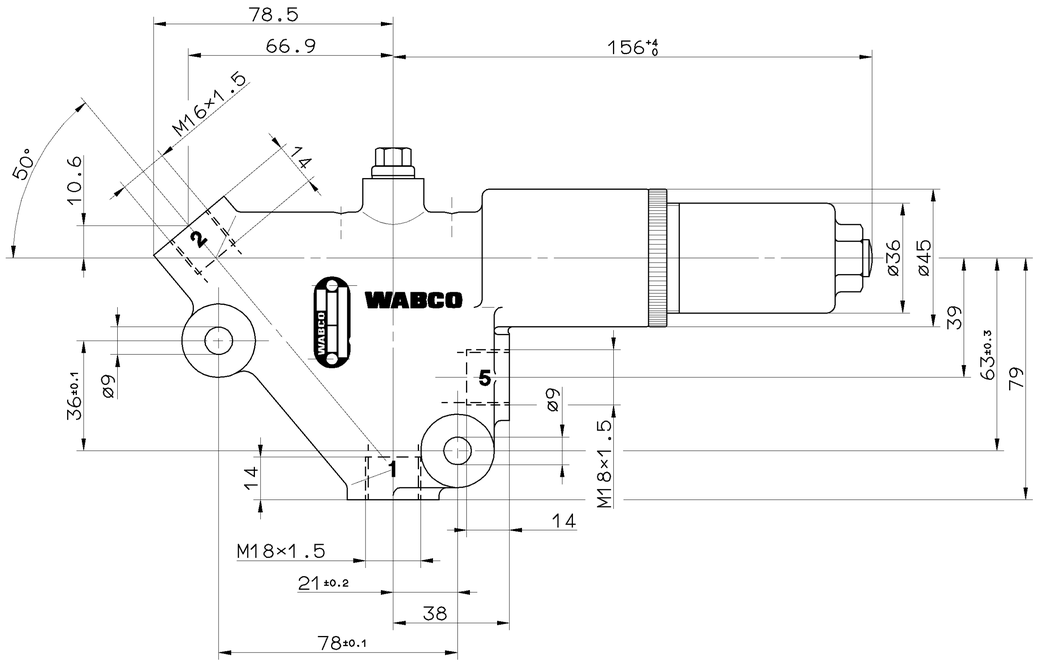

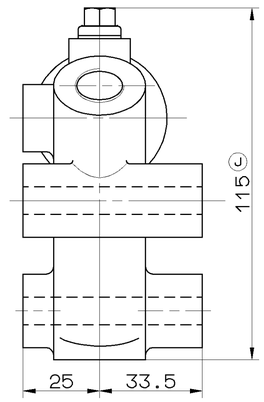

MARKING OF THE PORTS
KENNZEICHNUNG DER ANSCHLUESSE
DISTINCTIVE DES ORIFICES
DISTINTIVE DEGLI ORIFIZI

SUPPLY OF ENERGY
1 ENERGIEZUFLUSS
ALIMENTATION D' ENERGIE
ALIMENTAZIONE DI ENERGIA

SERVO BRAKE
2 BETRIEBSBREMSE
FREIN DE SERVICE
FRENO DI SERVICO

DISCHARGE OF ENERGY
5 ENERGIEABFLUSS
UTILISATION D' ENERGIE
DEFLUSSO DI ENERGIA

TECHNICAL DATA
TECHNISCHE DATEN
CARACTERISTIQUES TECHNIQUES
CARATTERISTICHE TECHNICHE

AMBIENT TEMPERATURE:
UMGEBUNGSTEMPERATUR: -30°C.. +80°C
TEMPERATURE AMBIANT:
TEMPERATURA AMBIENTE:

WORKING MEDIUM: MINERAL OIL,
BETRIEBSMEDIUM: MINERALOEL, 10 .. 1940mm²/s
FLUIDE: HUILE MINERALE,
FLUIDO DI ESERCISIO: OLIO MINERALE,

TEMPERATUR OF MEDIUM:
DRUCKMITTELTEMPERATUR: -30°C.. +80°C
TEMPERATURE DU FLUIDE:
TEMPERATURA DEL FLUIDO:

CUT-IN PRESSURE:
EINSCHALTDRUCK: 120+10 0 bar
PRESSION DE FERMETURE:
PRESSIONE DI CHIUSURA:

CUT-OFF PRESSURE:
ABSCHALTDRUCK: 150-0 10 bar
PRESSION DE OUVERTURE:
PRESSIONE D' APERTURA:

FLOW RATE
DURCHFLUSSMENGE MAX. 16dm³/min
DEBIT
PORTATA

POSITION D' INSTALLATION: AU CHOIX
EINBAULAGE: BELIEBIG
INSTALLATION POSITION: OPTIONAL
POSIZIONE DI MONTAGGIO: A PLACERE

PAINTING: BLACK SYNTHETIC RESIN VARNISH RAL9005
PORTS AND HOLES FREE OF PAINT
FARBANSTRICH: KUNSTHARZ-DECKLACK SCHWARZ RAL9005
ANCHLUESSE UND BOHRUNGEN FARBFREI
PEINTURE: VERNIS SYNTHETIQUE NOIR RAL 9005
ORIFICES ET TROUS SANS PEINTURE
VERNICATURA: VERNICE SINTETICA MERA RAL 9005
ORIFIZI ET FORI SENZA VERNICE

MAXIMAL PRESSURE AT PORT 5:
DRUCK IN ANSCHLUSS 5: MAX. 200 bar
PRESSION EN ORIFICE 5:
PRESSION IN ORIFIZIO 5:

TORQUE
ANZUGSMOMENT
COUPLE DE SERRAGE
COPPIA DE SERRAGGIO

M16x1.5: 40+5 Nm
M18x1.5: 50+5 Nm

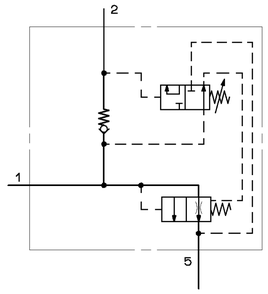

TOUTE COMMUNICATION OU REPRODUCTION DE CE DOCUMENT, TOUTE EXPLOITATION OU COMMUNICATION DE SON CONTENU NE SONT PAS AUTORISEES SAUF AUTORISATION EXPRESSE. TOUS DROITS SONT RESERVES EN CAS DE DELIVRANCE DE BREVET, DE MODELE D'UTILITE OU DE DEPOT D'UN DESSIN OU MODELE.
NICHT GESTATTET SIND WEITERGABE, VERVIELFAELTIGUNG UND VERWENDUNG DES INHALTS NICHT AUS FREIER ZUSTIMMUNG. RECHTE VORBEHALTEN FUER DEN FALL DER ERTEILUNG EINES PATENTS, GEBRAUCHSMUSTER-EINTRAGUNG, VERSCHALTUNG.
NON E PERMESSO CONSEGNARE A TERZI O RIPRODURRE QUESTO DOCUMENTO, NE UTILIZZARE IL CONTENUTO O RENDERLO COMUNQUE PUBBLICO. TUTTI I DIRITTI SONO RISERVATI IN CASO DI CONCESSIONE DI BREVETTO, DI MODELLO DI UTILITÀ O DI DISEGNO O MODELLO.
NO ESTA PERMITIDO PASAR A TERCEROS, REPRODUCIR O UTILIZAR EL CONTENIDO DE ESTE DOCUMENTO O COMUNICAR SU CONTENIDO. TODOS LOS DERECHOS SON RESERVADOS EN CASO DE CONCESION DE PATENTE O DE REGISTRO DE MODELO DE UTILIDAD O DE DISEÑO.

GENERAL SPECIFICATION: JED-334									
FURTHER TECHNICAL DATA:									
DOC. CODE:			SHEET: TO						
GENERAL TOLERANCES									
CLASS 1)		RANGE OF NOMINAL DIMENSIONS (± mm)							
		≤50	> 50 ≤180	>180 ≤400	>400				
FINE		0,5	1,0	1,5	2,0				
MEDIUM	X	1,0	2,0	3,0	4,0	± 3°			
COARSE		2,0	3,5	5,0	6,5		53882	1×J	94-04-18
TAPPED HOLES ACC. ISO 4039 / JED-152							050210	6×H	92-02-06
1) TOLERANCE CLASS APPLIED CROSSMARKED							DCN-NO.	REV.	DATE

CADAM-DRAWING COPYRIGHT

DATE	SIGNATURE
92-02-06	SONNTAG
92-02-06	DR.WIEHEN
STANDARDIZATION:	PANTZER

WABCO

CUT OFF VALVE
ABSCHALTVENTIL
VALVE D ARRET
VALVE D ARRESTO

MASS	SCALE	PRODUCT IDENTIFICATION NO.	DOC. CODE	SHEET
2.4 KG	1:1	477 397 001 0	605	1/1
SIZE A 1	T.R.I. 141	SHAPE CODE	REPLACEMENT FOR 477 397 001 0 81-06-10	

100mm

EXPERT CODE 7 1 0

PRODUCT TYPE 0 1 X

1000/016/0/04.92

605/023