<CI> CUSTOMER INTERFACE 0

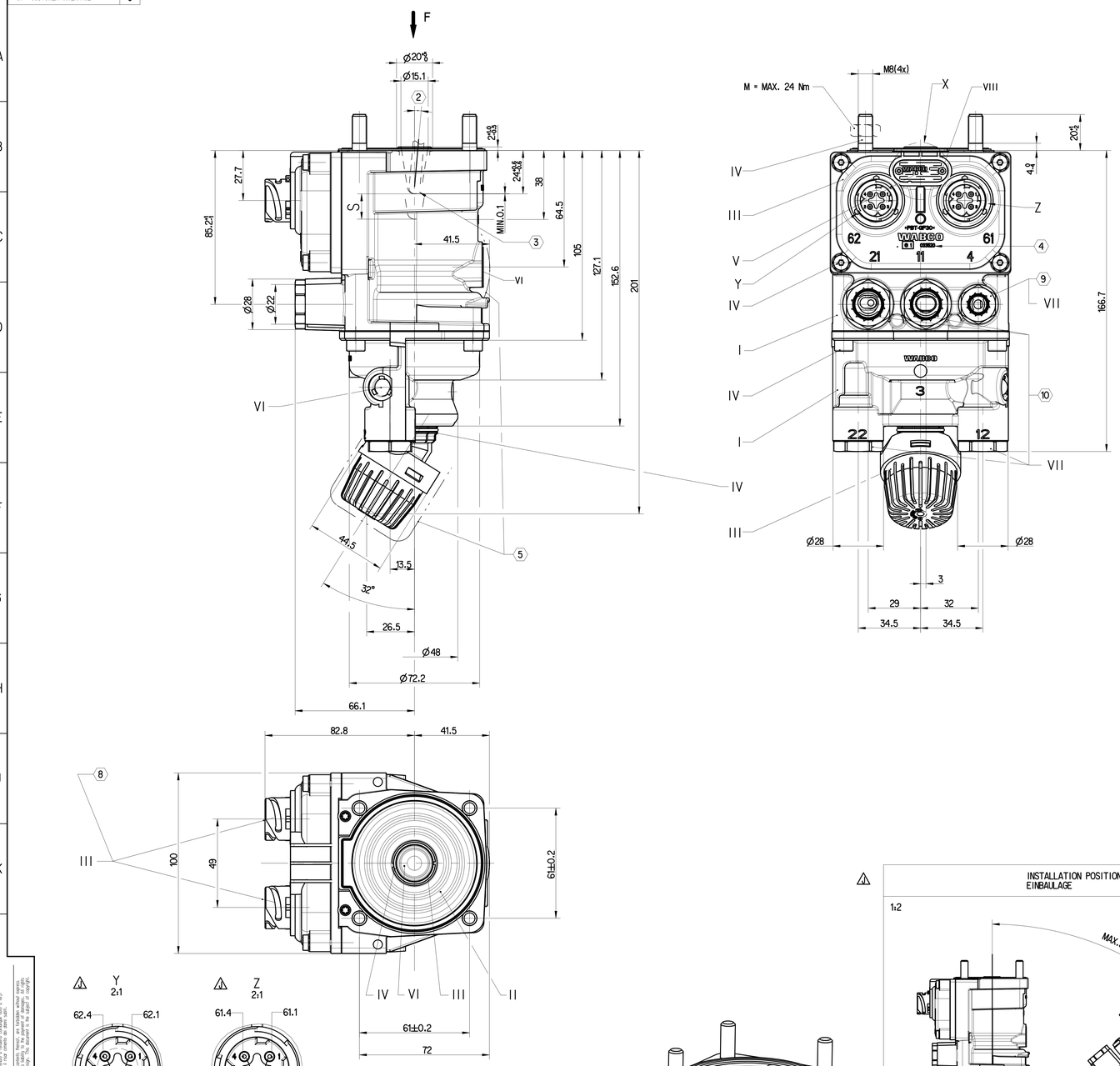

(1)	MANUFACTURING PLANT PRODUKTIONSSTAETTE	JED-225
(2)	WEEK/YEAR OF MANUFACTURE FERTIGUNGSWOCHE/JAHR	
(3)	ZF-DEVICE NUMBER ZF-GERAETE NUMMER	

1	STOP WITHIN THE DEVICE ADMISSIBLE ANSCHLAG IM GERAET ZULAESSIG		
2	ALL ROUND ALLSEITIG	MAX. 5°	
3	BALL KUGEL	$Ø8^{+0.3}_{0}$	
4	INSPECTION ZONE INSPEKTIONSZONE	e1 033520	
5	IN THIS ZONE IN DIESEM BEREICH	WATER JETS AND PAINT NOT PERMITTED KEIN STRAHLWASSER UND LACK ZULAESSIG	
6	i = 2.2:1 AT i = 2.2:1 BEI	$p_4 = 0$	
7	i = 1:1 AT i = 1:1 BEI	$p_4 = p_{21}$	
8	CONNECTOR STECKVERBINDER	61/62 : DIN 72585-A1-4.1-SN / K1	
9	VOSS-232 NG8 (1x) ⚠		
10	VOSS-232 NG12 (4x) ⚠		
	NOMINAL DIAMETER CIRCUIT 1 NENNWEITE KREIS	28.3 mm^2 ≙ Ø6	
	NOMINAL DIAMETER CIRCUIT 2 NENNWEITE KREIS	28.3 mm^2 ≙ Ø6	
	THERMAL RANGE OF APPLICATION THERM. ANWENDUNGSBEREICH	-40°C .... +80°C	
	AMBIENT MEDIUM UMGEBUNGSMEDIUM	AIR (WATER AND SALT CONTAINING) LUFT (WASSER- UND SALZHALTIG)	
	RANGE OF VOLTAGE SPANNUNGSBEREICH	U_B = 9....32V DC	
	CURRENT CONSUMPTION STROMAUFNAHME	61.1 / 62.1	MAX.30 mA
	LOAD-CARRYING CONSUMPTION BELASTBARKEIT	61.3 / 62.3	≤10mA, OHMSCHE LAST
	OUTLET AUSGANG	61.4 / 62.4	PWM-SIGNAL Imax. 15 mA Ri = 100 KΩ
	PERMISSIBLE PRESSURE ZULAESSIGER DRUCK	pe = MAX.13 bar	
	WORKING PRESSURE BETRIEBSDRUCK	pe = 10 bar	
	AT FAILURE EPB AND PN. CIRCUIT 1 BEI AUSFALL EPB UND PN. KREIS 1	NECESSARY STROKE NECESSARY FORCE ERFORDERLICHER WEG ERFORDERLICHE KRAFT	S = 12 mm F = 4600 N
	WORKING MEDIUM ARBEITSMEDIUM	AIR (WATER-,OIL- AND ALCOHOL CONTAINING) LUFT (WASSER-,OEL-UND ALKOHOLHALTIG)	
	DEGREE OF PROTECTION ACC. TO IEC 529 SCHUTZART NACH IEC 529	COMPLETE DEVICE WITH MOUNTED COUPLING KOMPLETTES GERAET MIT MONTIERTER KUPPLUNG	IP 56 IP 59K — AFTER CORRECT ASSEMBLY IN THE PEDAL SUPPORT
		ELECTRIC TERMINALS WITH MOUNTED COUPLING ELEKTRISCHE ANSCHLUESSE MIT MONTIERTER KUPPLUNG	IP 67 — NACH KORREKTER MONTAGE IM PEDALBOCK
F	MAX. PERMISSIBLE ZULAESSIG	22000 N	SEE PRODUCT SPECIFICATION SIEHE PRODUKTSPEZIFIKATION
	FOR FURTHER TECHNICAL DATA SEE PRODUCT SPECIFICATION DOCUMENT N° WEITERE TECHNISCHE DATEN SIEHE PRODUKTSPEZIFIKATION-DOKUMENTEN NR		480 001 010 0 (CODE 535)
	SURFACE ROUGHNESS: Ra=12.5 OBERFLÄCHENRAUHIGKEIT: Ra=12.5		FLATNESS: 0.3 EBENHEIT: 0.3

	MATERIAL MATERIAL	SURFACE PROTECTION OBERFLÄCHENSCHUTZ
I	ALUMINIUM ALLOY	CHROMATED
II	RUBBER	NO TREATMENT
III	PLASTIC	NO TREATMENT
IV	STEEL	ZINC ALLOY
V	ALUMINIUM	ANODIC OXIDATION
VI	STAINLESS STEEL	NO TREATMENT
VII	BRASS	NO TREATMENT
VIII	ALUMINIUM ALLOY	NO TREATMENT
IX	CuZn	TIN NICKLE PLATED

PORT	DESIGNATION BEZEICHNUNG
11 / 12	SUPPLY VORRAT
21 / 22	OUTLET AUSGANG
3	EXHAUST ENTLUEFTUNG
4	CONTROL PORT STEUERANSCHLUSS
61 / 62	ELECTRICAL BRAKE SIGNAL ELEKTRISCHER BREMSWERT

⚠

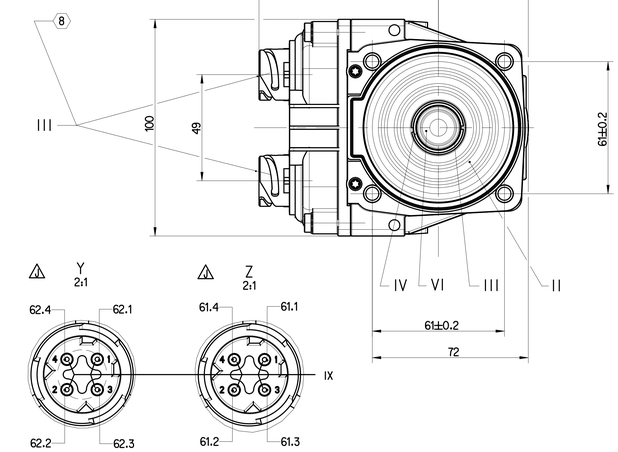

61.1 / 62.1	+(U_B = 9....32V DC)
61.2 / 62.2	0V
61.3 / 62.3	
61.4 / 62.4	t*

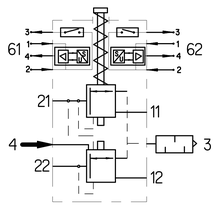

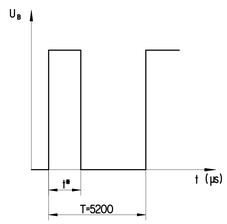

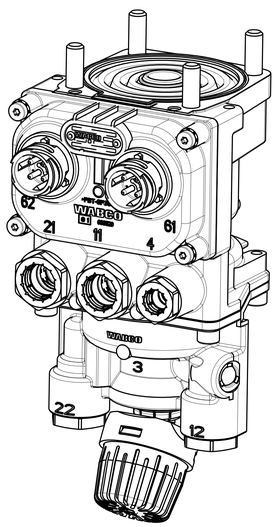

INSTALLATION POSITION
EINBAULAGE

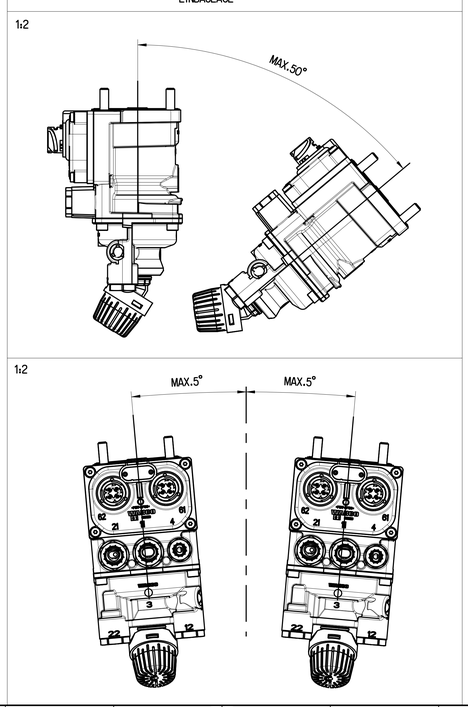

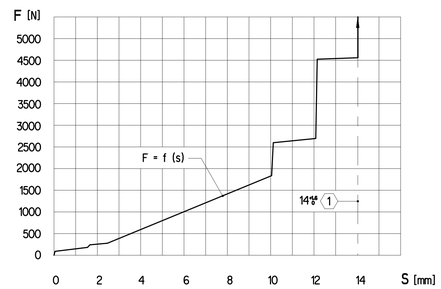

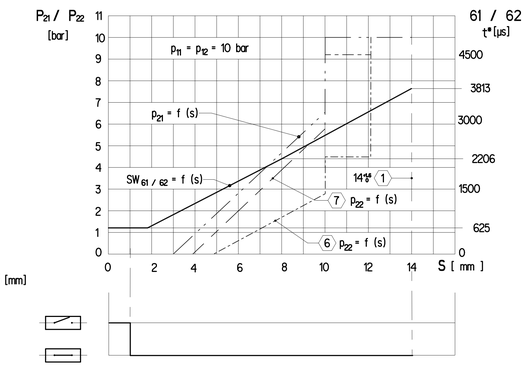

General Specifications: ISO 8015, JED-334-1, Size ISO 14405 LP					
Further Technical Data: 480 001 010 0					
Doc. Code: 535		Sheet:	To		
General Tolerances JED-261					
		Range of nominal dimensions in mm			
Class	11	> 6 ≤ 50	> 50 ≤ 180	> 180 ≤ 400	> 400
Fine		±0.5	±1	±1.5	±2
Medium	X	±1	±2	±3	±4
Coarse		±2	±3.5	±5	±6.5
Tapped Holes acc.					
11 Tolerance Class Applied Crosmarked					

Copyright ZF *

Date	Signature
Drawn 2024-05-27	Siemiński
Checked 2024-05-27	Adamski

Dimensions in mm

Mass	Scale	Material No.	Date of first issue: 1999-06-09
1.91 kg	1:1 (2:1,1:2)	480 001 010 0	Doc.-Code 005 / Language DE / Sheet 1/1
Size A 0	CAD System CREO	EOn No. 515144 / Revision 9x J / Techn. Reg. 6860	Replacement for -

BRALE SIGNAL TRANSMITTER
BREMSWERTGEBER

100mm

Tale Dimensione, la riproduzione o la diffusione di questo foglio, l'uso improprio o comunicazione di suo contenuto non consentito, salvo autorizzazione espressa. Sul trasgressori si potrà agire conformemente alla legge. Questo documento contiene informazioni proprietarie. Non è permesso consegnare a terzi o riprodurre questo documento, o utilizzare il contenuto o comunicare ad altri il suo contenuto senza aver ottenuto il permesso scritto. Gli trasgressori si potrà agire conformemente alla legge. Questo documento contiene informazioni proprietarie. Non è permesso consegnare a terzi o riprodurre questo documento, o utilizzare il contenuto o comunicare ad altri il suo contenuto senza aver ottenuto il permesso scritto. Gli trasgressori si potrà agire conformemente alla legge. Questo documento contiene informazioni proprietarie. Non è permesso consegnare a terzi o riprodurre questo documento, o utilizzare il contenuto o comunicare ad altri il suo contenuto senza aver ottenuto il permesso scritto. Gli trasgressori si potrà agire conformemente alla legge. Copyright. Alle diritti sono riservati. Il presente documento non può essere consegnato a terzi, riprodotto, usato o comunicato ad altri senza il nostro consenso scritto. Gli trasgressori si potrà agire conformemente alla legge. Copyright. Alle diritti sono riservati. Il presente documento non può essere consegnato a terzi, riprodotto, usato o comunicato ad altri senza il nostro consenso scritto. Gli trasgressori si potrà agire conformemente alla legge. Copyright. Alle diritti sono riservati. Il presente documento non può essere consegnato a terzi, riprodotto, usato o comunicato ad altri senza il nostro consenso scritto. Gli trasgressori si potrà agire conformemente alla legge.