	MATERIAL AND SURFACE PROTECTION
I	AL: JED-029M1/ JED-259
II	Al: JED-001M1/ JED-259
III	POM: JED-005M1
IV	Fe: JED-051M4/ JED-256-1
V	PA6.6 GF35: JED-359-1
VI	Al: JED-077-1/ JED-007-1
VII	Fe: JED-058M2
VIII	PBT: JED-352-9
IX	Fe: JED-014M1/ JED-256-1
X	PVC: JED-045M
XI	PVC: JED-414-1
XII	Fe: JED-021M3 / JED-256
XIII	Fe: JED-51M4 / JED-256
XIV	AlMg 3.5
XV	Fe: JED-051M1 / JED-256
XVI	PBT: JED-764-5

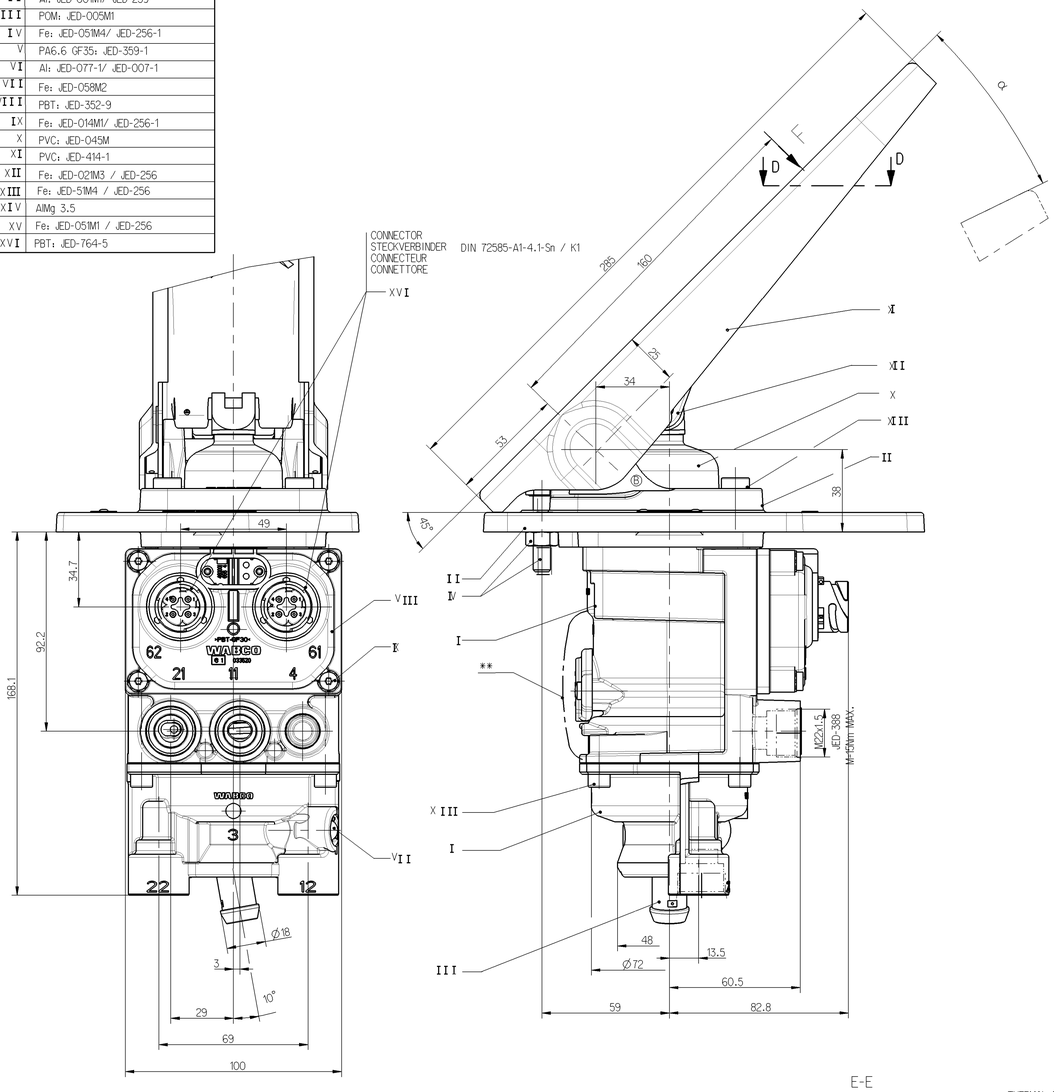

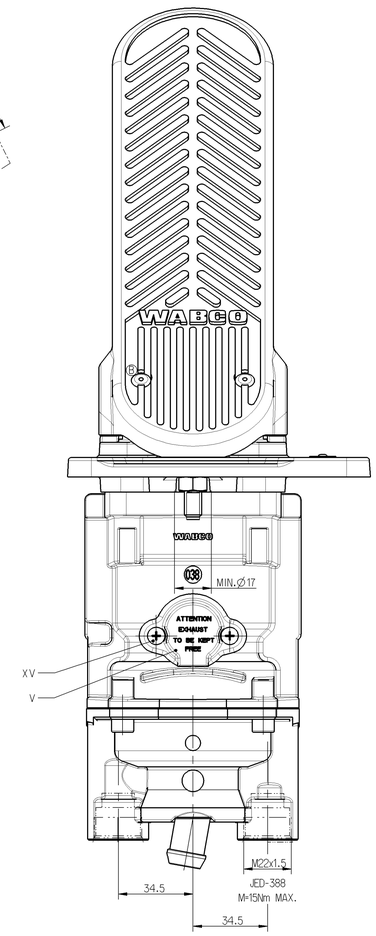

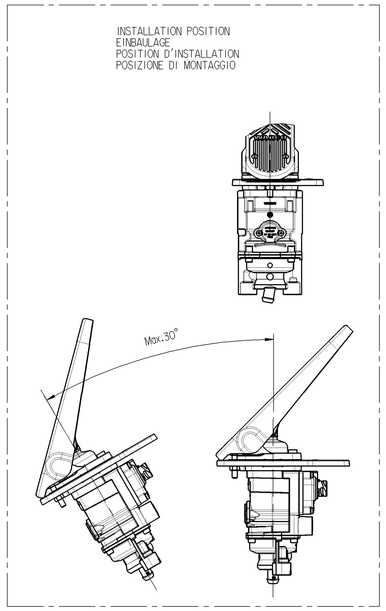

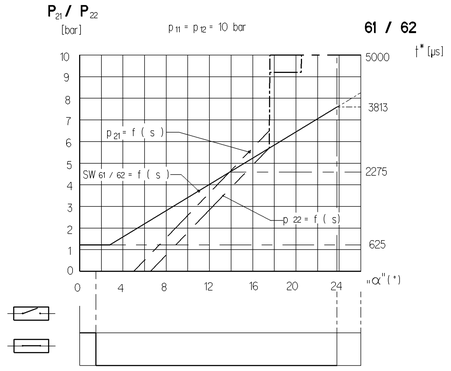

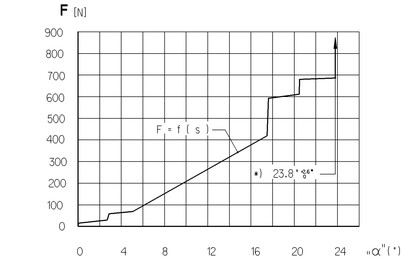

PERMISSIBLE PRESSURE :
ZULAESSIGER DRUCK : pe = MAX.13 bar
PRESSION ADMISSIBLE :
PRESSIONE AMMISSIBILE :

WORKING PRESSURE :
BETRIEBSDRUCK : pe = 10 bar
PRESSION D'UTILISATION :
PRESSIONE DI ESERCIZIO :

STOP WITHIN THE DEVICE ADMISSIBLE
* ANSCHLAG IM GERAET ZULAESSIG
BUTEE DANS L APPARAIL ADMISE
ARRESTO NEL APPARATO AMMISSIBILE

NOMINAL CIRCUIT 1:
NENNWEITE KREIS 1 : 28.3 mm^2 ≙ Ø6
NOMINA CIRCUIT 1 :
NIMINALE CIRCUITO 1:

NOMINAL CIRCUIT :2
NENNWEITE KREIS 2 : 28.3 mm^2 ≙ Ø6
NOMINA CIRCUIT 2 :
NIMINALE CIRCUITO 2:

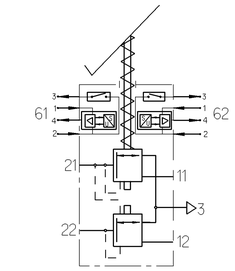

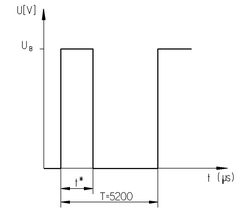

IN THIS ZONE : NOT PAINT PERMISSIBLE
** IN DIESEM BEREICH : KEIN LACK ZULÄSSIG
DANS CETTE ZONE : NE SONT PAS ADMISSIBLE
IN QUESTA ZONA : NON VERNICE AMMISSIBILE

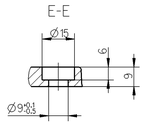

THERMAL RANGE OF APPLICATION :
THERM.ANWENDUNGSBEREICH
GAMME D APPLICATION THERMIQUE : -40°C .... +80°C
CAMPO CI APPLICAZIONE TERMICA :

AMBIENT MEDIUM : AIR (WATER-AND SALT CONTAINING)
UMGEBUNGSMEDIUM : LUFT (WASSER- UND SALZHALTIG)
FLUIDE AMBIANT : AIR (CHARGE D' EAU DE SEL)
FLUIDO AMBIENTE : ARIA (ACQUOSO E SALIFERO)

WORKING MEDIUM : AIR (WATER-,OIL-AND ALCOHOL CONTAINING)
ARBEITSMEDIUM : LUFT (WASSER-,OEL-UND ALKOHOLHALTIG)
FLUIDE D'UTILISATION : AIR (CHARGE D' EAU,D'HUILE ET D' ALCOOL)
FLUIDO DI ESERCIZIO : ARIA (ACQUOSO,OLEIFERO E ALCOOLOSO)

RANGE OF VOLTAGE :
SPANNUNGSBEREICH : U_B = 8....32V DC
GAMME DE TENSION :
GAMMA DI TENSIONE :

CURRENT CONSUMPTION :
STROMAUFNAHME : 61.1 / 62.1 : MAX.30mA
CONSOMMATION DE COURANT :
ASSORBIMENTO DI CORRENTE :

LOAD-CARRYING CAPACITY :
BELASTBARKEIT 61.3 / 62.3 : ≤10mA OHMIC LOAD
CAPACITE DE CHARGE : OHMSCHE LAST
CAPACITA DI CARICO :

OUTLET :
AUSGANG 61.4 / 62.4 : PWM-SIGNAL Imax. 15mA , Ri = 100KΩ
SORTIE :
USCITA :

DEGREE OF PROTECTION ACC. IEC 529 : COMPLETE DEVICE WITH MOUNTED COUPLING :
SCHUTZART NACH IEC 529 : KOMPLETTES GERAET MIT MONTIERTER KUPPLUNG : IP 56
DEGRE DE PROTECTION SUIVANT IEC 529 : APPAREIL COMPLET AVEC L'-ACCOUPLEMENT MONTE : IP 59K
GRADO DI PROTEZIONE SECONDO IEC 529 : APPARECCHIO COMPLETO CON ACCOPPIAMENTO MONTATO :

: ELECTRIC TERMINALS WITH MOUNTED COUPLING :
: ELEKTRISCHE ANSCHLUESSE MIT MONTIERTER KUPPLUNG : IP 67
: BORNES ELECTRIQUES AVEC L'-ACCOUPLEMENT MONTE :
: TERMINALI ELETTRICI CON ACCOPPIAMENTO MONTATO :

11 / 12 SUPPLY
VORRAT
ALIMENTATION
ALIMENTAZIONE

21 / 22 OUTLET
AUSGANG
SORTIE
USCITA

3 EXHAUST
ENTLUEFTUNG
ECHAPPEMENT
SCARICO

61 / 62 ELECTRICAL BRAKE SIGNAL
ELEKTRISCHER BREMSWERT
SIGNAL DE FREIN ELCTRIQUE
SEGNALE FREMATURA ELETTRICO

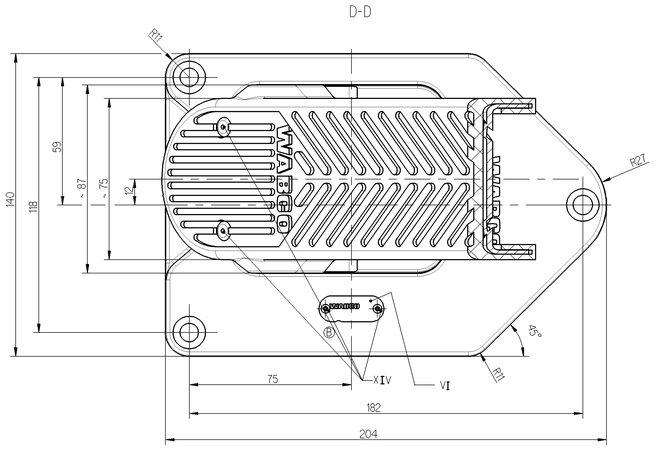

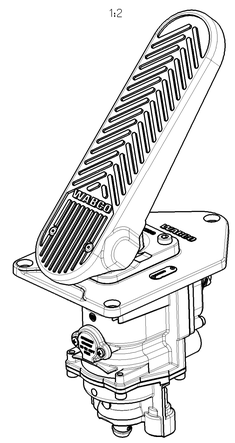

61.1 / 62.1	+ (U_B= 8....32V DC)
61.2 / 62.2	0V
61.3 / 62.3	
61.4 / 62.4	t*

FOR FURTHER TECHNICAL DATA SEE PRODUCT SPECIFICATION DOCUMENT N° :
WEITERE TECHNISCHE DATEN SIEHE PRODUKTSPEZIFIKATION-DOKUMENTEN NR. : 480 002 003 0
POUR AUTRES DONNEES TECHNIQUES VOIR PRODUCT SPECIFICATIN N° : (CODE 535)
PER ULTERIORI DATI TECHNICI VEDERE SPECIFICA DI PRODOTTO DOCUMENTO N° :

General Specification: JED-334-0							
Further Technical Data:							
Doc.- Code:				Sheet:		To	
General Tolerances JED-261							
		Range of Nominal Dimensions (in mm):					
Class 1)		≤ 50	> 50 ≤ 180	> 180 ≤ 400	> 400	∢	
Fine		0.5	1.0	1.5	2.0		
Medium	X	1.0	2.0	3.0	4.0	±3°	
Coarse		2.0	3.5	5.0	6.5		
Tapped Holes acc.: JED-388							
1) Tolerance Class Applied Crossmarked							

Copyright WABCO®

Date	Signature
Drawn 2010-04-15	Elze
Checked 2010-04-19	Martini
Expert Martini	

Mass	Scale	Material No.	Date of first issue: 2002-05-20
~3.27 KG	1:1 (1:2)	480 002 003 0	Doc.-Code / Language / Sheet: 005 ML 1/1
Size A 0	CAD System Pro/E		

ECN-No.	Revision	Techn. Resp.	Replacement for
152018	1x B	6860	480 002 003 0 OF 2002-04-09

100mm

WABCO

BRAKE SIGNAL TRANSMITTER
BREMSWERTGEBER
TRANSMETTEUR DE SIGNAL DE FRAIN
TRANSMETTITORE SEGNALE FRENATURA

Das Weitergeben sowie die Vervielfältigung dieser Unterlage, sowie Verwertung und Mitteilung ihres Inhalts sind verboten soweit nicht ausdrücklich zugestanden. Zuwiderhandlungen verpflichten zu Schadenersatz. Alle Rechte vorbehalten, insbesondere für den Fall der Patenterteilung oder Gebrauchsmustereintragung.
Copy of this document, given to you in confidence, must not be reproduced or disclosed to others without our express consent. Offenders will be liable for damages. All rights reserved, in the event of the grant of a patent or the registration of a utility model or design.
Ceci est un document confidentiel. Il ne doit ni être reproduit ni être communiqué à des tiers sans notre accord écrit. Tout contrevenant est passible de dommages et intérêts. Tous droits réservés, en cas de délivrance d'un brevet ou d'enregistrement d'un modèle d'utilité ou d'un dessin ou modèle.
Questo documento, ci viene fatto in confidenza, non può essere riprodotto o rivelato a terzi senza il nostro consenso. Gli trasgressori saranno ritenuti responsabili per i danni. Tutti i diritti sono riservati, in caso di rilascio di un brevetto o di registrazione di un modello di utilità o di un disegno o modello.