	MATERIAL AND SURFACE PROTECTION
I	AL: JED-029M1/ JED-259
II	Al: JED-001M1/ JED-259
III	POM: JED-005M1
IV	Fe: JED-051M4/ JED-256-1
V	AlMg 3.5
VI	AL: JED-077-1/ JED-007-1
VII	Fe: JED-058M2
VIII	PBT: JED-352-9
IX	Fe: JED-021M3/ JED-256
X	PVC: JED-045M
XI	PVC: JED-414-1
XII	Fe : JED-014M1 / JED-256-1
XIII	Fe : JED-51M4 / JED-256
XIV	PBT : JED-764-5

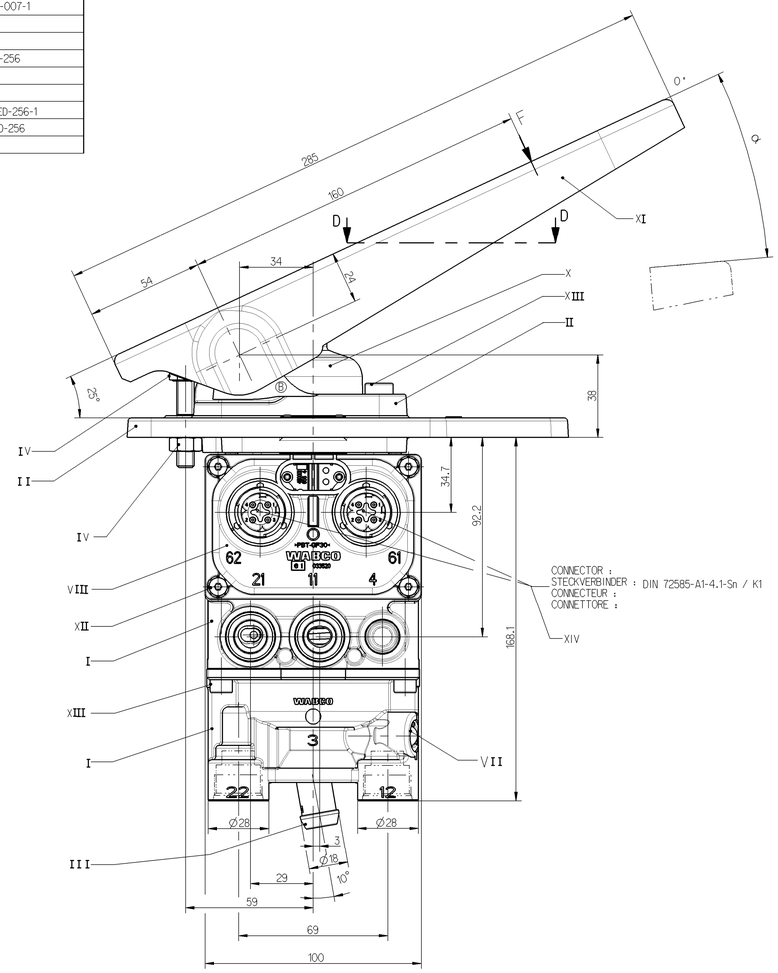

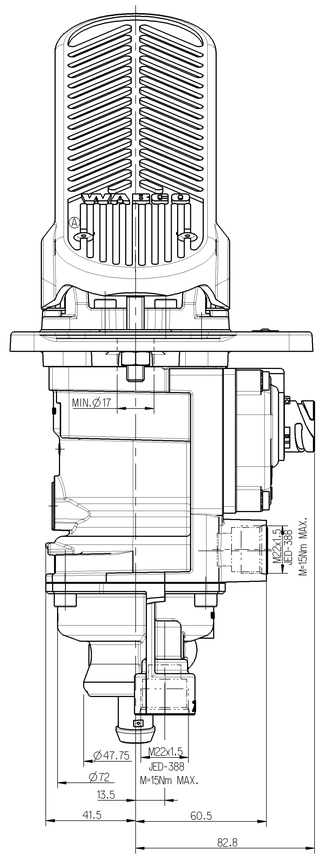

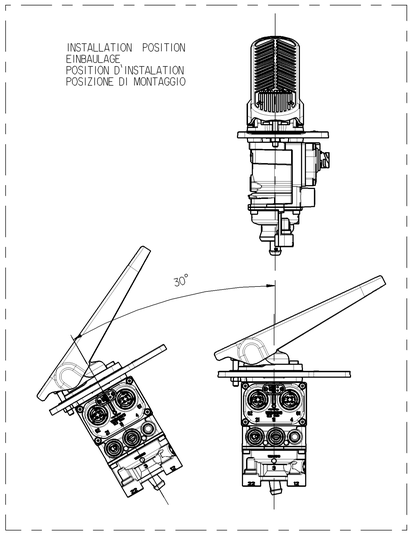

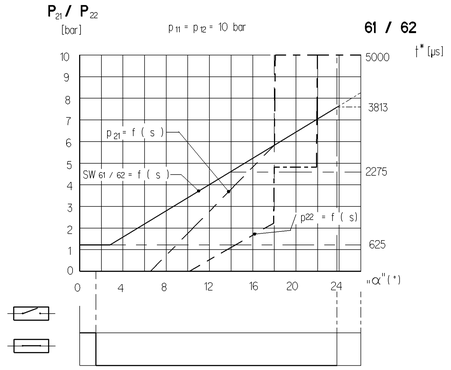

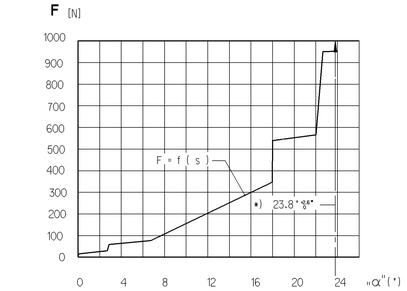

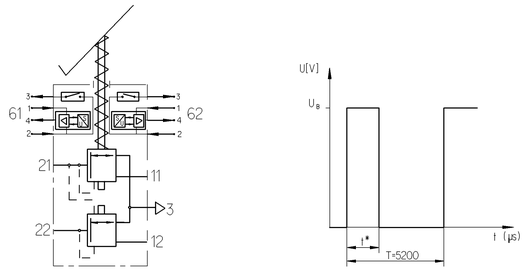

PERMISSIBLE PRESSURE :
ZULAESSIGER DRUCK
PRESSION ADMISSIBLE : pe = MAX.13 bar
PRESSIONE AMMISSIBILE :

WORKING PRESSURE :
BETRIEBSDRUCK
PRESSION D'UTILISATION : pe = 10 bar
PRESSIONE DI ESERCIZIO :

STOP WITHIN THE DEVICE ADMISSIBLE
* ANSCHLAG IM GERAET ZULAESSIG
BUTEE DANS L APPARAIL ADMISE
ARRESTO NEL APPARATO AMMISSIBILE

NOMINAL CIRCUIT 1:
NENNWEITE KREIS 1 : 28.3 mm^2 ≙ Ø6
NOMINA CIRCUIT 1 :
NIMINALE CIRCUITO 1:

NOMINAL CIRCUIT :2
NENNWEITE KREIS 2 : 28.3 mm^2 ≙ Ø6
NOMINA CIRCUIT 2 :
NIMINALE CIRCUITO 2:

E-E

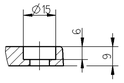

D-D

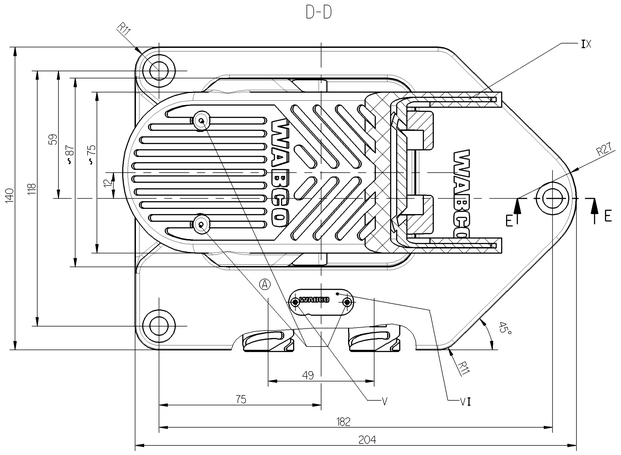

THERMAL RANGE OF APPLICATION :
THERM.ANWENDUNGSBEREICH : -40°C .... +80°C
GAMME D APPLICATION THERMIQUE :
CAMPO CI APPLICAZIONE TERMICA :

AMBIENT MEDIUM : AIR (WATER-AND SALT CONTAINING)
UMGEBUNGSMEDIUM : LUFT (WASSER- UND SALZHALTIG)
FLUIDE AMBIANT : AIR (CHARGE D' EAU DE SEL)
FLUIDO AMBIENTE : ARIA (ACQUOSO E SALIFERO)

WORKING MEDIUM : AIR (WATER-.OIL-AND ALCOHOL CONTAINING)
ARBEITSMEDIUM : LUFT (WASSER-,OEL-UND ALKOHOLHALTIG)
FLUIDE D'UTILISATION : AIR (CHARGE D' EAU,D'HUILE ET D' ALCOOL)
FLUIDO DI ESERCIZIO : ARIA (ACQUOSO.OLEIFERO E ALCOOLOSO)

RANGE OF VOLTAGE :
SPANNUNGSBEREICH : U_B = 8....32V DC
GAMME DE TENSION :
GAMMA DI TENSIONE :

CURRENT CONSUMPTION :
STROMAUFNAHME : 61.1 / 62.1 : MAX.30mA
CONSOMMATION DE COURANT :
ASSORBIMENTO DI CORRENTE :

LOAD-CARRYING CAPACITY :
BELASTBARKEIT 61.3 / 62.3 :
CAPACITE DE CHARGE : ≤10mA OHMIC LOAD
CAPACITA DI CARICO : OHMSCHE LAST

OUTLET :
AUSGANG 61.4 / 62.4 : PWM-SIGNAL Imax. 15mA , Ri = 100KΩ
SORTIE :
USCITA :

FOR FURTHER TECHNICAL DATA SEE PRODUCT SPECIFICATION DOCUMENT N° :
WEITERE TECHNISCHE DATEN SIEHE PRODUKTSPEZIFIKATION-DOKUMENTEN NR. :
POUR AUTRES DONNEES TECHNIQUES VOIR PRODUCT SPECIFICATIN N° :
PER ULTERIORI DATI TECHNICI VEDERE SPECIFICA DI PRODOTTO DOCUMENTO N° : 480 002 002 0 (CODE 535)

DEGREE OF PROTECTION ACC. IEC 529 : COMPLETE DEVICE WITH MOUNTED COUPLING :
SCHUTZART NACH IEC 529 : KOMPLETTES GERAET MIT MONTIERTER KUPPLUNG : IP 66
DEGRE DE PROTECTION SUIVANT IEC 529 : APPAREIL COMPLET AVEC L'-ACCOUPLEMENT MONTE : IP 69K
GRADO DI PROTEZIONE SECONDO IEC 529 : APPARECCHIO COMPLETO CON ACCOPPIAMENTO MONTATO :

: ELECTRIC TERMINALS WITH MOUNTED COUPLING :
: ELEKTRISCHE ANSCHLUESSE MIT MONTIERTER KUPPLUNG : IP 67
: BORNES ELECTRIQUES AVEC L'-ACCOUPLEMENT MONTE :
: TERMINALI ELETTRICI CON ACCOPPIAMENTO MONTATO :

11 / 12 SUPPLY
VORRAT
ALIMENTATION
ALIMENTAZIONE

21 / 22 OUTLET
AUSGANG
SORTIE
USCITA

3 EXHAUST
ENTLUEFTUNG
ECHAPPEMENT
SCARICO

61 / 62 ELECTRICAL BRAKE SIGNAL
ELEKTRISCHER BREMSWERT
SIGNAL DE FREIN ELCTRIQUE
SEGNALE FREMATURA ELETTRICO

1:2

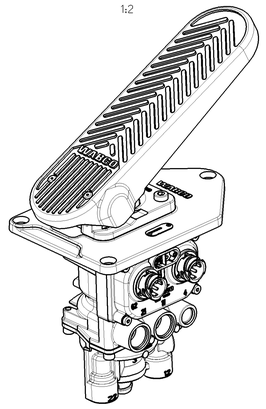

61.1 / 62.1	+ (U_B= 8....32V DC)
61.2 / 62.2	0V
61.3 / 62.3	
61.4 / 62.4	†*

General Specification: JED-334-0							
Further Technical Data:							
Doc. Code:				Sheet:	To		
General Tolerances JED-261							
Class	1)	Range of Nominal Dimensions (in mm) ≤ 50	> 50 ≤ 180	> 180 ≤ 400	> 400	∢	
Fine		0.5	1.0	1.5	2.0		
Medium	X	1.0	2.0	3.0	4.0	±3°	
Coarse		2.0	3.5	5.0	6.5		
Tapped Holes acc.: JED-389							
1) Tolerance Class Applied Crossmarked							

Copyright WABCO®

Date	Signature	
Drawn 2010-04-15	Elze	
Checked 2010-04-19	Martini	
Expert Martini		

WABCO

BRAKE SIGNAL TRANSMITTER
BREMSWERTGEBER
TRANSMETTEUR DE SIGNAL DE FRAIN
TRANSMETTITORE SEGNALE FRENATURA

Mass.	Scale	Material No.	Date of first issue: 2004-01-07
~3.27 kG	1:1 (1:2)	480 002 004 0	Doc.Code: 005 / Language: ML / Sheet: 1/1
Size: A 0	CAD System: Pro/E		

CDB No.	Revision	Techn. Resp.	Approved by
152018	1x B	6860	480 002 002 0 OF MDD -X- 03-127

100mm

Die Weitergabe sowie Vervielfältigung dieser Unterlage, Verwertung und Mitteilung ihres Inhalts sind verboten soweit nicht ausdrücklich gestattet. Zuwiderhandlungen verpflichten zu Schadenersatz. Alle Rechte für den Fall der Patenterteilung oder Gebrauchsmustereintragung vorbehalten.
This document, including copying, use and communication of its contents, is not permitted unless authorized in writing. Contraventions will be liable for damages. All rights are reserved in the event of the grant of a patent or the registration of a utility model or design.
Ce document, ainsi que les actions de copie, utilisation et communication de son contenu sont interdits sans autorisation écrite. Les contrevenants seront tenus à réparation. Tous droits réservés en cas de délivrance d'un brevet ou d'enregistrement d'un modèle d'utilité ou d'un dessin ou modèle.
Questo documento, comprese le copie, l'uso e la comunicazione del suo contenuto, non è consentito senza autorizzazione scritta. Le contravvenzioni sono passibili di risarcimento dei danni. Si riservano i diritti per il caso di concessione di un brevetto o di registrazione di un modello di utilità o di un disegno o modello.
Esta información, incluyendo su copia, así como el uso y la comunicación de su contenido, no está permitida sin autorización por escrito. Los infractores quedan obligados a indemnizar los daños y perjuicios. Nos reservamos todos los derechos para el caso de concesión de una patente o de registro de un modelo de utilidad o de un diseño o modelo.