	MATERIAL / SURFACE PROTECTION MATERIAL / OBERFLAECHENSCHUTZ
I	JED-626-0 / JED-256-4
II	JED-612
III	Al : JED-029M1 / JED-259
IV	Al : JED-029M1 / JED-259
V	Al : JED-029M1 / JED-259
VI	JED-354-1
VII	JED-352-1 (PBT 30% GF)
VIII	CuFe 2P / Ni/Sn (Sn99.9) 3+3ym
IX	Al : JED-077-1 / JED-007-1
X	Fe : JED-051M4 / JED-256-1
XI	JED-058M0
XII	Fe : JED-051M4 / JED-739-3
XIII	ZYTEL HTN52G35HSL NC010
SONSTIGE TECHNISCHE INFORMATIONEN	
	480 020 000 0 DOC.535

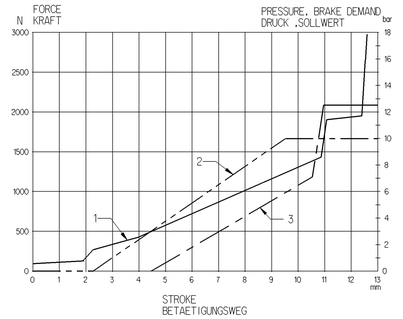

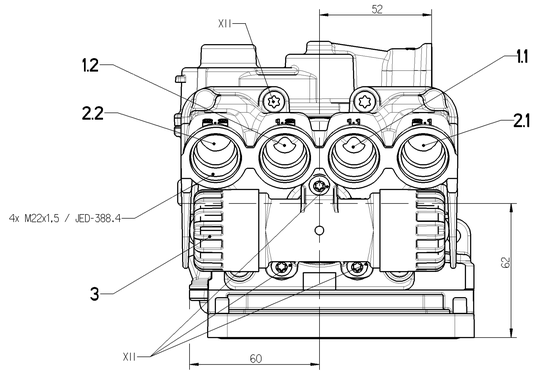

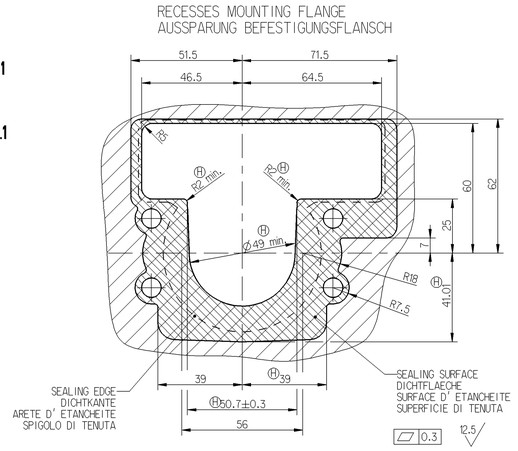

WORKING MEDIUM : AIR (CONTAINING WATER, OIL AND ALCOHOL)
ARBEITSMEDIUM : LUFT (WASSER, OEL- UND ALKOHOLHALTIG)
FLUIDE D'UTILISATION : AIR (CHARGE D'EAU, D'HUILE ET D'ALCOOL)
FLUIDO DI ESERCIZIO : ARIA (CONTENENTE ACQUA, OLIO E ALCOOL)

AMBIENT ENVIRONMENT : AIR (CONTAINING WATER, SALT, DUST AND OIL)
UMGEBUNGSMEDIUM : LUFT (WASSER-, SALZ-, STAUB- UND OELHALTIG)
FLUIDE AMBIENT : AIR (CHARGE D'EAU, DE SEL, DE POUSSIERE ET D'HUILE)
FLUIDO AMBIENTE : ARIA (CONTENENTE ACQUA, SALE, POLVERO E OLIO)

THERMAL RANGE OF APPLICATION
UNDER NORMAL AMBIANT CONDITIONS :
THERMISCHER ANWENDUNGSBEREICH
UNTER NORMALEN UMGEBUNGSBEDINGUNGEN : -40° . . . +80° C
PLAGE DE TEMPERATURE EN
UTILISATION CONTINUE DE :
CAMPO D'APPLICAZIONE TERMICA NELLE
NORMALI CONDIZIONI AMBIENTALI :

SHORT TERM RESISTANCE TO HEAT :
KURZZEITIGE WAERMEBESTAENDIGKEIT : MAX. 110° C AT 1h — WITHOUT FUNCTION / OHNE FUNKTION / SANS FONCTION / SENZA FUNZIONE
RESISTANCE THERMIQUE TEMPORAIRE :
RESISTANZA TERMICA PER BREVE PERIODO :

CURRENT CONSUMPTION :
STROMAUFNAHME : 0.5...11A
CONSOMMATION DE COURANT :
ASSORBIMENTO DI CORRENTE :

WORKING PRESSURE (SUPPLY) :
BETRIEBSDRUCK (VORRAT) :
PRESSION D'UTILISATION (ALIMENTATION) : p_e= 12.7 bar
PRESSIONE DI ESERCIZIO (ALIMENTAZIONE) :

MAX. PERMISSIBLE WORKING PRESSURE :
MAX. ZULAESSIGER BETRIEBSDRUCK :
PRESSION D'UTILIZATION MAXI ADMISSIBLE : p_e= 13 bar — TEMPORARILY / KURZZEITIG / DE COURTE DUREE / BREVE TEMPO SOLO
PRESSIONE DI ESERCIZIO MAX. AMMISSIBILE :

VOLTAGE TERMINAL :
SPANNUNG ANSCHLUSS 6.1 / 6.2 : 24^{+8}_{-8} V
TENSION BORNE :
TENSIONE TERMINALE :

DEGREE OF PROTECTION ACCORDING TO IEC 529 : COMPLETE DEVICE WITH SOCKET
SCHUTZART NACH IEC 529 : KOMPLETTES GERAET MIT GERAETESTECKDOSE IP 6K 6K, IP 6K 9K
DEGRE DE PROTECTION SUIVANT IEC 529 : APPAREIL COMPLET AVEC PRISE DE COURANT
GRADO DI PROTEZIONE SECONDO IEC 529 : APPARECCHIO COMPLETO CON PRESA DI CORRENTE

PROTECTION CLASS ACC. TO VDE 0580 :
SCHUTZKLASSE NACH VDE 0580 : III
CLASSE DE PROTECTION SUIVANT VDE 0580 :
CLASSE DI PROTEZIONE SECONDO VDE 0580 :

AT FAILURE EBS : NECESSARY STROKE / NECESSARY FORCE
BEI AUSFALL EBS : ERFORDERLICHER WEG S 12 mm / ERFORDERLICHE KRAFT F 2500 N
EN CAS DE DEFAILLLANCE EBS : COURSE NECESSAIRE / FORCE NECESSAIRE
IN CASO DI DIFETTO EBS : CORSA NECESSARIA / FORZA NECESSARIA

INSTALLATION LIMITATIONS : MAX. DEVIATION FROM THE VERTICAL :
*** EINBAUBESCHRAENKUNGEN : MAX. ABWEICHUNG VON DER SENKRECHTEN : 45°
RESTRICTIONS D'INSTALLATION : ECART MAX. PAR RAPPORT A LA VERTICALE :
LIMITAZIONE DI MONIAGGIO : DEVIAZIONE MAX. RIFERITA ALLA VERTICALE :

SOCKET :
GERAETESTECKDOSE : 858 000 834 4
PRISE DE COURANT :
PRESA DI CORRENTE :

INSPECTION MARK :
□ PRUEFZEICHEN : e1 023835 — □□□□ IDENTIFICATION NUMBER / IDENTIFIZIERUNGS-NUMMER / NUMERO D'IDENTIFICATION / NUMERO D'IDENTIFICAZIONE
MARQUE DE CONTRUCLE :
STAMPA DI COLLAUDO :

MANUFACTURING PLANT :
□□ PRODUKTIONSSTAETTE : JED-225 — □□□□□ CUSTOMER NO. / KUNDEN-NR. / NO. DU CLIENT / NO CLIENTE
LIEU DE FABRICATION :
LUOGO DI FABBRICAZIONE :

DATE OF MANUFACTURE (wwyy) :
□□□ HERSTELLDATUM : JED-226
DATE DE FABRICATION :
DATA DI FABBRICAZIONE :

SENSITIVE ELECTRONIC DEVICE, TO BE HANDLED WITH THE UTMOST CARE
EMPFINDLICHES ELEKTRONISCHES GERAET, MIT AEUSSERSTER SORGFALT BEHANDELN
APPAREIL ELECTRONIQUE SENSIBLE, A TRAITER AVEC PRECAUTION MAXIMALE
APPARECCHIO ELETTRONICO SENSIBILE, TRATTARE CON LA MASSIMA CAUTELA

DO NOT TOUCH CONNECTOR CONTACTS AND RECEPTACLE CONTACTS
STECKKONTAKTE UND KONTAKTHUELSEN NICHT BERUEHREN
NE PAS TOUCHER CONTACTS DU CONNECTEUR ET CONTACTS DU CLIP FEMELLE
NON TOCCARE CONTATTI DI CONNETTORE E CONTATTI DI TERMINALE FEMMINA

FOR FURTHER TECHNICAL DATA SEE PRODUCT SPECIFICATION
WEITERE TECHNISCHE DATEN SIEHE PRODUKTSPEZIFIKATION
POUR AUTRES DONNEES TECHNIQUES VOIR SPECIFICATION PRODUIT
PER ULTERIORI DATI TECNICI VEDERE SPECIFICA DI PRODOTTO

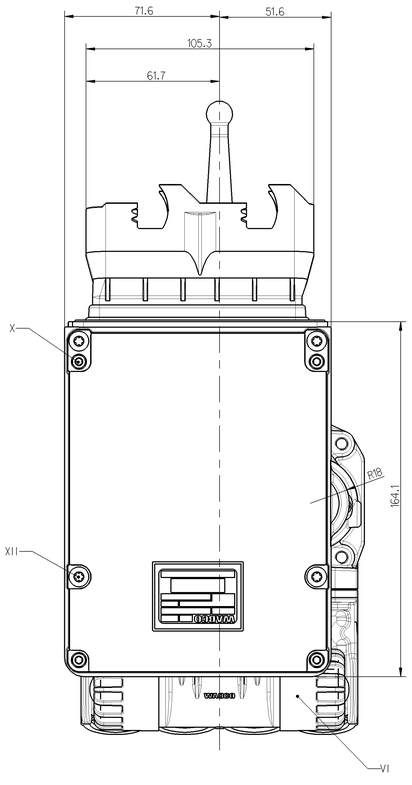

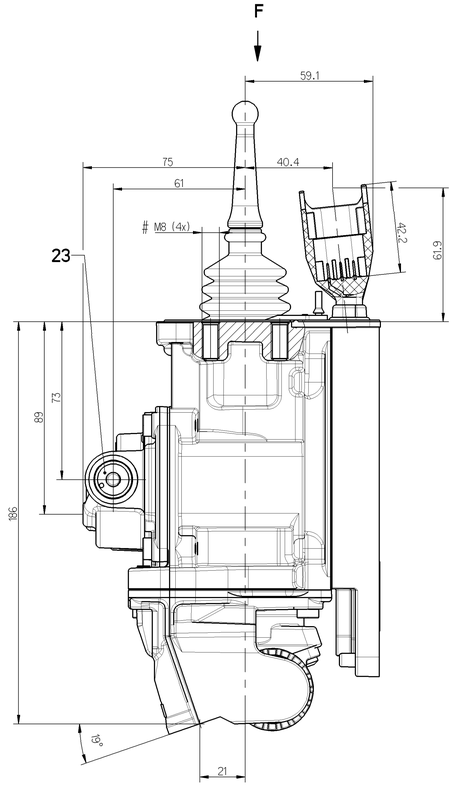

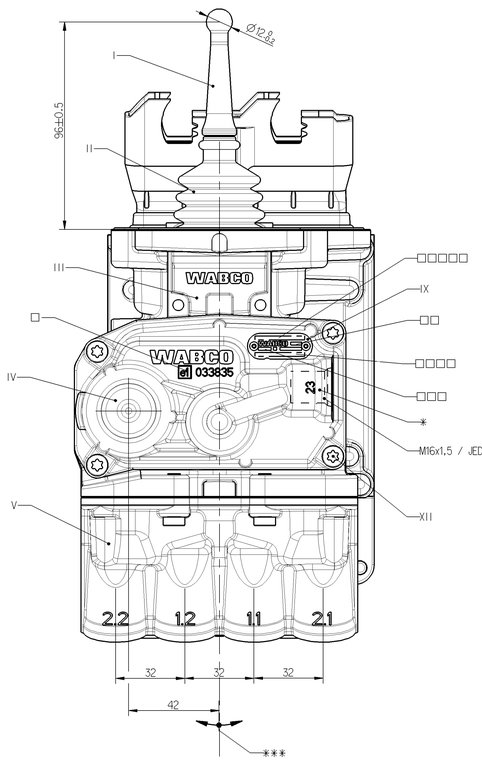

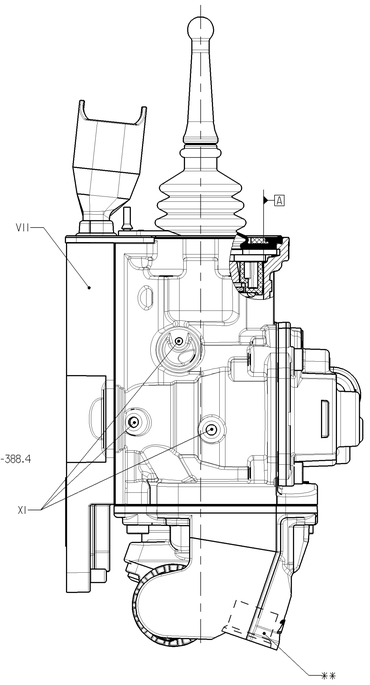

TENSION FREE MOUNTING OF THE LINES
SPANNUNGSFREIE MONTAGE DER LEITUNGEN
MONTAGE DES CONDUITES EXEMPT DE TENSION
FISSAGGIO DEI CONDOTTI SENZA TENSIONE

TORQUE
ANZUGSMOMENT
COUPLE DE SERRAGE
COPPIA DI SERRAGGIO
MAX. 27 Nm

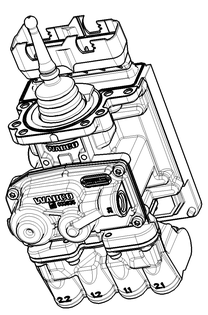

1:2

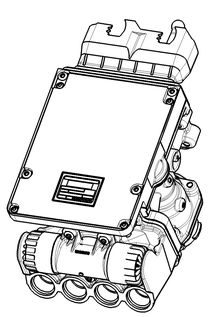

1:2

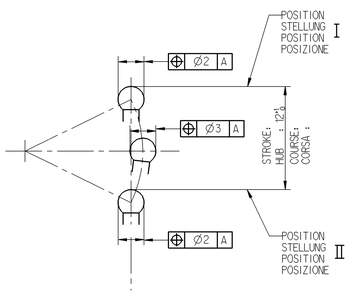

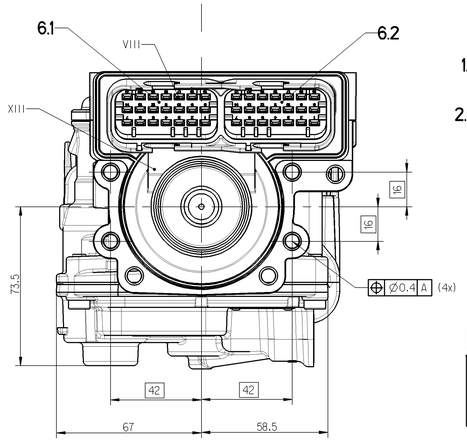

1.1/1.2 SUPPLY / VORRAT / ALIMENTATION / ALIMENTAZIONE

2.1/2.2 DELIVERY / ARBEITSLEITUNG / UTILISATION / MANDATA

23 REDUNDANZ

3 EXHAUST / ENTLUEFTUNG / ECHAPPEMENT / SCARICO

6.1 ELECTRICAL CONTROL / ELEKTRISCHER STEUERANSCHLUSS
6.2 COMMANDE ELECTRIQUE / COMANDO ELETTRICO

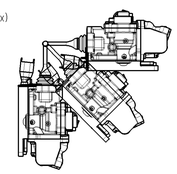

ADMISSIBLE INSTALLATION POSITION
ZULAESSIGE EINBAULAGE
POSITION D'INSTALLATION ADMISE
POSIZIONE DI MONTAGGIO AMMESSA

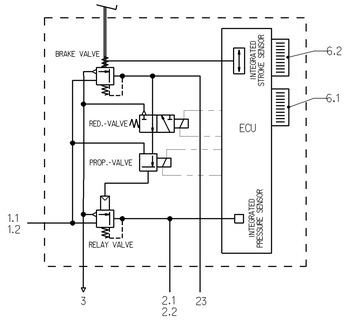

TORQUE
ANZUGSMOMENT
COUPLE DE SERRAGE
COPPIA DI SERRAGGIO
MAX. 27 Nm

	*	**
FOR THREAD PERMISSIBLE FUER GEWINDE ZULAESSIG POUR FILETAGE ADMISE PER FILETTATURA AMMESA	M16	M22
TORQUE ACCORDING TO JED-366 ANZUGSMOMENT ENTSPRECHEND JED-366 COUPLE DE SERRAGE SUIVANT JED-366 COPPIA DI SERRAGGIO SECONDO JED-366	MAX. 34 Nm	MAX. 53 Nm

DCN-No.	Rev.	Date
110299	6x4	06-08-08

State of Revision

General Specification:	JED-334-0		
Further Technical Data:	480 020 001 0		
Doc. Code: 535	Sheet: 1	To: 46	

General Tolerances JED-261

Class 1)	Range of Nominal Dimensions (± mm): ≤ 50	> 50 ≤ 180	> 180 ≤ 400	> 400	∢
Fine	0,5	1,0	1,5	2,0	±1°
Medium	1,0	2,0	3,0	4,0	±3°
Coarse	2,0	3,5	5,0	6,5	

Tapped Holes acc. ISO 4029 / JED-152
1) Tolerance Class Applied Crossmarked

Copyright WABCO *

Date	Signature
Drawn	
2003-03-20	GUENTHER
Checked	
2003-03-20	NEUHAUS
Expert	
Lichtenberg	

WABCO

CENTRAL BRAKE UNIT
ZENTRALBREMSGERAET
UNITE CENTRALE DE FREINAGE
UNITA CENTRALE DI FRENATURA

Mass	Scale	Material No.	WABCO 18, No. 480 020 000 0		
3.500 KG	1:1 / 1:2	480 020 000 0	Doc.Code	Language	Sheet
			653	en/de fr/it	1/2
Size	Tol.				
A 0	530		Function Code	CAD System	Prod.Type	Replacement for
				Pro/E	0 2 X	

100mm

This document is the property of WABCO. It must not be reproduced or made available to third parties without our express consent. Its contents must not be used or disclosed to anyone without our express authorisation. Offenders will be held liable for payment of damages. All rights are reserved in the event of the grant of a patent or the registration of a utility model or design.
Dieses Dokument ist Eigentum der WABCO. Es darf ohne unsere Zustimmung weder vervielfältigt noch Dritten zugänglich gemacht werden. Zuwiderhandlungen verpflichten zu Schadenersatz. Alle Rechte vorbehalten für den Fall der Patent-, Gebrauchsmuster- oder Geschmacksmustereintragung.
Ce document est la propriété de WABCO. Il ne doit ni être reproduit ni être mis à la disposition de tiers sans notre accord. Ses contenus ne doivent ni être utilisés ni être divulgués à personne sans notre autorisation. Les contrevenants sont tenus à dommages-intérêts. Tous droits réservés en cas de délivrance d'un brevet ou d'enregistrement d'un modèle d'utilité ou de dessin ou modèle.
Questo documento è proprietà della WABCO. Non può essere riprodotto o messo a disposizione di terzi senza nostro consenso. Il suo contenuto non può essere utilizzato o rivelato a chiunque senza nostra autorizzazione. I trasgressori sono tenuti al risarcimento dei danni. Tutti i diritti sono riservati in caso di rilascio di brevetto o di registrazione di modello di utilità o di disegno o modello.