<CI> CUSTOMER INTERFACE 0

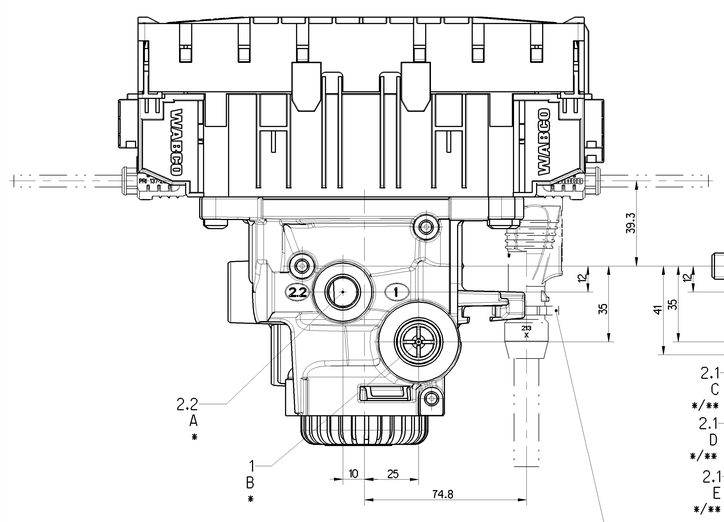

USE CABLE TIES 4.8mm AND ADJUSTED CABLE TY-RAP FOR TENSILE FORCE F >= 220N
KABELBINDER 4.8mm UND AUF MAX. ZUGKRAFT F >= 220N EINGESTELLTE KABELBINDERZANGE VERWENDEN
UTILISER ELEMENTES DE FIXAGE 4.8mm ET FORCE DE TRACTION MAXI F >= 220N
USARE ELEMENTO DI FISSAGGIO 4.8mm E FORZA DI TRAZIONE MASSI F >= 220N

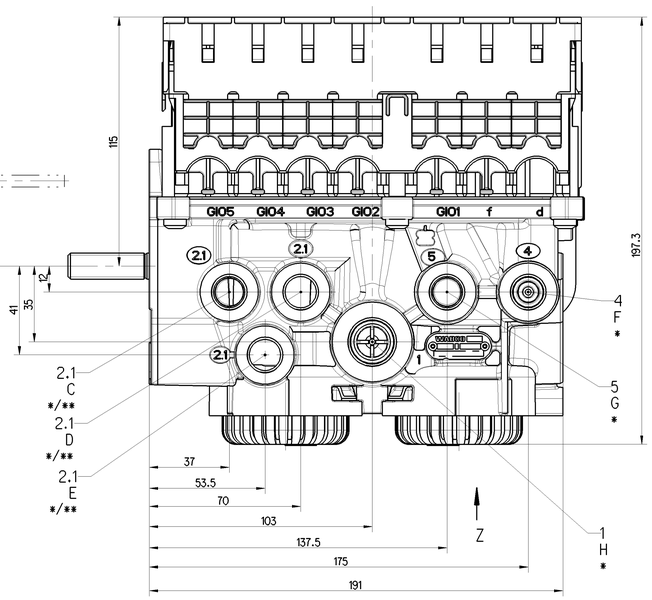

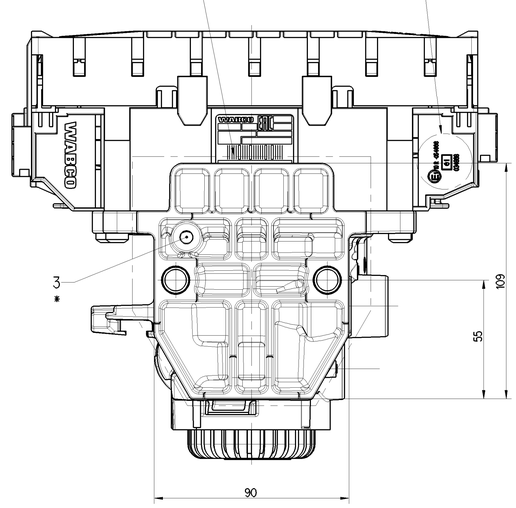

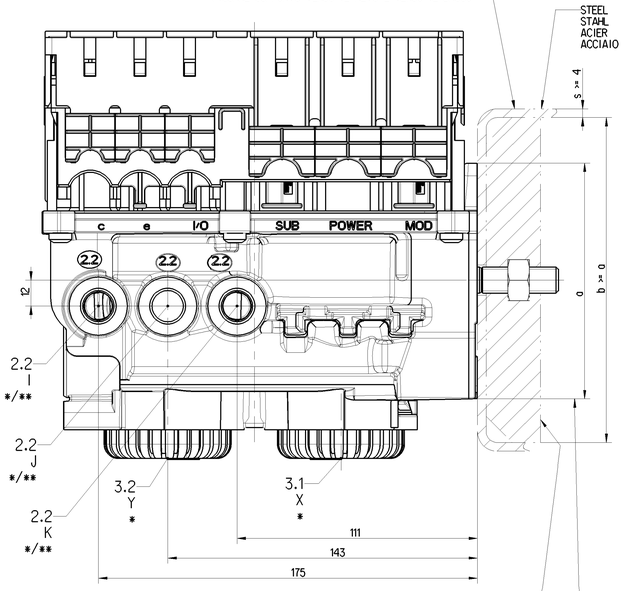

Y
2:1
(A17)

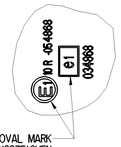

EEC APPROVAL MARK
EG-GENEHMIGUNGSZEICHEN
MARQUE D'HOMOLOGATION DE LA CEE
MARCHIO D'OMOLOGAZIONE DEL EEC

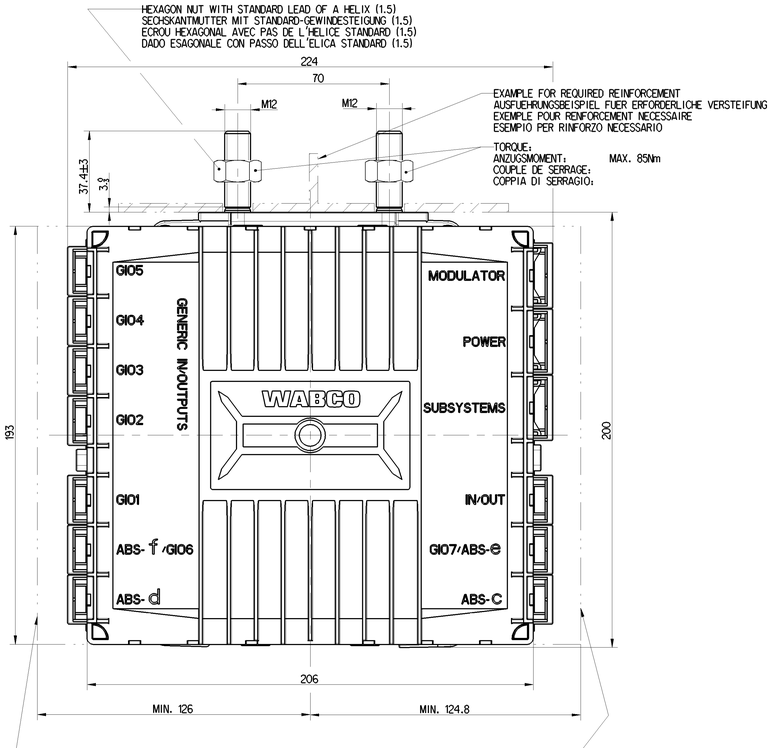

CLEARANCE REQUIRED FOR INSTALLATION OF SLIDERS IN FULL OPENED POSITION
ERFORDERLICHER MONTAGEFREIRAUM FUER SCHIEBER IN GEOEFFNETER STELLUNG
ESPACE LIBRE REQUIS POUR L'INSTALLATION DES COULISSES OUVERTS
SPAZIO LIBERO RICHIESTO PER IL MONTAGGIO DI CURSORE APERTO

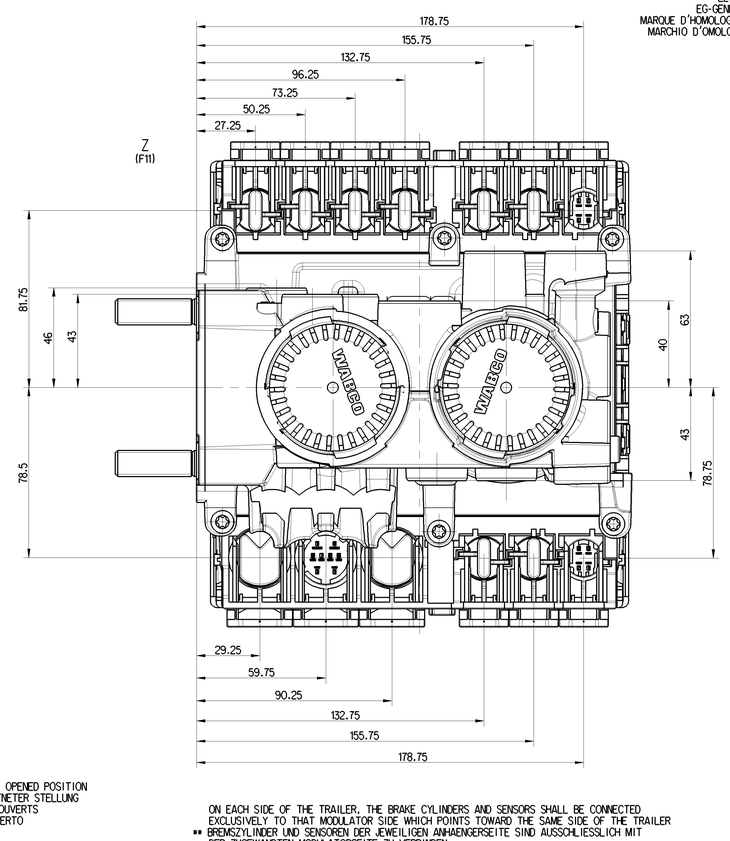

ON EACH SIDE OF THE TRAILER, THE BRAKE CYLINDERS AND SENSORS SHALL BE CONNECTED EXCLUSIVELY TO THAT MODULATOR SIDE WHICH POINTS TOWARD THE SAME SIDE OF THE TRAILER
** BREMSZYLINDER UND SENSOREN DER JEWEILIGEN ANHAENGERSEITE SIND AUSSCHLIESSLICH MIT DER ZUGEWANDTEN MODULATORSEITE ZU VERBINDEN
SUR CHAQUE COTE DU REMORQUE, LES CYLINDRES DE FREIN ET LES CAPTEURS DOIVENT ETRE RELIES AVEC LE MEME COTE DU MODULATEUR SEULEMENT
SU CIASCUN LATO DEL RIMORCHIO, I CILINDI DI FRENO ED I SENSORI DEVONO ESSERE COLLEGATI ALLO STESSO LATO DEL MODULATORE

• PORT IDENTIFICATION ANSCHLUSSBEZEICHNUNGEN
REFERENCE D'ORIFICE DESIGNAZIONE DELL ORIFIZIO

PORT ANSCHLUSS ORIFICE ORIFIZIO		PORT IDENTIFICATION ANSCHLUSSBEZEICHNUNG REFERENCE D'ORIFICE DESIGNAZIONE DELL ORIFIZIO	TAPPED HOLE GEWINDEBOHRUNGEN TROUS TARAUDE BOCCHETTONE FILETTATO	PIPE FOR SUPPLY LEITUNG ZUM VORRATSBEHAELTER CONDUITE D'ALIMENTATION CONDOTTA D'ALIMENTAZIONE
2.2	A	BRAKE CYLINDER BREMSZYLINDER CYLINDRE DE FREIN CILINDRO FRENO	M16x1.5; JED-152 DEPHT. TIEFE: MIN 13.5 PROFONDEUR. PROFONDITA:	
1	B	SUPPLY VORRATSBEHAELTER ALIMENTATION ALIMENTAZIONE	M22x1.5 JED-152	INNER DIAMETER OF PIPE: ROHRINNENDURCHMESSER: MIN. Ø12 DIAMETRE INTERIEUR DU TUBE: DIAMETRO INTERNO DEL TUBO:
2.1	C	BRAKE CYLINDER BREMSZYLINDER CYLINDRE DE FREIN CILINDRO FRENO	M16x1.5; JED-152 DEPHT. TIEFE: MIN 13.5 PROFONDEUR. PROFONDITA:	
2.1	D			
2.1	E			
4	F	CONTROL PRESSURE STEUERDRUCK PRESSION DE COMMANDE PRESSIONE DI COMANDO		
5	G	AIR-SUSPENSION BELLOW LUFTFEDERBALG COUSSIN DE SUSPENSION PNEUMATIQUE SOFFIETTO A SOSPENSIONE PNEUMATICA		
1	H	SUPPLY VORRATSBEHAELTER ALIMENTATION ALIMENTAZIONE	M22x1.5 JED-152	INNER DIAMETER OF PIPE: ROHRINNENDURCHMESSER: MIN. Ø12 DIAMETRE INTERIEUR DU TUBE: DIAMETRO INTERNO DEL TUBO:
2.2	I	BRAKE CYLINDER BREMSZYLINDER CYLINDRE DE FREIN CILINDRO FRENO	M16x1.5; JED-152 DEPHT. TIEFE: MIN 13.5 PROFONDEUR. PROFONDITA:	
2.2	J			
2.2	K			
3		EXHAUST ENTLUEFTUNG ECHAPPEMENT SCARICO	-	
3.1	X	EXHAUST ENTLUEFTUNG ECHAPPEMENT SCARICO	-	
3.2	Y		-	

RELATED 3D-MODEL:
ZUGEHOERIGES 3D-MODELL: 480 102 080 0____A02 Rev.J
MODELE 3D CORRESPONDANTE:
MODELLO 3D APPARTENENTE:

General Specification: ISO 8205, JED-334-1, Sae ISO 14405 LP
Further Technical Data:
Doc. Code: Sheet: To
General Tolerances JED-261

Class 1)	> 0 ≤ 50	> 50 ≤ 180	> 180 ≤ 400	> 400	∡
Fine	±0.5	±1	±1.5	±2	±3°
Medium	±1	±2	±3	±4	
Coarse X	±2	±3.5	±5	±6.5	

Range of nominal dimensions in mm
Tapped Holes acc. JED-152
1) Tolerance Class Applied Crossmarked

Copyright WABCO®

Date	Signature
Drawn 2022-07-14	Hermsdorf
Checked 2022-07-14	Stephan

Dimensions in mm

Mass	Scale
4.400 kg	1:1 2:1

Material No.

WABCO

EBS Trailer Modulator Multivoltage
EBS-Anhaengermodulator Multivoltage
EBS de la Remorque Modulateur Multivoltage
EBS del Rimorchio Modulatore Multivoltage

480 102 080 0

Date of first issue: 2009-11-03
Doc.Code 005 Language ML Sheet 1/4

Size	CAD System	ECN-No.	Revision	Techn. Resp.	Replacement for
A 0	CREO	510890	1/1X F	6870	-

100mm

Tale immagine o prodotto è protetta da copyright. Tutte le modifiche, gli aggiornamenti o le altre utili informazioni che dovessero rendersi necessarie, verranno da WABCO rese note agli aventi diritto. Questo documento non può essere utilizzato per scopi commerciali, né può essere copiato o comunicato a terzi senza il nostro consenso scritto. Ogni utilizzo indebito o qualsiasi divulgazione di parti di questo documento sono contrari alla legge. Tale documento è tutelato dalla legge sulla proprietà intellettuale e sui diritti d'autore.
This information or product is copyrighted by WABCO. All changes, updates and other useful information that may be required will be made known to the rightful parties. This document may not be used for any commercial purposes nor may it be copied or communicated to third parties without our consent. Any improper use or any disclosure of parts of this document are contrary to the law. This document is the subject of copyright and intellectual property rights.

FURTHER TECHNICAL DATA SEE PRODUCT SPECIFICATION: WEITERE TECHNISCHE DATEN SIEHE PRODUKTSPEZIFIKATION: POUR AUTRES DONNEES TECHNIQUES VOIR SPECIFICATION PRODUIT: PER ULTERIORI DATI TECNICI VEDERE SPECIFICA DI PRODOTTO:	480 102 089 0, DOC-CODE 035
WORKING MEDIUM: ARBEITSMEDIUM: FLUIDE D'UTILISATION: FLUIDO DI ESERCIZIO:	480 102 089 0, DOC-CODE 035
WORKING ENVIRONMENT: UMGEBUNGSMEDIUM: FLUIDE AMBIANTE: FLUIDO AMBIENTE:	AIR WITH TRACES OF WATER, SALT, DUST AND ENGINE OIL LUFT MIT SPUREN VON WASSER, SALZ, STAUB UND MOTOROEL AIR AVEC TRACES D'EAU, DE SEL, DE POUSSIERE ET D'HUILE MOTEUR ARIA CONTRACCIE DI ACQUA, SALE, POLVERO ED OLIO MOTORE
THERMAL RANGE OF APPLICATION UNDER NORMAL ENVIRONMENTAL CONDITIONS: THERMISCHER ANWENDUNGSBEREICH UNTER NORMALEN UMGEBUNGSBEDINGUNGEN: GAMME D'APPLICATION THERMIQUE DANS CONDITIONS D'ENVIRONNEMENT NORMALES: CAMPO TERMICO D'APPLICAZIONE NELLE NORMALI CONDIZIONI AMBIENTALI:	-40 °C ... +65 °C SEE PRODUCT SPECIFICATION SIEHE PRODUKTSPEZIFIKATION VOIR SPECIFICATION DU PRODUIT VEDERE SPECIFICA DI PRODOTTO
SHORT-TIME RESISTANCE TO HEAT: KURZZEITIGE WAERMEBESTAENDIGKEIT: RESISTANCE THERMIQUE TEMPORAIRE: RESISTENZA TERMICA PER BREVE PERIODO:	MAX. +110 °C FOR 1h WITHOUT FUNCTION OHNE FUNKTION SANS FONCTION SENZA FUNZIONE
WORKING PRESSURE (SUPPLY): BETRIEBSDRUCK (VORRAT): PRESSION DE SERVICE (ALIMENTATION): PRESSIONE DI ESERCIZIO (ALIMENTAZIONE):	p_1 = 8.5 bar
MAX. PERMISSIBLE WORKING PRESSURE (SUPPLY): MAX. ZULAESSIGER BETRIEBSDRUCK (VORRAT): PRESSION DE SERVICE (ALIMENTATION) MAX. ADMISSIBLE: PRESSIONE DI ESERCIZIO (ALIMENTAZIONE) MAX. AMMISSIBILE:	p_1 MAX. = 9.5 bar
MIN. FLOW PASSAGE / NOMINAL DIAMETER: MIN. DURCHFLUSSOEFFNUNG / NENNWEITE: MIN. ORIFICE CALIBRE / DIAMETRE NOMINALE: MIN. PASSAGIO LIBERO / DIAMETRO NOMINALE:	PORT: 1 ANSCHLUSS: 2.1 / 2.2 113MM² / DN 12 ORIFICE: ORIFIZIO: 4.2 PORT: ANSCHLUSS: 2.3 28.3MM² / DN 6 ORIFICE: ORIFIZIO: PORT: ANSCHLUSS: 4 0.79MM² / DN 1.0 ORIFICE: 5 ORIFIZIO: PORT: ANSCHLUSS: 1.1 50.2MM² / DN 8 ORIFICE: 2.4 ORIFIZIO:
ELECTRONIC CONTROL UNIT: ELEKTRONIK: ELECTRONIQUE: CENTRALINA ELETTRONICA:	PREMIUM
MAX. SYSTEM: MAX. SYSTEM: MAX. SYSTEME: MAX. SISTEMA:	4S / 3M
VOLTAGE: SPANNUNG: TENSION: TENSIONE:	TERMINAL: ANSCHLUSS: X2 MIN. 9.5V BORNE: MAX. 30V TERMINALE:
TYPE OF PROTECTION ACC. TO: SCHUTZART NACH: MODE DE PROTECTION SUIVANT: TIPO DI PROTEZIONE SECONDO:	ISO 16750-F-Z-C-D-D IP6K9K COMPLETE DEVICE WITH MOUNTED PLUGS KOMPLETTES GERAET MIT MONTIERTEN STECKERN APPAREIL COMPLET AVEC LES FICHES MONTES APPARECCHIO COMPLETO CON SPINE MONTATO
INSTALLATION INSTRUCTION: INSTALLATIONSHINWEIS: INDICATION POUR L'INSTALLATION: INDICAZIONE DI MONTAGGIO:	AFTER INITIAL INSTALLATION A COMMISSIONING WITH DIAGNOSTIC SOFTWARE IS REQUIRED NACH DER ERSTINSTALLATION IST EINE INBETRIEBNAHME MIT DER DIAGNOSESOFTWARE ERFORDERLICH APRES L'INSTALLATION INITIALE, LE MISE EN SERVICE AVEC LOGICIEL DE DIAGNOSITC EST REQUIS FACENDO SEGUITO A L'INSTALLAZIONE INIZIALE, L'IMMISSIONE IN SERVIZIO A MODULO SOFTWARE DIAGNOSI ESSERE NECESSARIO
EEC APPROVAL MARK: EG-GENEHMIGUNGSZEICHEN: MARQUE D'HOMOLOGATION DE LA CEE: MARCHIO D'OMOLOGAZIONE DEL EEC:	APPROVAL NUMBER 03 4868 ACCORDING TO GUIDELINE 72/245/EEC LAST UPDATE BY GUIDELINE 2006/28/EG, AND ECE RULE NO. 10 GENEHMIGUNGSNUMMER 03 4868 NACH RICHTLINIE 72/245/EWG ZULETZT GEAENDERT DURCH RICHTLINIE 2006/28/EG, UND ECE RICHTLINIE NR. 10 NUMERO D'HOMOLOGATION 03 4868 SELON DIRECTIVE 72/245/EWG DERNIER MODIFICATION SELON DIRECTIVE 2006/28/EG, ET REGLEMENT ECE NO.10 NUMERO D'OMOLOGAZIONE 03 4868 A SECONDO DI DIRETTIVA 72/245/EWG MODIFICAZIONE ULTIMA PER DIRETTIVA 2006/28/EG, E REGOLAMENTO ECE NO. 10
LAYING OF THE CABLES ACCORDING TO INSTALLATION INSTRUCTION: VERLEGUNG DER ELEKTRISCHEN LEITUNGEN GEMAESS INSTALLATIONSVORSCHRIFT: POSER LES CABLES SUIVANT L'INDICATION POUR L'INSTALLATION: POSARE I CAVI SECONDO INDICAZIONE DI MONTAGGIO:	449 000 000 0, DOC-CODE 611
HANDLING, STORAGE, PACKAGING, PRESERVATION AND DELIVERY: HANDHABUNG, LAGERUNG, VERPACKUNG, KONSERVIERUNG UND VERSAND: MANUTENTION, STOCKAGE, CONDITIONNEMENT, PRESERVATION ET LIVRAISON: MOVIMENTAZIONE, IMMAGAZZINAMENTO, IMBALLAGGIO, CONSERVAZIONE E CONSEGNA:	480 102 089 0, DOC-CODE 035
SAFETY HINTS FOR ELECTROSTATIC PAINTING AND WELDING WORK: SICHERHEITSHINWEISE FUER ELEKTROSTATISCHES LACKIEREN UND SCHWEISSARBEITEN: CONSEILS DE SECURITE DE TRAVAUX DE PEINTURE ELECTROSTATIQUE ET DE SOUDURE: SUGGERIMENTI DI SICUREZZA PER LAVORI DI SALDATURA O VERNICIATURA:	480 102 089 0, DOC-CODE 035

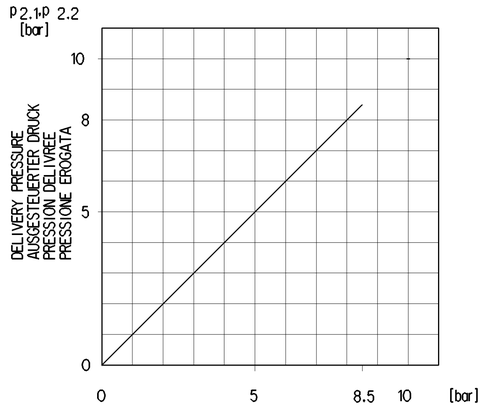

BRAKE VALUE
BREMSWERT
VALEUR DE FREINAGE
VALORE DI FRENATURA

Toute Communication ou reproduction de ce document, toute exploitation ou communication de son contenu sont interdites, sauf autorisation écrite. Tous droits de propriété intellectuelle réservés, notamment en matière de brevets et de modèles.
Weitergabe sowie Vervielfältigung dieser Unterlage, Verwertung und Mitteilung ihres Inhalts nicht gestattet, soweit nicht ausdrücklich zugesichert. Gewerbliche Schutzrechte vorbehalten, insbesondere Patent- und Gebrauchsmustereintragung vorbehalten.
Non è permesso consegnare a terzi o riprodurre questo documento, né utilizzare il contenuto o renderlo comunque noto a terzi senza autorizzazione scritta. Si riservano i diritti di proprietà intellettuale, in particolare quelli di brevetto o modello.
Copying of this document and giving it to others and the use or communication of the contents thereof, are forbidden without express authority. Offenders are liable to the payment of damages. All rights are reserved in the event of the grant of a patent or registration of a utility model or design. This document is the subject of copyright.

General Specification: ISO 8015, JED-334-1, Size ISO 14405 LP
Further Technical Data:
Doc. Code: | Sheet: | To
General Tolerances JED-261

Class 1)	Range of nominal dimensions in mm ≤ 50	> 50 ≤ 180	> 180 ≤ 400	> 400	
Fine	±0.5	±1	±1.5	±2	±3°
Medium	±1	±2	±3	±4	
Coarse X	±2	±3.5	±5	±6.5	

Tapped Holes acc. JED-152
1) Tolerance Class Applied Crossmarked

Copyright WABCO®

Date	Signature
Drawn 2022-07-14	Hermsdorf
Checked 2022-07-14	Stephan

Dimensions in mm

Mass	Scale	Material No.	Date of first issue: 2009-11-03		
4.400 kg	1:1	480 102 080 0	Doc.-Code 005	Language ML	Sheet 2/4
Size A 1	CAD System CREO	ECN-No. 510880 / Revision 0/IX F / Techn. Resp. 6870	Replacement for -		

WABCO
EBS Trailer Modulator Multivoltage
EBS-Anhoengermodulator Multivoltage
EBS de la Remorque Modulateur Multivoltage
EBS del Rimorchio Modulatore Mulitvoltage

100mm

CONNECTOR STECKER CONNECTEUR CONNETTORE	PIN KONTAKT LANGUETTE SPINA PIATTA	PREMIUM	PROTECTION CAP SCHUTZKAPPE CAPUCHON PROTECTEUR PROTETTORO
X1 MODULATOR 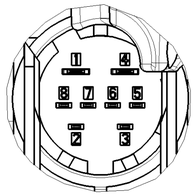	1	GND_EVAV	X
	2	SA_RED	
	3	GND_RED	
	4	GND	
	5	SA	
	6	IN-L	
	7	SA_AV	
	8	SA_EV	
X2 POWER 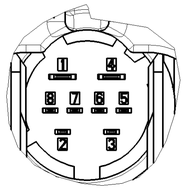	1	KL 30	
	2	KL 15	
	3	GND (KL 15)	
	4	GND	
	5	WALA	
	6	CAN_H	
	7	CAN_L	
X3 SUBSYSTEM 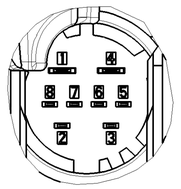	1	SA (KL 30)	X
	2	CAN2_H	
	3	CAN2_L	
	4	GND	
	5	SA 4-2	
	6	CLOCK	
	7	DATA	
	8	IG (H2)	
X4 IN/OUT 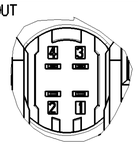	1	24N/TCE/BAT	X
	2	24N-GND	
	3	CAN2_H	
	4	CAN2_L	
X5 ABS e/GIO 7 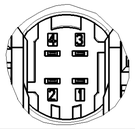	1	SA 2-1	X
	2	GND	
	3	IG (Z2)	
	4	IGM (Z2)	
X6 ABS c	1		
	2		
	3	IG (H2)	
	4	IGM (H2)	

CONNECTOR STECKER CONNECTEUR CONNETTORE	PIN KONTAKT LANGUETTE SPINA PIATTA	PREMIUM	PROTECTION CAP SCHUTZKAPPE CAPUCHON PROTECTEUR PROTETTORO
X13 GIO 5 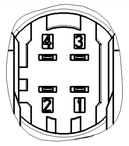	1	SA 4-1	X
	2	GND	
	3	CAN3_H	
	4	CAN3_L	
X12 GIO 4 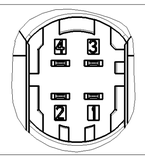	1	SA 3-1	X
	2	GND	
	3	ECAS	
	4	WS-2	
X11 GIO 3 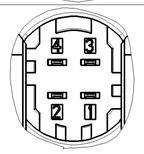	1	SA 1-2	X
	2	GND	
	3	IN 2	
	4	SA 2-1	
X10 GIO 2	1	SA 3-2	X
	2	GND	
	3	SA 5-1	
	4	SA 2-2	
X9 GIO 1 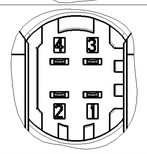	1	SA 1-1	X
	2	GND	
	3	IN 1	
	4	WS-1	
X8 ABS f/GIO 6 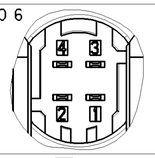	1	SA 5-2	X
	2	GND	
	3	IG (Z1)	
	4	IGM (Z1)	
X7 ABS d 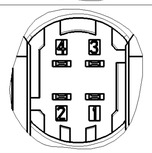	1		
	2		
	3	IG (H1)	
	4	IGM (H1)	

VIEW SHOWN WITHOUT PROTECTION CAPS
ANSICHT OHNE SCHUTZKAPPEN DARGESTELLT
VUE SANS CAPUCHONS PROTECTEURS
VISTA SENZA PROTETTORI

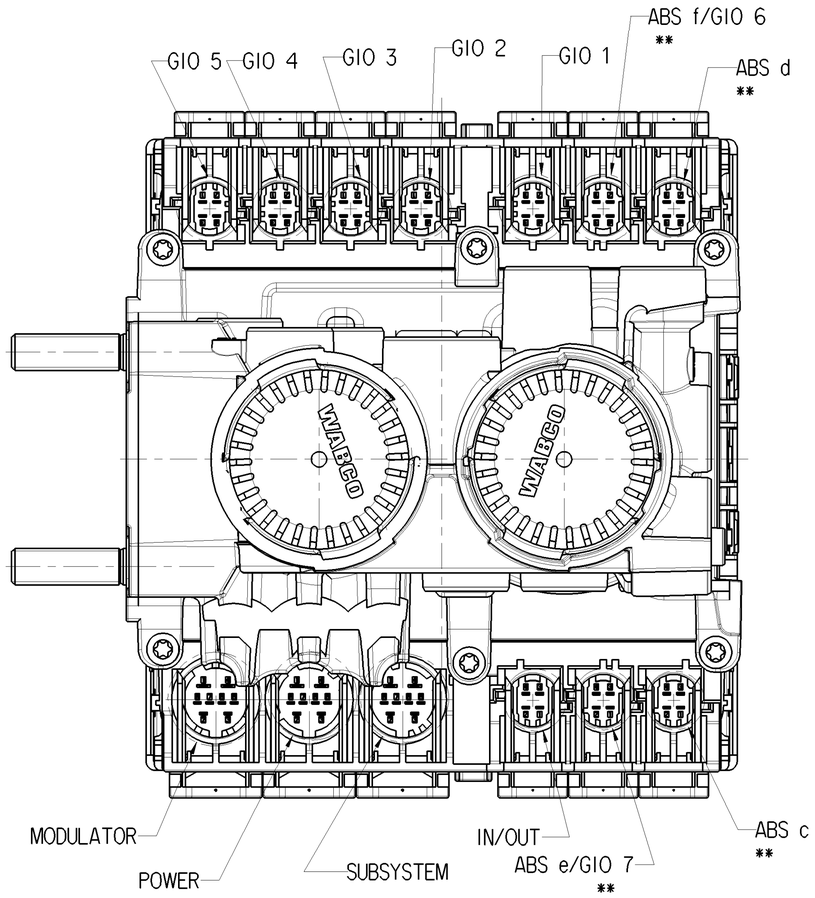

UNUSED TERMINALS: PROTECTION CAPS
NICHT BENUTZTE ANSCHLUESSE: SCHUTZKAPPEN
BORNES NON UTILISEES: CAPUCHONS PROTECTEURS
TERMINALI NON USATI: PROTETTORI

CONNECTORS OR PROTECTION CAPS COMPLETEY PUSHED IN BEFOR CLOSING THE SLIDERS
STECKER ODER SCHUTZKAPPEN KOMLETT EINSTECKEN UND HALTEN, BEVOR DIE SCHIEBER EINGESCHOBEN WERDEN
CONNECTEURS OU CAPUCHONS PROTECTEURS INSEREES COMPLETES AVANT DE FERMER LES COULISSES
CONNETTORE O PROTETTORI PER INSERIRE COMPLETAMENTE PRIMA CHIUDERE DI CURSORE

8-POLE CONNECTORS TO BE SECURED WITH CABLE TIES (SEE SHEET 1)
8-POLIGE STECKER MIT KABELBINDER SICHERN (SIEHE BLATT 1)
LES CONNECTEUS A 8 CONTACTS DOIVENT ETRE FIXES AVEC ELEMENTS DE FIXAGE (VOIR FEUILLE 1)
I CONNETTORI A 8 CONTATTI DEVONO ESSERE FISSATI CON ELEMENTI DI FISSAGGIO (VEDERE FOGLIO 1)

ON EACH SIDE OF THE TRAILER, THE BRAKE CYLINDERS AND SENSORS SHALL BE CONNECTED
EXCLUSIVELY TO THAT MODULATOR SIDE WHICH POINTS TOWARD THE SAME SIDE OF THE TRAILER
** BREMSZYLINDER UND SENSOREN DER JEWEILIGEN ANHAENGERSEITE SIND AUSSCHLIESSLICH MIT
DER ZUGEWANDTEN MODULATORSEITE ZU VERBINDEN
SUR CHAQUE COTE DU REMORQUE, LES CYLINDRES DE FREIN ET LES CAPTEURS DOIVENT ETRE
RELIES AVEC LE MEME COTE DU MODULATEUR SEULEMENT
SU CIASCUN LATO DEL RIMORCHIO, I CILINDI DI FRENO ED I SENSORI DEVONO ESSERE COLLEGATI
ALLO STESSO LATO DEL MODULATORE

MOUNTING OF CONNECTORS AND PROTECTION CAPS:
UNLOCK OF THE SLIDERS ONLY BY USE OF AN OPEN END SPANNER 13mm

MONTAGE DER STECKER UND SCHUTZKAPPEN:
ENTRASTEN DER SCHIEBER NUR MIT 13mm MAULSCHLUESSEL

MONTAGE DES CONNECTEURS ET CAPUCHONS PROTECTEURS:
RELACHER LES COULISSES SEULEMENT PAR UN CLE MIXTE 13mm

MONTAGGIO DI CONNETTORE E PROTETTORI:
SGANCIARE SOLAMENTE CON CHIAVE FISSA 13mm

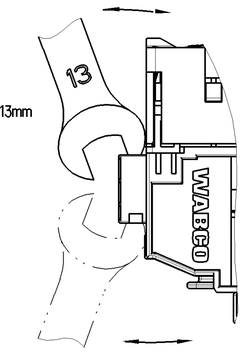

Tutti i diritti riservati. Copyright WABCO®

General Specification: ISO 8015, JED-334-1, Size ISO 14405 LP
Further Technical Data:
Doc. Code: | Sheet: | To

General Tolerances JED-261

Class 1)	Range of nominal dimensions in mm ≤ 50	> 50 ≤ 180	> 180 ≤ 400	> 400	∢
Fine	±0.5	±1	±1.5	±2	
Medium	±1	±2	±3	±4	±3°
Coarse X	±2	±3.5	±5	±6.5	

Tapped Holes acc. JED-152
1) Tolerance Class Applied Crossmarked

Copyright WABCO®

Date	Signature
Drawn 2022-07-14	Hermsdorf
Checked 2022-07-14	Stephan

Dimensions in mm

Mass	Scale	Material No.	Date of first issue: 2009-11-03	
4.400 kg	1:1	480 102 080 0	Doc.Code 005	Language ML / Sheet 3/4
Size A 1	CAD System CREO	EQN-No. 510880 / Revision 0/1X F / Techn. Resp. 6870	Replacement for -	

WABCO

EBS Trailer Modulator Multivoltage
EBS-Anhaengermodulator Multivoltage
EBS de la Remorque Modulateur Multivoltage
EBS del Rimorchio Modulatore Mulitvoltage

Non è permesso consegnare a terzi o riprodurre questo documento, né utilizzare il contenuto o renderlo comunque noto a terzi senza esplicita autorizzazione della Società. Tutti i diritti derivanti da brevetti o modelli.
Copying of this document and giving it to others and the use or communication of the contents thereof, are forbidden without express authority. Offenders are liable to the payment of damages. All rights are reserved in the event of the grant of patent or registration of a utility model or design. This document is the subject of copyright.
Toute Communication ou reproduction de ce document, toute exploitation ou communication de son contenu sont interdites, sauf autorisation. Tous droits de propriété industrielle réservés. notamment en matière de brevets et de modèles.
Weitergabe sowie Vervielfältigung dieser Unterlage, Verwertung und Mitteilung ihres Inhalts nicht gestattet, soweit nicht ausdrücklich zugestanden. Zuwiderhandlungen verpflichten zu Schadensersatz. Alle Rechte für den Fall der Patent- oder Gebrauchsmuster-Eintragung vorbehalten.

INSTALLATION RESTRICTIONS FOR RSS (ROLL STABILITY SUPPORT)
EINBAUBESCHRAENKUNGEN FUER RSS
RESTRICTIONS D'INSTALLATION POUR RSS
LIMITAZIONI DI MONTAGGIO PER RSS

INSTALLATION LIMITATIONS FOR DRAWBAR TRAILER:
EINBAUBESCHRAENKUNGEN FUER DEICHSELANHAENGER:
RESTICTIONS D'INSTALLATION POUR REMORQUE A TIMON:
LIMITAZIONE DI MONTAGGIO DEL RIMORCHIO A TIMONE:

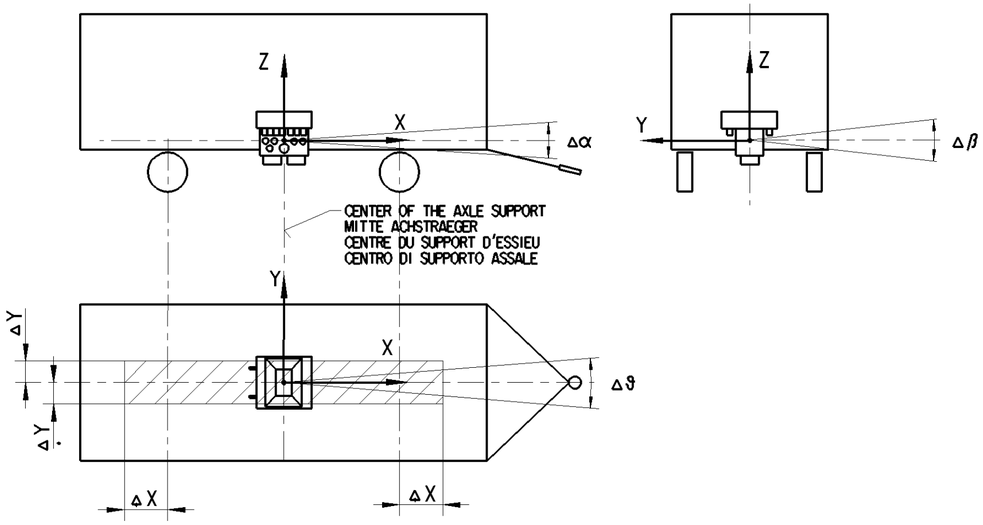

	Δ X [mm]	Δ Y [mm]	Δα	Δβ	Δϑ
RSS NOT ACTIVATED RSS NICHT AKTIVIERT RSS NON ACTIVE RSS NON ATTIVATO	-	-	±15°	±15°	±15° ***
RSS ACTIVATED RSS AKTIVIERT RSS ACTIVE RSS ATTIVATO	600	500	±15°	±3°	±3° ***

*** PERMISSIBLE INSTALLATION POSITION FOR DRAWBAR TRAILER:
ZULAESSIGE EINBAULAGE FUER DEICHSELANHAENGER:
POSITION D'INSTALLATION ADMISE POUR REMORQUE A TIMON:
POSIZIONE DI MONTAGGIO AMMESSA DEL RIMORCHIO A TIMONE: ±180°

INSTALLATION LIMITATIONS FOR SEMITRAILER:
EINBAUBESCHRAENKUNGEN FUER SATTELANHAENGER:
RESTICTIONS D'INSTALLATION POUR SEMI-REMORQUE:
LIMITAZIONE DI MONTAGGIO DEL SEMIRIMORCHIO:

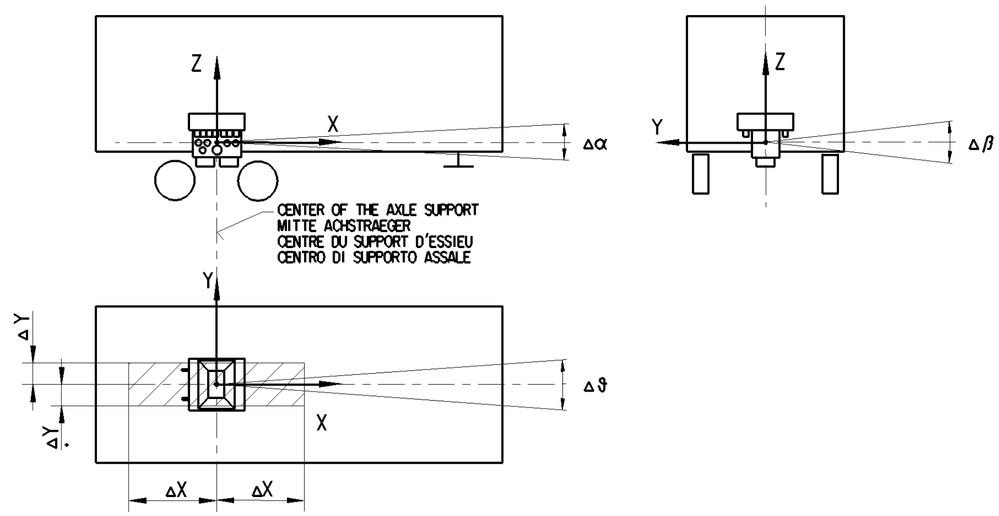

	Δ X [mm]	Δ Y [mm]	Δα	Δβ	Δϑ
RSS NOT ACTIVATED RSS NICHT AKTIVIERT RSS NON ACTIVE RSS NON ATTIVATO	-	-	±15°	±15°	±15° ****
RSS ACTIVATED RSS AKTIVIERT RSS ACTIVE RSS ATTIVATO	2000	500	±15°	±3°	±3° ****

**** PERMISSIBLE INSTALLATION POSITION FOR SEMITRAILER:
ZULAESSIGE EINBAULAGE FUER SATTELANHAENGER:
POSITION D'INSTALLATION ADMISE POUR SEMI-REMORQUE:
POSIZIONE DI MONTAGGIO AMMESSA DEL SEMIRIMORCHIO: ±180°

General Specification: ISO 8015, JED-334-1, Size ISO 14405 LP					
Further Technical Data:					
Doc. Code:			Sheet:	To	
General Tolerances JED-261					
	Range of nominal dimensions in mm				
Class 1)	≤ 50	> 50 ≤ 180	> 180 ≤ 400	> 400	∢
Fine	±0.5	±1	±1.5	±2	±3°
Medium	±1	±2	±3	±4	
Coarse X	±2	±3.5	±5	±6.5	
Tapped Holes acc. JED-152					
1) Tolerance Class Applied Crossmarked					

Copyright WABCO®

Date	Signature
Drawn	
2022-07-14	Hermsdorf
Checked	
2022-07-14	Stephan
Dimensions in mm	

WABCO

EBS Trailer Modulator Multivoltage
EBS-Anhaengermodulator Multivoltage
EBS de la Remorque Modulateur Multivoltage
EBS del Rimorchio Modulatore Mulitvoltage

Mass	Scale	Material No.	Date of first issue: 2009-11-03		
4.400 kg	1:1	480 102 080 0	Doc.Code	Language	Sheet
Size	CAD System		005	ML	4/4
A 2	CREO				

ECN-No.	Revision		Techn. Resp.	Replacement for
510880	0/1X	F	6870	-

100mm

Toute Communication ou reproduction de ce document, toute exploitation ou communication de son contenu sont interdites, sauf autorisation expresse. Tout manquement à cette règle constitue un dû, évident et expose son auteur au versement de dommages et interêts. Tous droits de propriété industrielle réservés, notamment en matière de brevets et de modèles.

Weitergabe sowie Vervielfältigung dieser Unterlage, Verwertung und Mitteilung ihres Inhalts nicht gestattet, soweit nicht ausdrücklich zugestanden. Zuwiderhandlungen stellen einen offensichtlichen Mißbrauch dar und verpflichten zu Schadenersatz. Alle Rechte für den Fall der Patenterteilung oder Gebrauchsmuster-Eintragung vorbehalten.

Non è permesso consegnare a terzi o riprodurre questo documento, ne utilizzarne il contenuto o renderlo comunque noto a terzi senza autorizzazione esplicita. Ogni infrazione costituirà un evidente abuso e comporterà il risarcimento dei danni subiti. E'fatta riserva di tutti i diritti derivanti da brevetti o modelli.

Copying of this document and giving it to others and the use or communication of the contents thereof, are forbidden without express authority. Contravention of this restriction will constitute an evident abuse and result in a liability to the payment of damages. All rights are reserved in the event of the grant of patent or registration of a utility model or design. This document is the subject of copyright.