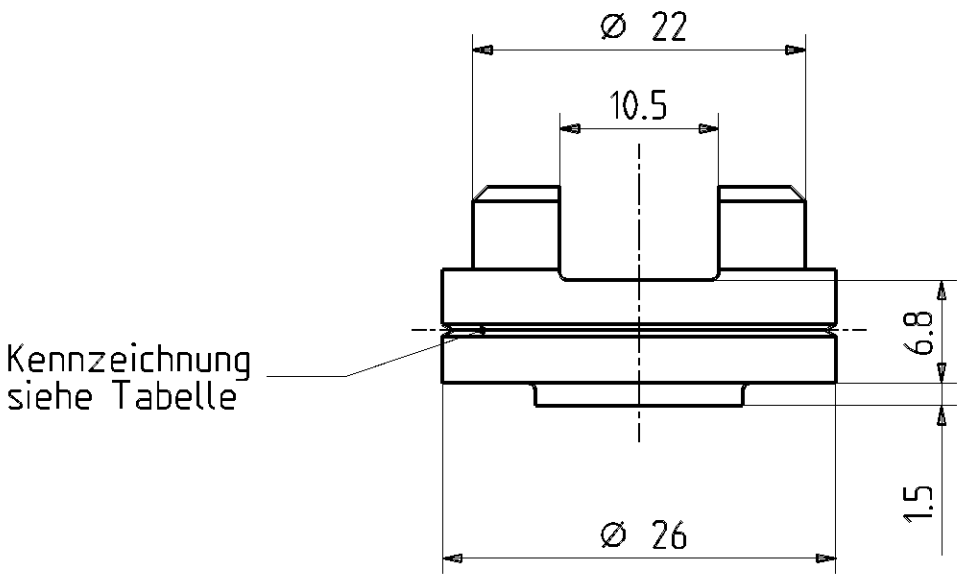

Änd. -Nr.	Mat.-Nr.	Oberflächenschutz	Kennzeichnung
	13 229 193	verzinkt	vorhanden
	13 229 139	geölt	entfällt

FÜR DIESE ZEICHNUNG BEHÄLT SICH DIE FIRMA WABCO ALLE RECHTE VOR. SIE IST VERTRAULICH ZU BEHANDELN UND DARF OHNE UNSERE ZUSTIMMUNG WEDER VERVIELFÄLTIGT NOCH DRITTEN ZUGÄNGLICH GEMACHT, NOCH DÜRFEN DIE DARIN DARGESTELLTEN EINZELTEILE GEFERTIGT WERDEN. ZUWIDERHANDLUNGEN KÖNNEN STRAFRECHTLICHE FOLGEN HABEN. WABCO RESERVES ITSELF ALL RIGHTS TO THIS DRAWING. IT IS TO BE TREATED AS CONFIDENTIAL AND WITHOUT OUR PERMISSION. SHALL NOT BE RENDERED ACCESSIBLE TO THIRD PARTIES OR REPRODUCED. NOR IS IT PERMITTED TO MANUFACTURE INDIVIDUAL COMPONENTS REPRESENTED IN THE DRAWING. VIOLATION WILL BE PROSECUTED.

NR. NO	ANZAHL OCCURS	ÄNDERUNG CHANGE	ÄNDERUNGS-MITTEILUNG CHANGE NOTICE	DATUM DATE	NAME NAME	PASS-MASS FIT	AB-MASSE DEVI-ATION

TOLERIERUNG
TOLERATION

OBERFLÄCHENBESCHAFFENHEIT
SURFACE FINISH DIN ISO 1302

ZUL. ABWEICHUNGEN FÜR MASSE OHNE TOLERANZANGABE

ALLOWABLE DEVIATIONS FOR DIMENSIONS WITHOUT TOLERANCES

UNLESS OTHERWISE SPECIFIED DIMENSIONS ARE METRIC IN MM

WERKSTOFF
MATERIAL

	DATUM DATE	NAME NAME
GEZEICHNET DRAWN	21.11.02	Wollen.
GEPRÜFT CHECKED	26.02.03	Fuß
GENEHMIGT APPROVED	26.02.03	R. Keller

WABCO
Perrot Bremsen GmbH

WERKSTOFF-NR.
MATERIAL NO.

ROHTEIL-SACH-NR.
BLANK PART NO.

ERSATZ FÜR
REPLACEMENT FOR

ERSETZT DURCH
REPLACED BY

MASS-STAB
SCALE 2 : 1

TYP
TYPE 360/410/500

BENENNUNG
DESIGNATION

Druckstück

ENTSTANDEN AUS
COME FROM

ZEICHNUNGS NR.
DRAWING NO.

DOC. CODE 553

13 229 139

CAD Zeichnung, nicht von Hand ändern