RÉSERVOIRS À AIR COMPRIMÉ

Catalogue

WABCO

Certificat 4

Consignes de sécurité 5

Réservoirs à air comprimé pour camions 6

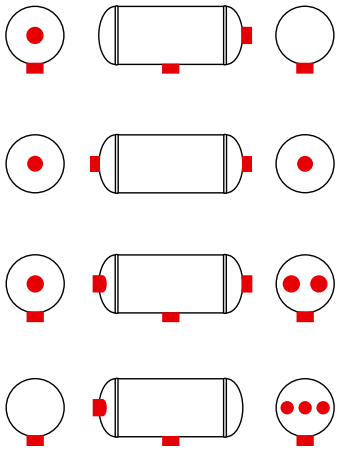
. 6
. 6
. 6
. 7

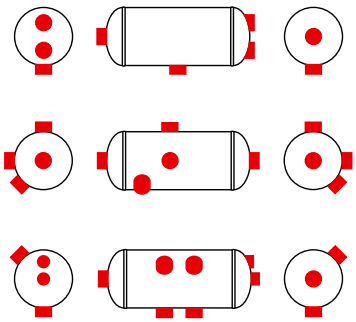
. 7
. 8
. 8

© Copyright WABCO 2017

WABCO

Modifications possibles sans préavis.
820 030 112 3 10.2017 (fr)

Réservoirs à air comprimé pour remorques 9

. 9

. 9

. 9

. 10

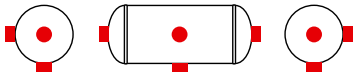
. 10

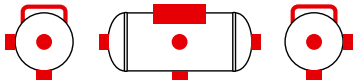
. 11

. 11

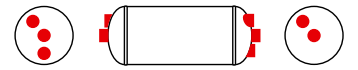
. 13

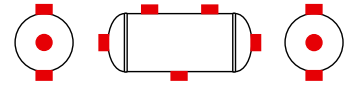
. 13

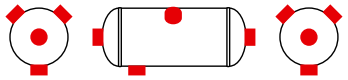
. 13

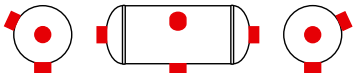
. 14

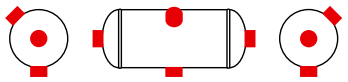
. 14

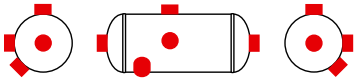
. 14

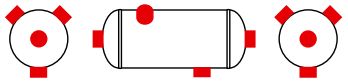
. 15

. 15

. 15

Alu. 16

Collier de serrage / Valve de purge 17

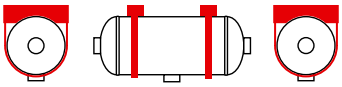
. 17

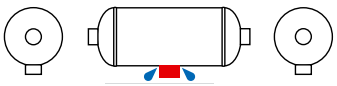
. 17

Index 18

Correspondances 19

Certificat

Instructions et informations de sécurité

Pour acheteurs, utilisateurs intermédiaires et finaux

après Annexe III numéro 2 le Directive 2014/29/UE du Parlament Européen et du Conseil

Les récipients sont uniquement destinés à être mis en service dans les systèmes de freins à air comprimé et les dispositifs auxiliaires de véhicules automobiles ainsi que leurs remorques et uniquement pour recueillir de l'air. . Le réservoir est principalement prévu pour une contrainte statique N < 1000. La surpression interne due aux fluctuations de pression ne doit en aucun cas excéder la pression de service maximale autorisée (PS) de plus de 20 %.
Le réservoir est identifié par le nom ou le sigle du constructeur, un numéro de série et les mentions exigées.
La pression de travail de la cuve peut momentanément dépasser la pression de travail maximale admissible de 10%. Sur la plaque de type figurent les indications suivantes.

Type
série
Température de service minimale autorisée (°C)
Température de service maximale autorisée (°C)
Volume (litres)
Surpression de service maximale autorisée (bar) CE
Norme : EN 286 - 2: 1992: Numéro et année de publication de la norme
Marquage „CE" d'après l'annexe III numéro 1.1 de la directive 2014/129/
CE (réservoir ≤ 200bar * Liter)
CE0045 (réservoir › 200bar * Liter
Année de construction

Les récipients ne doivent en aucun cas être soumis à des travaux de soudage, de traitement à la chaleur ou à toute autre opération. Les récipients doivent être fixés sur le véhicule par des bandes, des colliers ou à l'aide des fixations du récipient lui-même. A cette occasion, il est important de ne pas soumettre les récipients à des pressions risquant de compromettre la sécurité de leur utilisation. Les attaches ne doivent pas toucher la soudure du fond. Tout autre moyen de fixation des récipients sous pression n'est pas autorisé. Lors de la fixation de pièces de montage aux bagues filetées des récipients, seul un moment de flexion statique maximal de 110 Nmm est toléré. Cette valeur correspond à l'écart effectif du centre de gravité de la pièce à monter par rapport à la surface plane des bagues filetées. Passé ce stade, il faut suivre les instructions de montage du fabricant des pièces de montage.

Le choix des matériaux à associer doit être tel qu'aucun risque de corrosion n'est possible. Le cas échéant, il faut séparer les matériaux par des matières élastiques et résistantes aux solvants.

Les récipients en acier sont traités avec une protection anticorrosion interne. Les récipients doivent être entreposés dans un endroit sec jusqu'au moment où ils sont montés sur un véhicule. Une fois les récipients livrés, le fabricant de véhicules est responsable de la protection contre la corrosion des récipients montés et fixés. Le laquage de finition chez le fabricant de véhicules doit permettre une protection anticorrosion aux raccords de la surface plane des bagues filetées et des pièces de fixation.
L'intérieur du récipient peut être contrôlé par le raccord fileté. Pour éviter l'accumulation de produit de condensation, les récipients doivent être vidés tous les jours, à moins que le fabricant de véhicules n'ait prescrit un autre intervalle de vidage. Le récipient doit être monté de façon à ce que la vanne de purge d'air se trouve au point le plus bas du récipient. Si les consignes de fixation et de vidage mentionnées sont bien respectées, le récipient est exempt de toute maintenance. Les récipients ne peuvent être nettoyés qu'avec des produits de nettoyage sans alcalis. En ce qui concerne la mise en service et le fonctionnement ultérieur, et en particulier les intervalles pour les inspections re-service, ci-dessus mentionné Container réglementations nationales ont peut-être observé.

Date: 20.04.2016 Rev.:

Fabricant
Frauenthal Automotive Elterlein GmbH
Scheibenberger Str. 45, D-09481 Elterlein
Tel.: +49(0)37349 662 0, Fax: +49(0)37349 662 37
www.frauenthal-automotive.com

Consignes de sécurité

ATTENTION

- Être en conformité avec les normes en vigueur concernant l'utilisation des réservoirs à air comprimé.
- Utiliser des réservoirs à air WABCO en respectant la pression autorisée.
- Il est strictement interdit de souder une pièce sur le réservoir à air.
- N'utiliser des réservoirs à air WABCO que pour les systèmes de freinage à air de véhicules.
- Le réservoir à air comprimé doit être dans la position la plus basse possible afin de pouvoir fixer des tuyaux inclinés vers le bas vers le réservoir.
- Purger les réservoirs à air à l'aide de la vanne de purge.
- Il est fortement recommandé d'utiliser des fixations WABCO adaptées.
- La plaque signalétique doit être protégée en cas de peinture pour qu'elle reste lisible.

WABCO conçoit et fabrique des appareils et des systèmes pour le freinage des véhicules industriels. WABCO est depuis toujours le partenaire privilégié des grands fabricants de réservoirs à air comprimé grâce à l'expérience, aux moyens déployés, à la qualité et au savoir-faire de ses ingénieurs.

Les réservoirs d'air WABCO remplissent les exigences de la directive européenne 2009/105 / EG et sont fabriqués conformément à la présente directive.

Ils sont également conformes à la norme EN 286-2 qui s'applique aux réservoirs des systèmes de freinage et circuit auxiliaire des véhicules industriels.

Toutes les caractéristiques de conception sont définies dans le détail dans la directive et le réservoir WABCO répond aux exigences légales et voire même les dépasse :

- Les caractéristiques des aciers choisis pour, leur résistance et leur soudabilité confèrent une qualité incomparable aux réservoirs WABCO.
- La forme de la coque et le revêtement final ainsi que le processus d'assemblage permettent un alignement sans faille, garantissant dans le même temps la qualité du soudage et la pénétration totale de la peinture de protection interne.
- L'ensemble des étapes du processus de fabrication, qu'il s'agisse du soudage, des tests ou de l'application d'une peinture anticorrosion, garantissent la qualité des réservoirs à air comprimé WABCO.
- L'usine de production est certifiée conforme à la norme ISO 9002, ce qui constitue un autre gage de la qualité des réservoirs à air de WABCO.

CARACTÉRISTIQUES DE CONCEPTION

Plage de pression de fonctionnement (PS) :	10 … 19 bar
Plage de température de service :	–50° … +100 °C
Température exceptionnelle (1 heure, sans pression) :	+120 °C
Volume :	0,6 … 100 litres
Fluide :	air
Norme :	EN 286-2
Homologation :	CE

Réservoirs à air comprimé pour camions

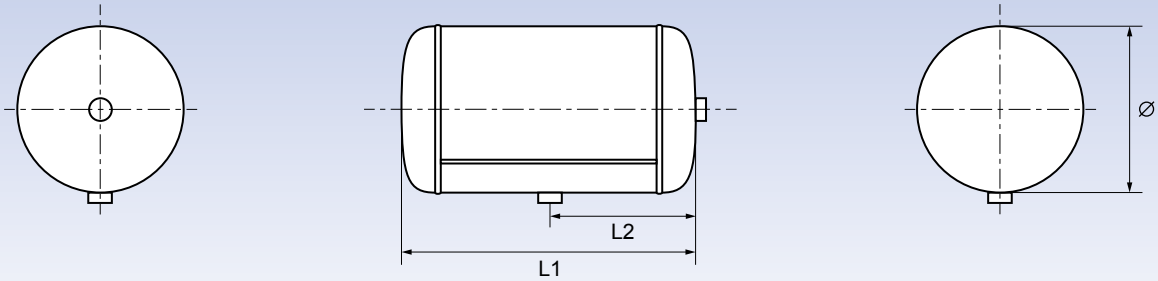

Acier

Nº WABCO			Ø	L1 / L2			
950 020 008 0	4 l	12,5 bar	154 mm	260 / 130 mm	2,80 kg	M 22×1,5	

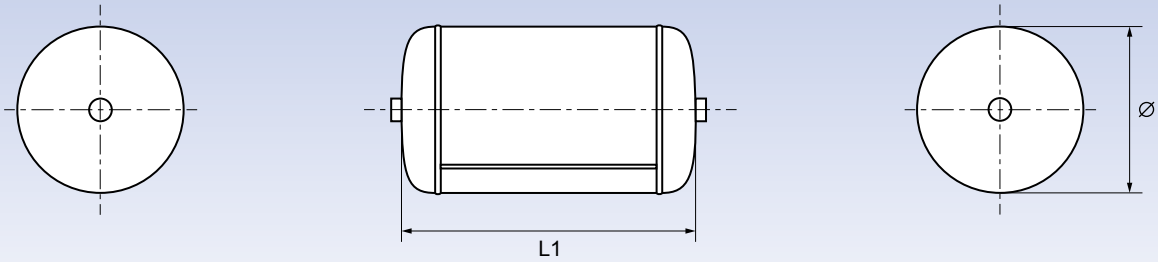

Acier

Nº WABCO			Ø	L1			
950 020 001 0	4 l	15,5 bar	144 mm	290 mm	2,80 kg	M 22×1,5	

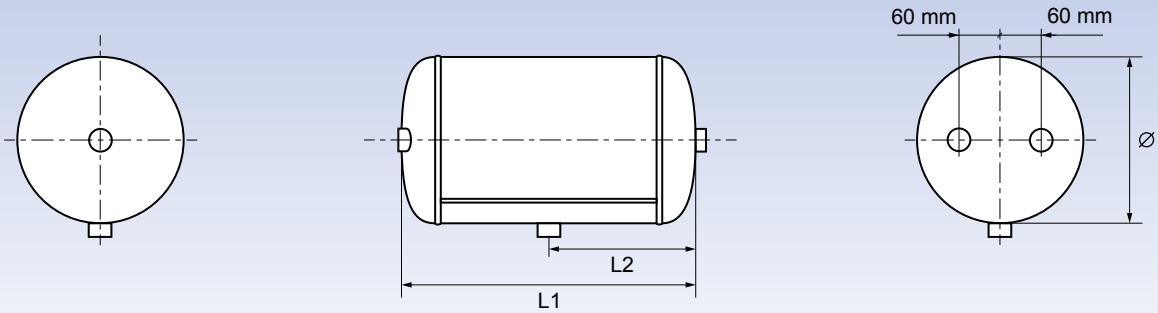

Acier

Nº WABCO			Ø	L1 / L2			
950 020 000 0	10 l	15,5 bar	206 mm	344 / 172 mm	4,50 kg	M 22×1,5	

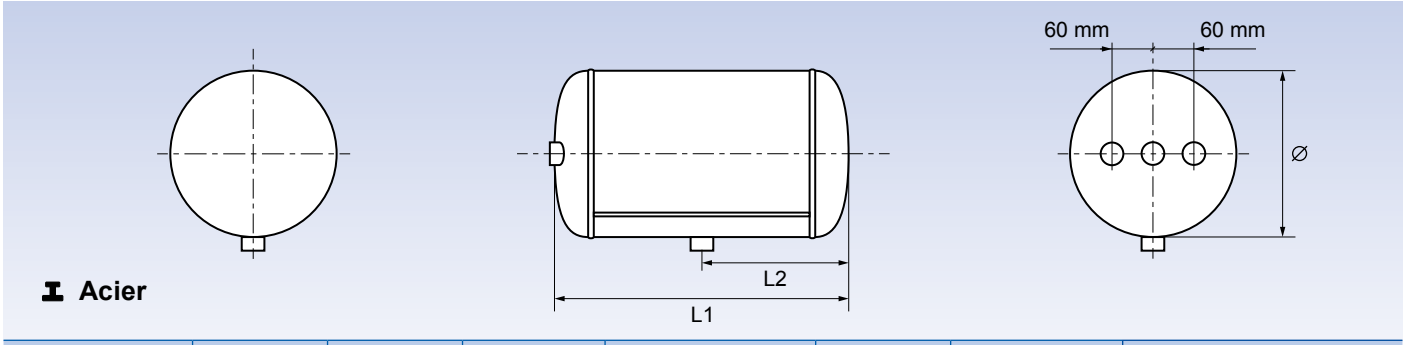

Nº WABCO			Ø	L1 / L2			
950 020 002 0	25 l	15,5 bar	246 mm	589 / 330 mm	8,80 kg	M 22×1,5	
950 020 003 0	30 l	15,5 bar	276 mm	569 / 248,5 mm	9,40 kg	M 22×1,5	
950 020 004 0	25 l	15,5 bar	276 mm	479 / 239,5 mm	8,20 kg	M 22×1,5	
950 020 005 0	35 l	15,5 bar	276 mm	647 / 323,5 mm	10,30 kg	M 22×1,5	
950 020 006 0	20 l	15,5 bar	276 mm	396 / 156 mm	7,10 kg	M 22×1,5	
950 020 007 0	25 l	15,5 bar	246 mm	589 / 294,5 mm	8,80 kg	M 22×1,5	
950 020 009 0 *	30 l	12,5 bar	310 mm	449 / 224,5 mm	8,80 kg	M 22×1,5	
950 020 010 0 *	40 l	12,5 bar	310 mm	592 / 296 mm	11,20 kg	M 22×1,5	

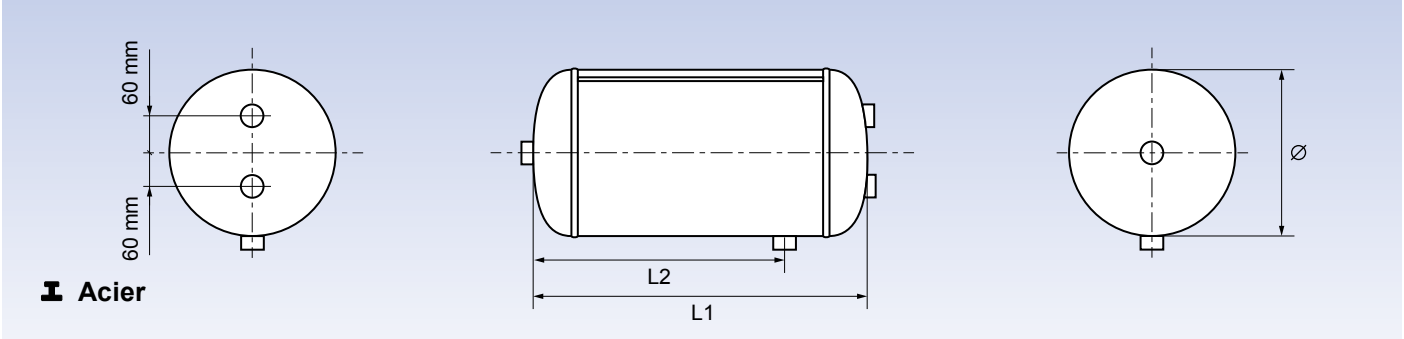

Nº WABCO			Ø	L1 / L2			
950 020 011 0*	30 l	14,5 bar	276 mm	550 / 385 mm	9,10 kg	M 22×1,5	

* arrive bientôt

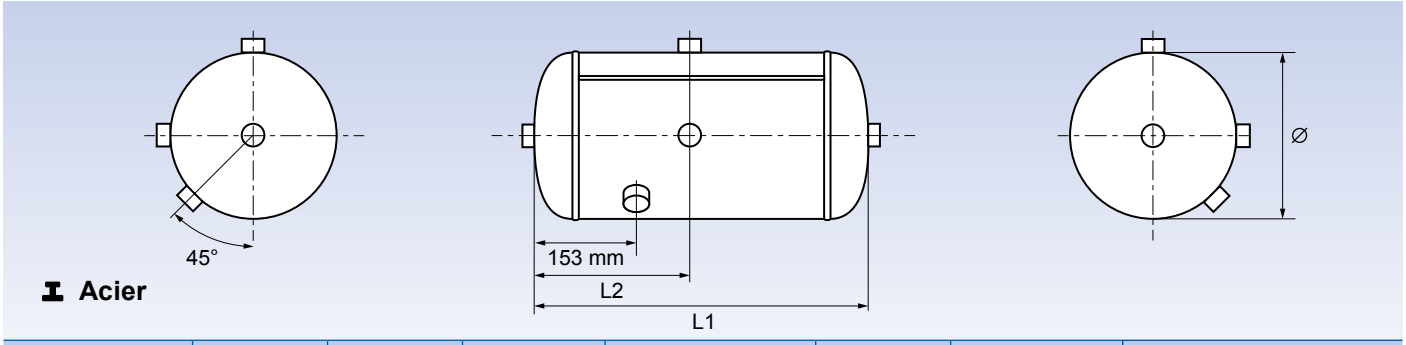

Acier

Nº WABCO			Ø	L1 / L2			
950 020 012 0	36 l	12,5 bar	300 mm	577 / 254 mm	10,30 kg	M 22×1,5	

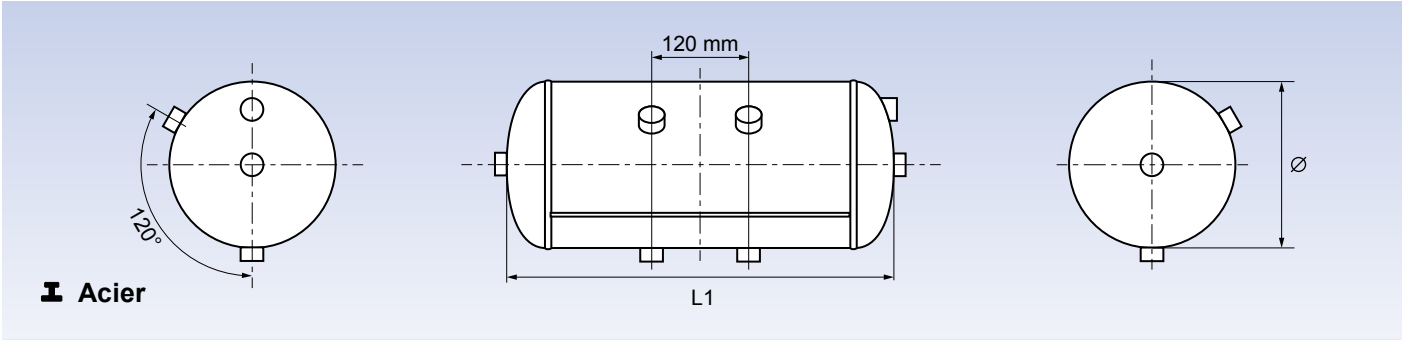

Acier

Nº WABCO			Ø	L1			
950 020 013 0 *	30 l	13,0 bar	250 mm	686 mm	10,20 kg	M 22×1,5	

* arrive bientôt

Réservoirs à air comprimé pour remorques

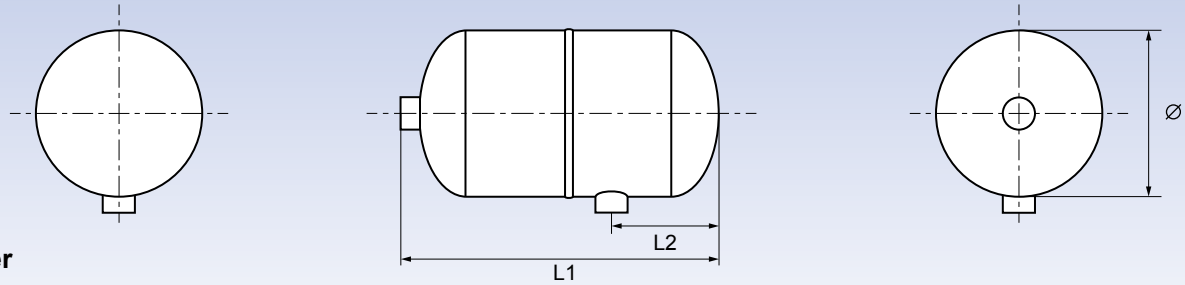

Acier

Nº WABCO			Ø	L1 / L2			
951 005 010 0	1 l	15,5 bar	102 mm	170 / 50 mm	1,13 kg	M 22×1,5	

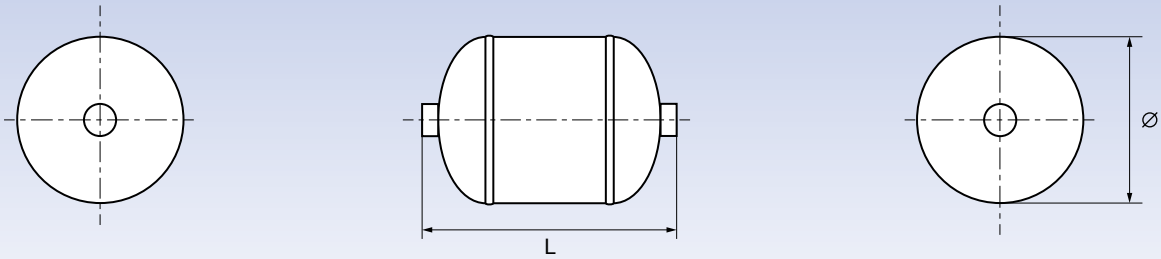

Acier

Nº WABCO			Ø	L			
950 001 003 0	0,60 l	15,5 bar	102 mm	129 mm	0,82 kg	½"-14 NPSI	
951 002 157 0	4,25 l	15,5 bar	206 mm	192 mm	2,80 kg	M 22×1,5	

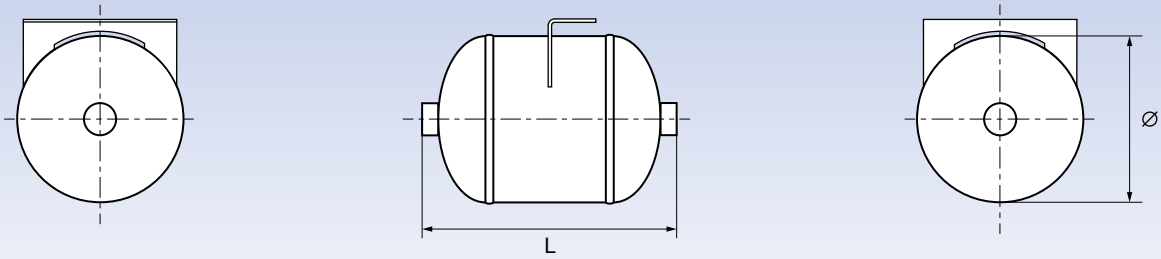

Acier

Nº WABCO			Ø	L			
951 002 133 0	4,00 l	12,5 bar	206 mm	192 mm	3,40 kg	M 22×1,5	

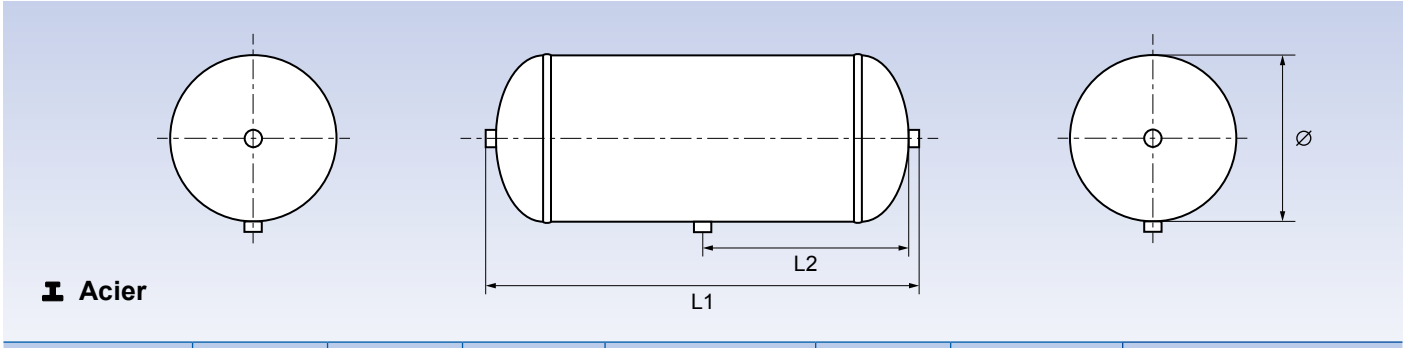

Nº WABCO			Ø	L1 / L2			
951 002 158 0	4 l	15,5 bar	154 mm	278 / 126 mm	2,6 kg	M 22×1,5	
950 110 002 0	10 l	20,0 bar	154 mm	615 / 295 mm	5,1 kg	M 22×1,5	

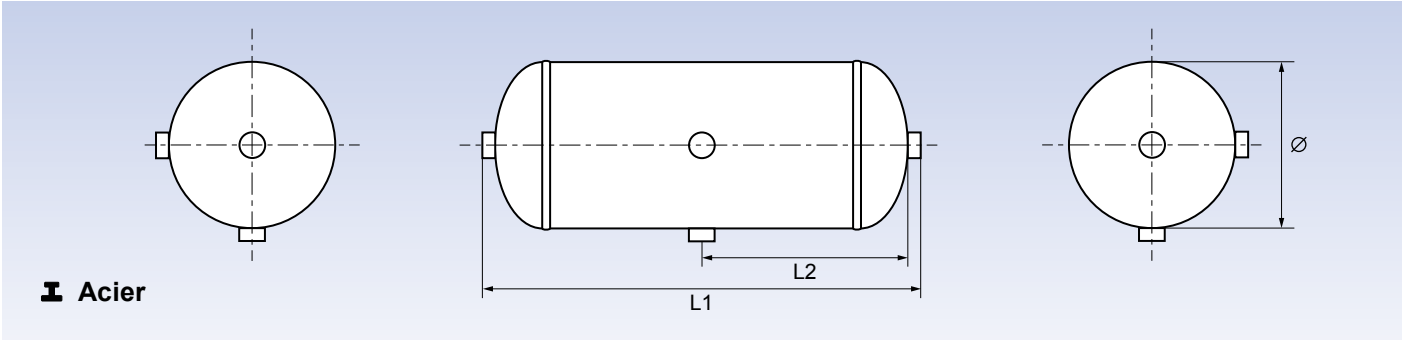

Nº WABCO			Ø	L1 / L2			
950 620 005 0	20 l	15,5 bar	246 mm	503 / 238 mm	7,1 kg	M 22×1,5	
950 820 001 0	20 l	12,5 bar	300 mm	381 / 177,5 mm	6,8 kg	M 22×1,5	
950 628 001 0	28 l	15,5 bar	246 mm	665 / 319,5 mm	9,2 kg	M 22×1,5	
950 630 006 0	30 l	15,5 bar	246 mm	718 / 346 mm	9,7 kg	M 22×1,5	
950 830 004 0	30 l	12,5 bar	300 mm	528 / 251 mm	9,0 kg	M 22×1,5	
950 845 002 0	45 l	12,5 bar	300 mm	743 / 358,5 mm	12,2 kg	M 22×1,5	
950 860 004 0	60 l	12,5 bar	300 mm	966 / 470 mm	15,5 kg	M 22×1,5	

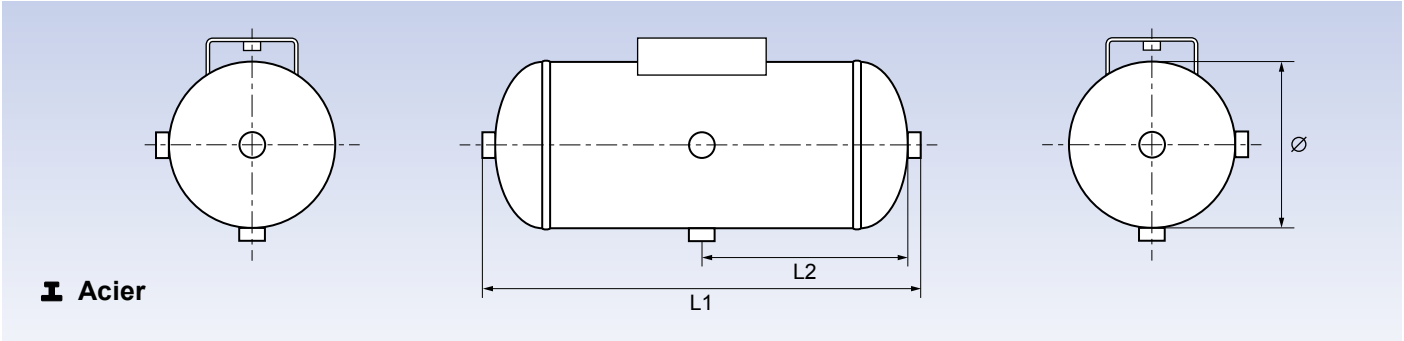

Nº WABCO			Ø	L1 / L2			
950 105 001 0	5 l	20,0 bar	154 mm	341 / 157,5 mm	3,4 kg	M 22×1,5	

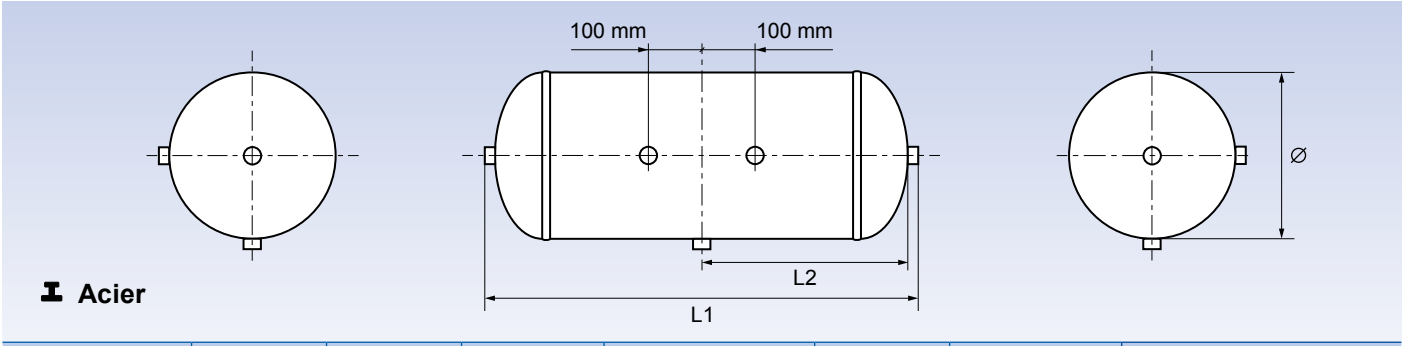

Nº WABCO			Ø	L1 / L2			
950 845 001 0	45 l	12,5 bar	300 mm	740 / 357 mm	12,2 kg	M 22×1,5	
950 060 009 0	60 l	12,5 bar	300 mm	950 / 462 mm	15,4 kg	M 22×1,5	

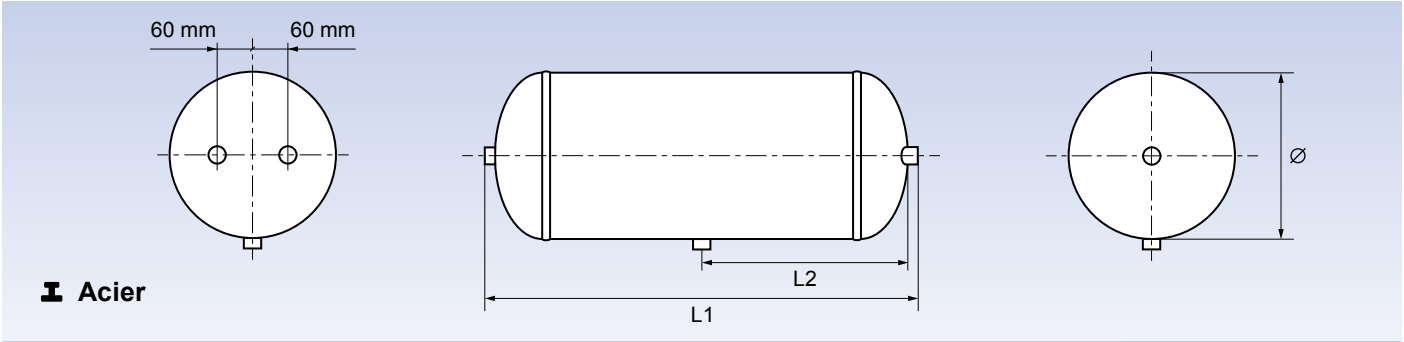

Nº WABCO			Ø	L1 / L2			
950 405 001 0	4,5 l	15,5 bar	206 mm	185 / 87 mm	3,0 kg	M 22×1,5	
950 406 001 0	6 l	15,5 bar	206 mm	241 / 115 mm	3,0 kg	M 22×1,5	
950 410 004 0	10 l	15,5 bar	206 mm	368 / 178,5 mm	4,7 kg	M 22×1,5	
950 410 902 0	10 l	15,5 bar	206 mm	355 / 172 mm	4,5 kg	M 22×1,5	

Nº WABCO			Ø	L1 / L2			
950 415 005 0	15 l	15,5 bar	206 mm	527 / 257 mm	6,3 kg	M 22×1,5	
950 515 003 0	15 l	15,5 bar	246 mm	380 / 181 mm	5,9 kg	M 22×1,5	
950 516 004 0	16 l	15,5 bar	246 mm	411 / 197 mm	6,0 kg	M 22×1,5	
950 420 003 0	20 l	15,5 bar	206 mm	691 / 340 mm	8,0 kg	M 22×1,5	
950 520 003 0	20 l	15,5 bar	246 mm	495 / 239 mm	7,2 kg	M 22×1,5	
950 720 005 0	20 l	14,5 bar	276 mm	414 / 197,5 mm	6,7 kg	M 22×1,5	
950 722 002 0	22 l	14,5 bar	276 mm	452 / 216,5 mm	7,2 kg	M 22×1,5	
950 525 001 0	25 l	15,5 bar	246 mm	601 / 292 mm	8,6 kg	M 22×1,5	
950 527 005 0	27 l	15,5 bar	246 mm	645 / 178,5 mm	8,9 kg	M 22×1,5	
950 430 001 0	30 l	15,5 bar	206 mm	992 / 490,5 mm	11,2 kg	M 22×1,5	
950 530 002 0	30 l	15,5 bar	246 mm	709 / 346 mm	10,0 kg	M 22×1,5	
950 730 007 0	30 l	14,5 bar	276 mm	582 / 282 mm	9,0 kg	M 22×1,5	
950 537 001 0	37 l	15,5 bar	246 mm	862 / 422 mm	11,9 kg	M 22×1,5	
950 540 001 0	40 l	15,5 bar	246 mm	927 / 455 mm	12,7 kg	M 22×1,5	
950 740 002 0	40 l	14,5 bar	276 mm	758 / 369,5 mm	11,5 kg	M 22×1,5	
950 740 906 0	40 l	12,5 bar	310 mm	618 / 300 mm	11,2 kg	M 22×1,5	
950 760 002 0	60 l	14,5 bar	276 mm	1108 / 544,5 mm	16,2 kg	M 22×1,5	
950 060 003 0	60 l	12,5 bar	310 mm	893 / 437 mm	15,2 kg	M 22×1,5	
950 060 004 0	60 l	10,0 bar	396 mm	580 / 280 mm	13,9 kg	M 22×1,5	
950 560 002 0	60 l	15,5 bar	246 mm	1365 / 674 mm	18,0 kg	M 22×1,5	
950 080 002 0	80 l	10,0 bar	396 mm	750 / 365 mm	17,2 kg	M 22×1,5	
950 100 002 0	100 l	10,0 bar	396 mm	915 / 447 mm	20,5 kg	M 22×1,5	

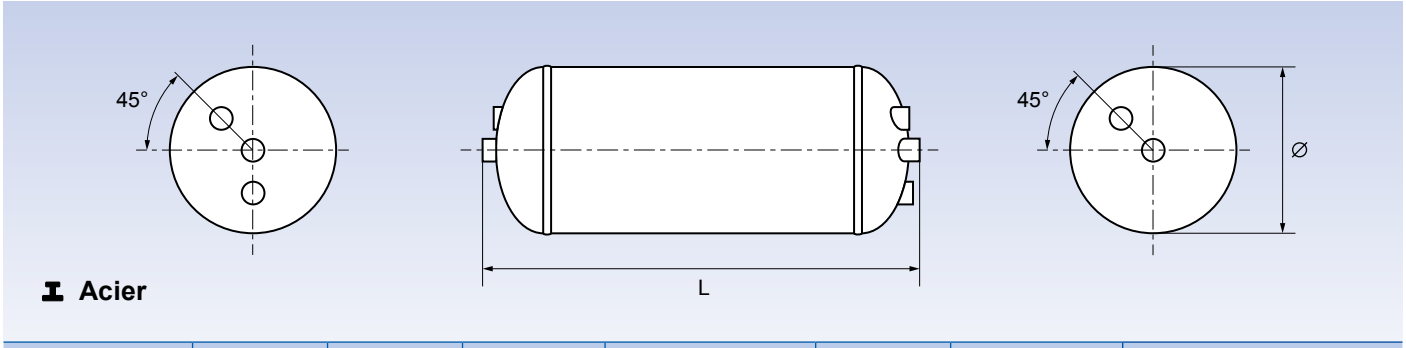

Nº WABCO			Ø	L			
950 315 003 0	15 l	15,5 bar	206 mm	546,5 mm	6,7 kg	M 22×1,5	

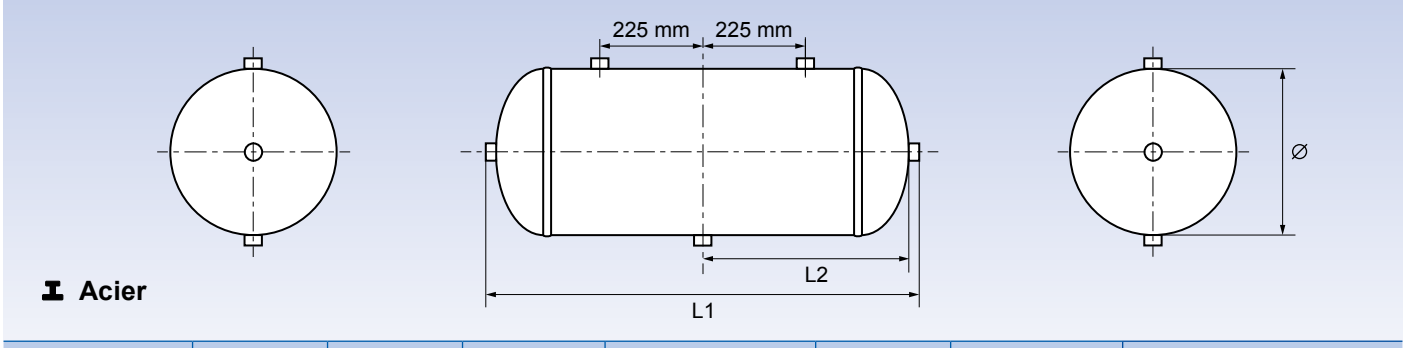

Nº WABCO			Ø	L1 / L2			
950 630 001 0	30 l	12,5 bar	246 mm	708 / 341 mm	10,4 kg	½"-14 NPSI	

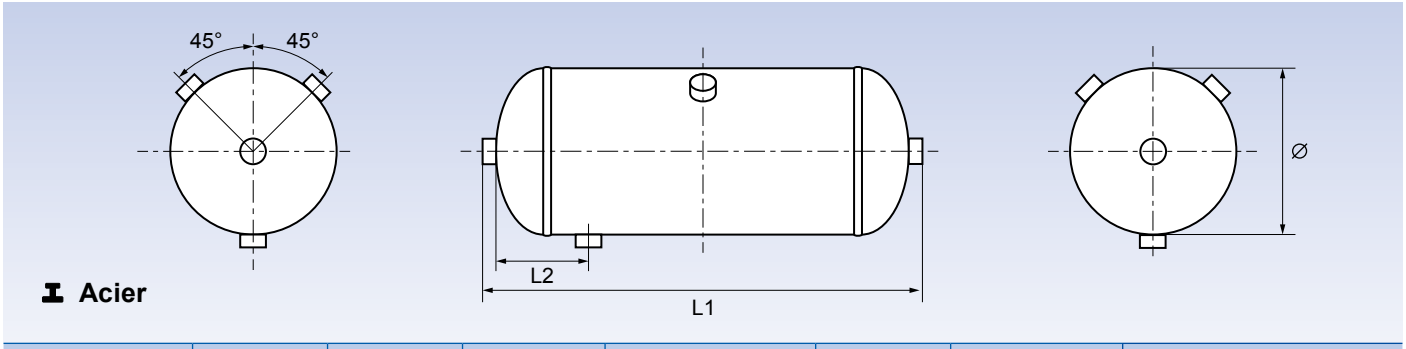

Nº WABCO			Ø	L1 / L2			
950 630 002 0	30 l	12,5 bar	246 mm	708 / 110 mm	10,4 kg	½"-14 NPSI	

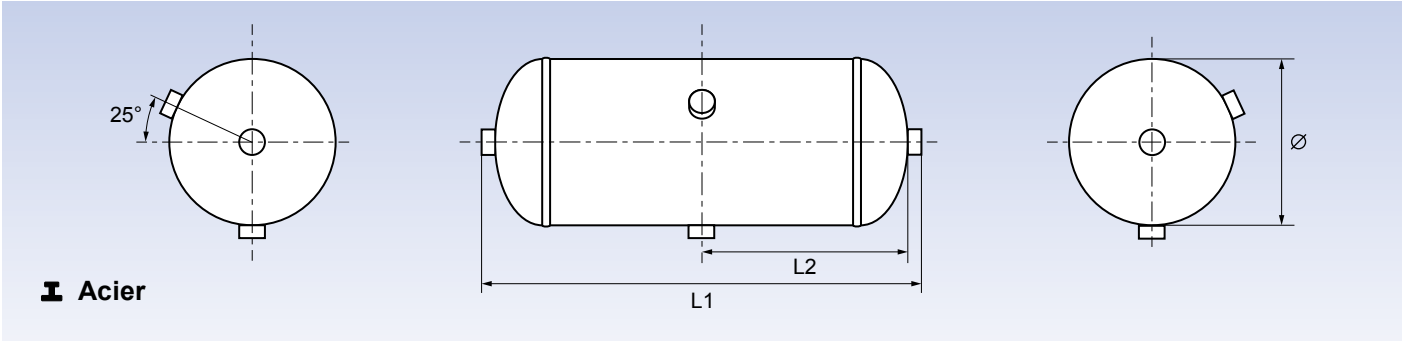

Nº WABCO			Ø	L1 / L2			
950 630 005 0	30 l	15,5 bar	246 mm	718 / 346 mm	9,7 kg	M 22×1,5	

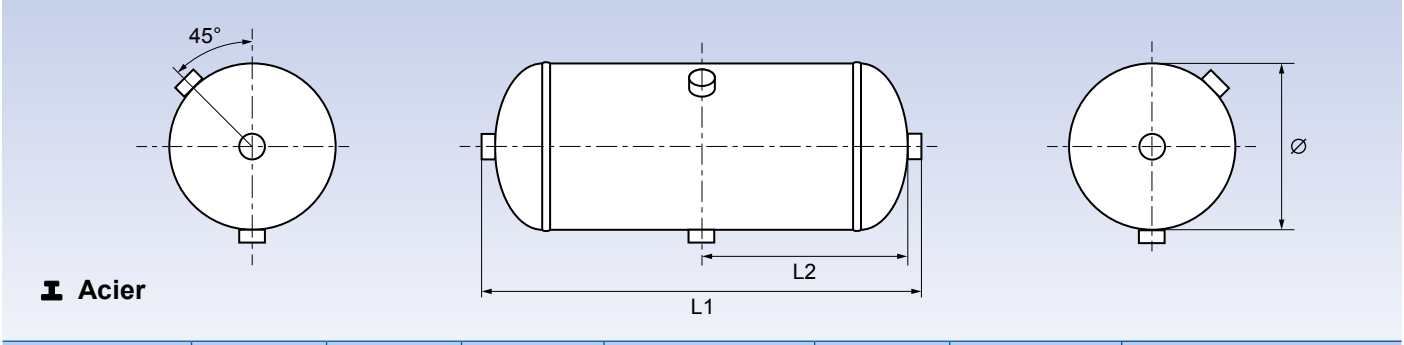

Nº WABCO			Ø	L1 / L2			
950 620 007 0	20 l	15,5 bar	246 mm	504 / 239 mm	7,1 kg	M 22×1,5	

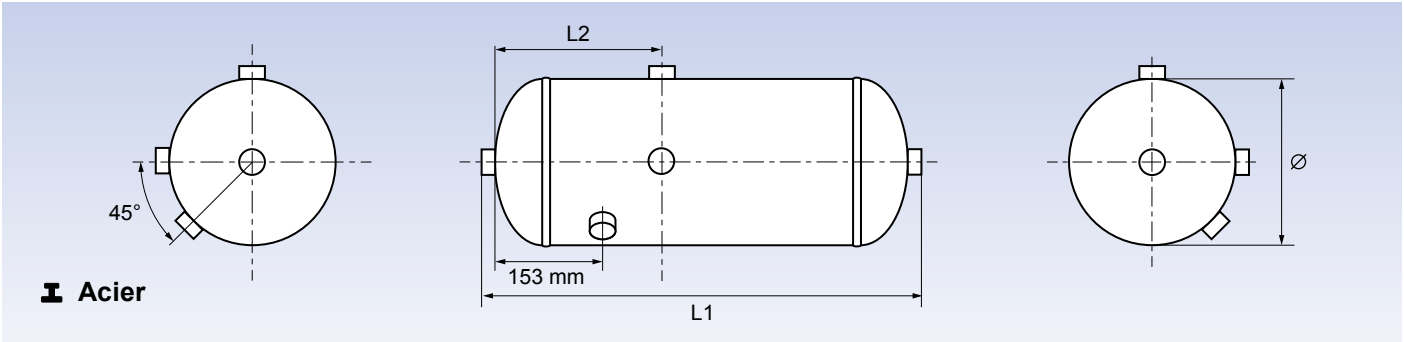

Nº WABCO			Ø	L1 / L2			
950 836 001 0	36	12,5 bar	300 mm	603 / 254 mm	10,2 kg	M 22×1,5	

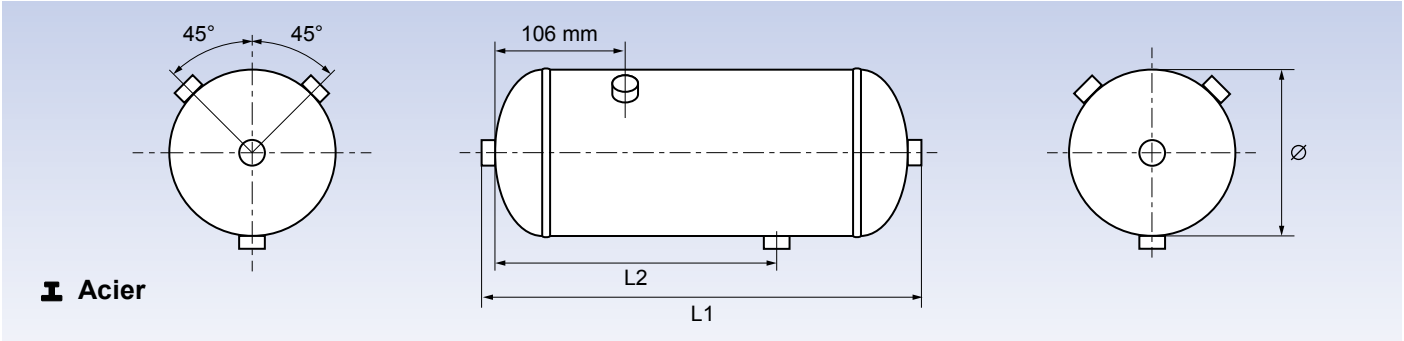

Nº WABCO			Ø	L1 / L2			
950 310 001 0	10 l	15,5 bar	206 mm	386 / 254,5 mm	4,9 kg	½" NPSI	

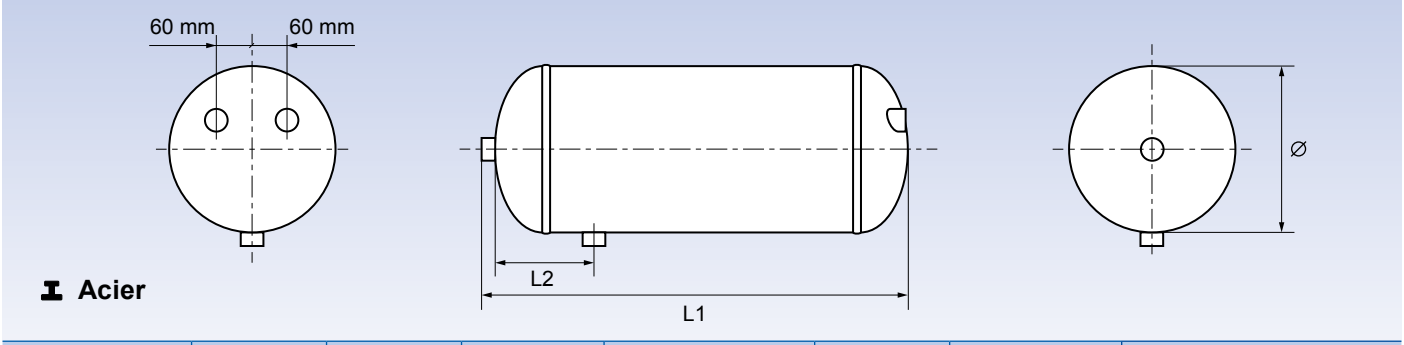

Nº WABCO			Ø	L1 / L2			
950 620 006 0	20 l	15,5 bar	246 mm	487 / 107 mm	7,4 kg	M 22×1,5	

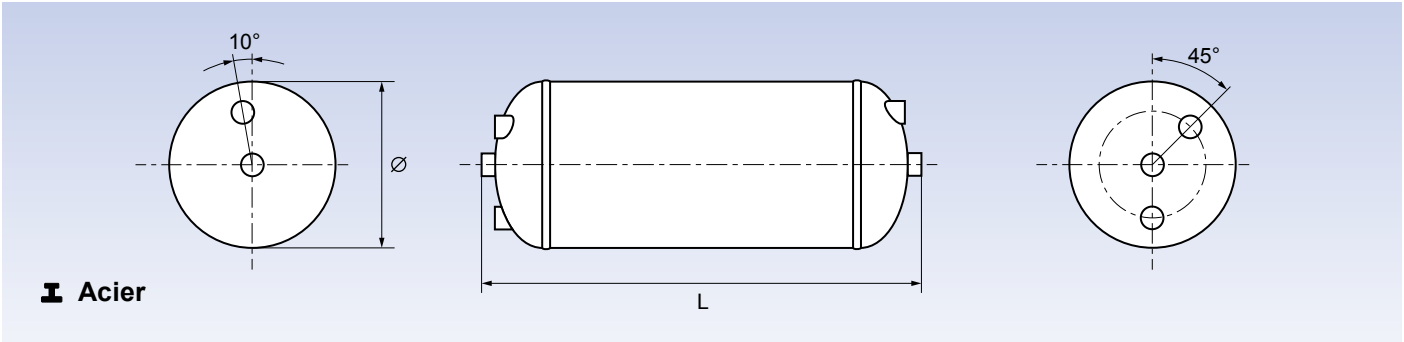

Nº WABCO			Ø	L			
950 730 006 0	30 l	14,5 bar	276 mm	590,5 mm	9,7 kg	M 22×1,5	

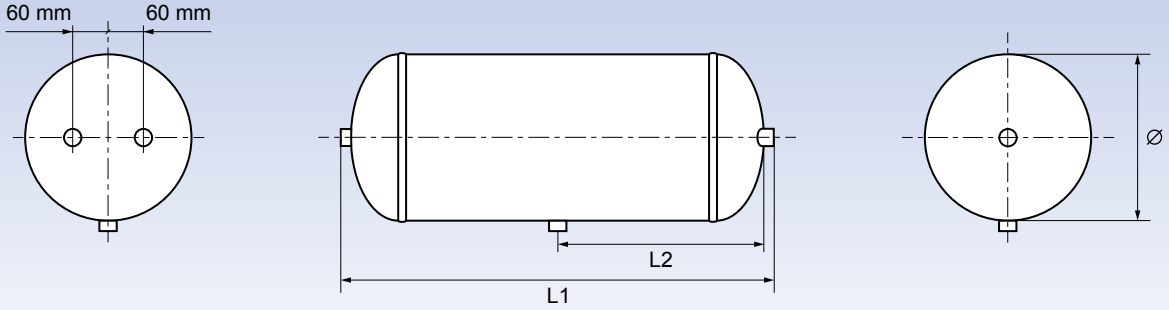

Alu

Nº WABCO			Ø	L1 / L2			
950 530 903 0	30 l	15,5 bar	246 mm	729,5 / 353,5 mm	4,7 kg	M 22×1,5	
950 740 904 0	40 l	15,5 bar	276 mm	765,5 / 371 mm	5,9 kg	M 22×1,5	
950 960 002 0	60 l	12,5 bar	310 mm	907 / 441,5 mm	7,8 kg	M 22×1,5	
950 080 903 0	80 l	10,0 bar	396 mm	761,5 / 368 mm	10,1 kg	M 22×1,5	

Collier de serrage / Valve de purge

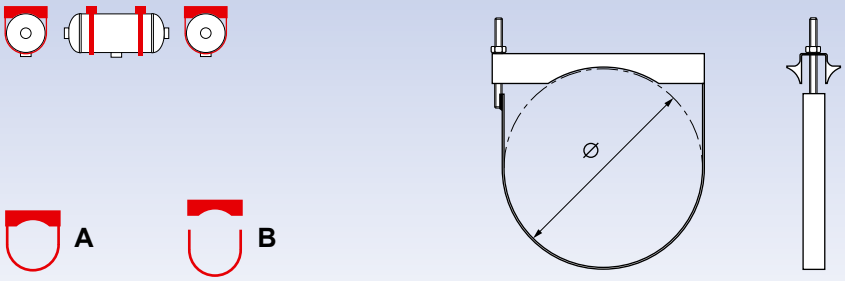

A Nº WABCO	B Nº WABCO	Ø	
451 999 206 2	950 405 351 2	206 mm	
451 999 246 2	950 515 351 2	246 mm	
451 999 276 2	950 720 351 2	276 mm	
451 999 310 2	950 949 351 2	310 mm	
451 999 396 2	950 001 351 2	396 mm	

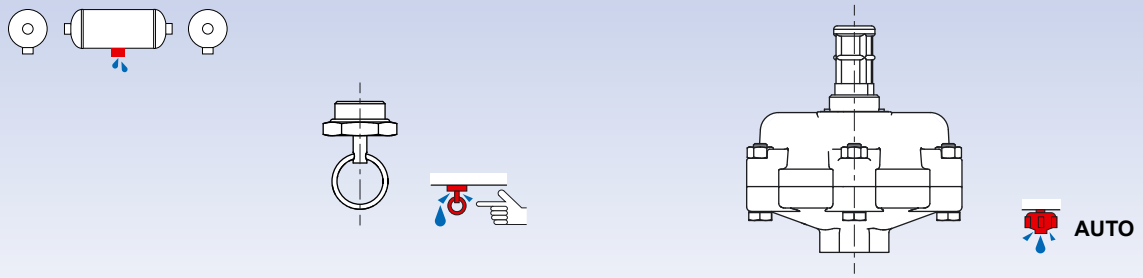

Nº WABCO		Type	
934 300 001 0	M 22×1,5	manuel (sans bague)	
934 300 002 0	R 1/2"	manuel, avec joint	
934 300 003 0	M 22×1,5	manuel	
934 300 038 0	M 22×1,5	manuel, avec joint	
934 301 000 0	M 22×1,5	automatique (Δp < 0,4 bar)	AUTO
934 301 003 0	M 22×1,5	automatique (Δp = 0,5 ± 0,2 bar)	AUTO

Index

Nº WABCO	
451 999 206 2	17
451 999 246 2	17
451 999 276 2	17
451 999 310 2	17
451 999 396 2	17
934 300 001 0	17
934 300 002 0	17
934 300 003 0	17
934 300 038 0	17
934 301 000 0	17
934 301 003 0	17
950 001 003 0	9
950 001 351 2	17
950 020 000 0	6
950 020 001 0	6
950 020 002 0	7
950 020 003 0	7
950 020 004 0	7
950 020 005 0	7
950 020 006 0	7
950 020 007 0	7
950 020 008 0	6
950 020 009 0	7
950 020 010 0	7
950 020 011 0	7
950 020 012 0	8
950 020 013 0	8
950 060 003 0	12
950 060 004 0	12

Nº WABCO	
950 060 009 0	11
950 080 002 0	12
950 080 903 0	16
950 100 002 0	12
950 105 001 0	11
950 110 002 0	10
950 310 001 0	15
950 315 003 0	13
950 405 001 0	11
950 405 351 2	17
950 406 001 0	11
950 410 004 0	11
950 410 902 0	11
950 415 005 0	12
950 420 003 0	12
950 430 001 0	12
950 515 003 0	12
950 515 351 2	17
950 516 004 0	12
950 520 003 0	12
950 525 001 0	12
950 527 005 0	12
950 530 002 0	12
950 530 903 0	16
950 537 001 0	12
950 540 001 0	12
950 560 002 0	12
950 620 005 0	10
950 620 006 0	15

Nº WABCO	
950 620 007 0	14
950 628 001 0	10
950 630 001 0	13
950 630 002 0	13
950 630 005 0	14
950 630 006 0	10
950 720 005 0	12
950 720 351 2	17
950 722 002 0	12
950 730 006 0	15
950 730 007 0	12
950 740 002 0	12
950 740 904 0	16
950 740 906 0	12
950 760 002 0	12
950 820 001 0	10
950 830 004 0	10
950 836 001 0	14
950 845 001 0	11
950 845 002 0	10
950 860 004 0	10
950 949 351 2	17
950 960 002 0	16
951 002 133 0	9
951 002 157 0	9
951 002 158 0	10
951 005 010 0	9

Correspondances

Nº WABCO	OE	Nº OE
950 020 000 0	Daimler	A 007 432 1101
950 020 001 0	Daimler	A 006 432 3401
950 020 002 0	Daimler	A 007 432 0301
950 020 003 0	Daimler	A 006 432 5401
950 020 004 0	Daimler	A 006 432 5301
950 020 005 0	Daimler	A 006 432 5601
950 020 006 0	Daimler	A 006 432 4301
950 020 007 0	Daimler	A 006 432 4401

Nº WABCO	OE	Nº OE
950 020 008 0	MAN	81.514.010.194
950 020 009 0	MAN	81.514.010.239 81.514.016.013
950 020 010 0	MAN	81.514.010.241 81.514.016.015
950 020 011 0	Scania	1357950 488217
950 020 012 0	DAF	1733544
950 020 013 0	Renault	5010525446

a WORLD of DIFFERENCE

Safety • Efficiency • Connectivity

WABCO

WABCO (NYSE: WBC) est un fournisseur mondial de premier plan de technologies et de services pour améliorer la sécurité, l'efficacité et la connectivité des véhicules commerciaux. Fondé il y a près de 150 ans, WABCO continue à être un pionnier en matière d'innovations dans les domaines de l'assistance avancée aux chauffeurs, du freinage, du contrôle de la stabilité, de la suspension, de la transmission automatique et de l'aérodynamique. En partenariat avec le secteur du transport qui ouvre la voie à la conduite autonome, WABCO connecte de manière unique les camions, les remorques, les chargements, les chauffeurs, les partenaires commerciaux et les opérateurs de flotte grâce aux systèmes de gestion de flotte avancés et aux solutions mobiles. En 2016, WABCO a réalisé un chiffre d'affaires de 2,8 milliards USD. WABCO a son siège à Bruxelles, Belgique, et emploie 13,000 employés dans 40 pays. Pour plus d'informations, rendez-vous sur

www.wabco-auto.com

DISTRIBUTEUR

WABCO

© 2017 WABCO ous droits réservés