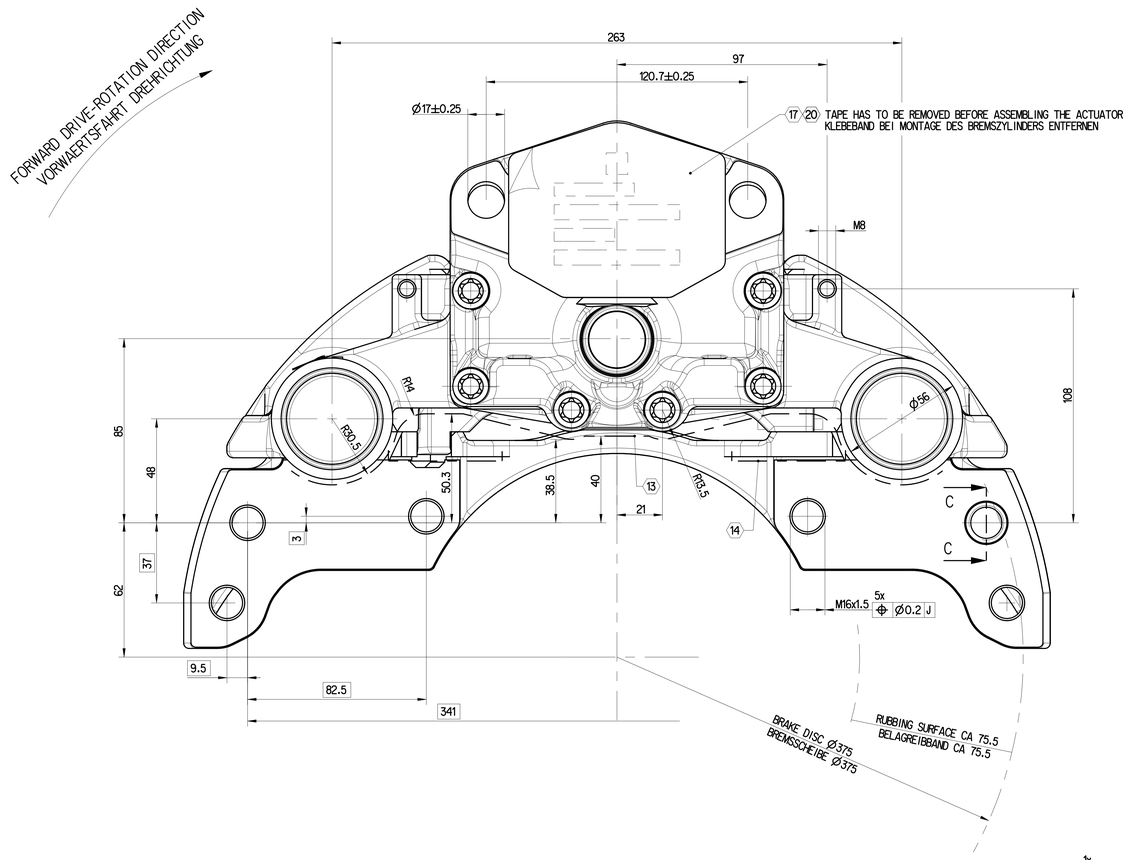

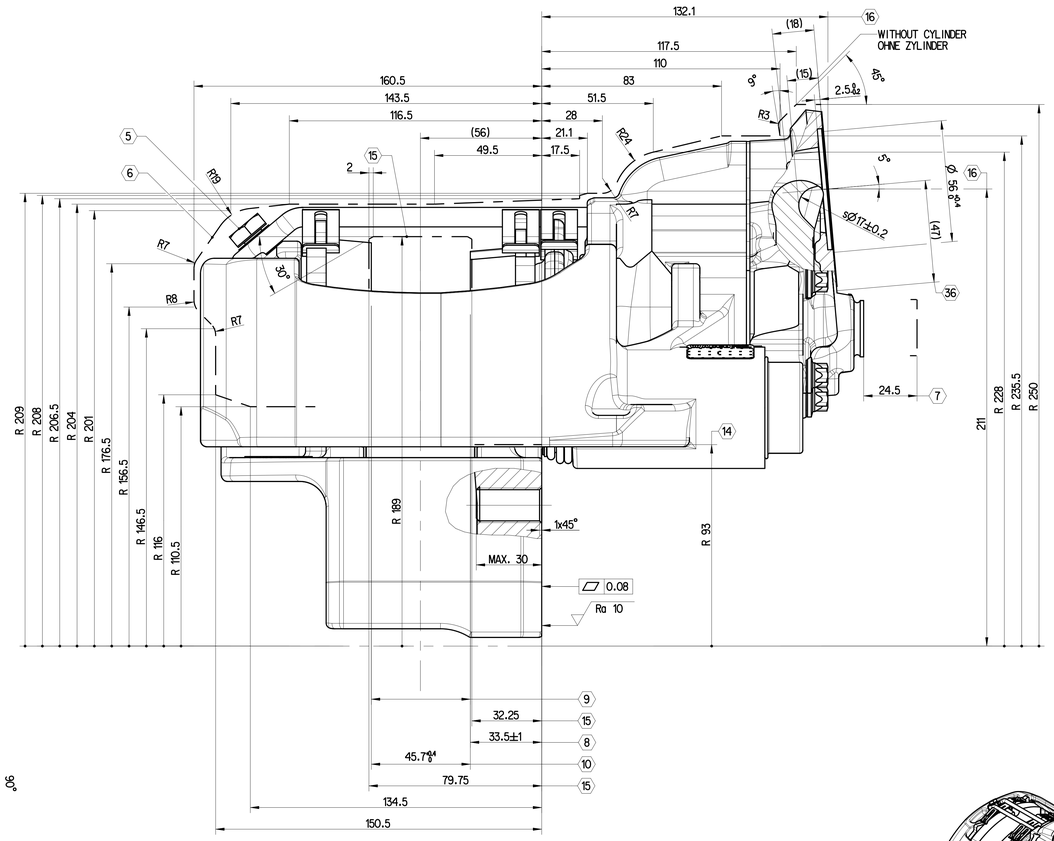

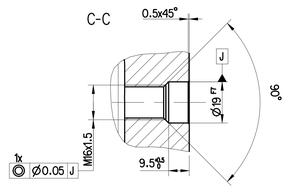

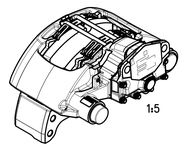

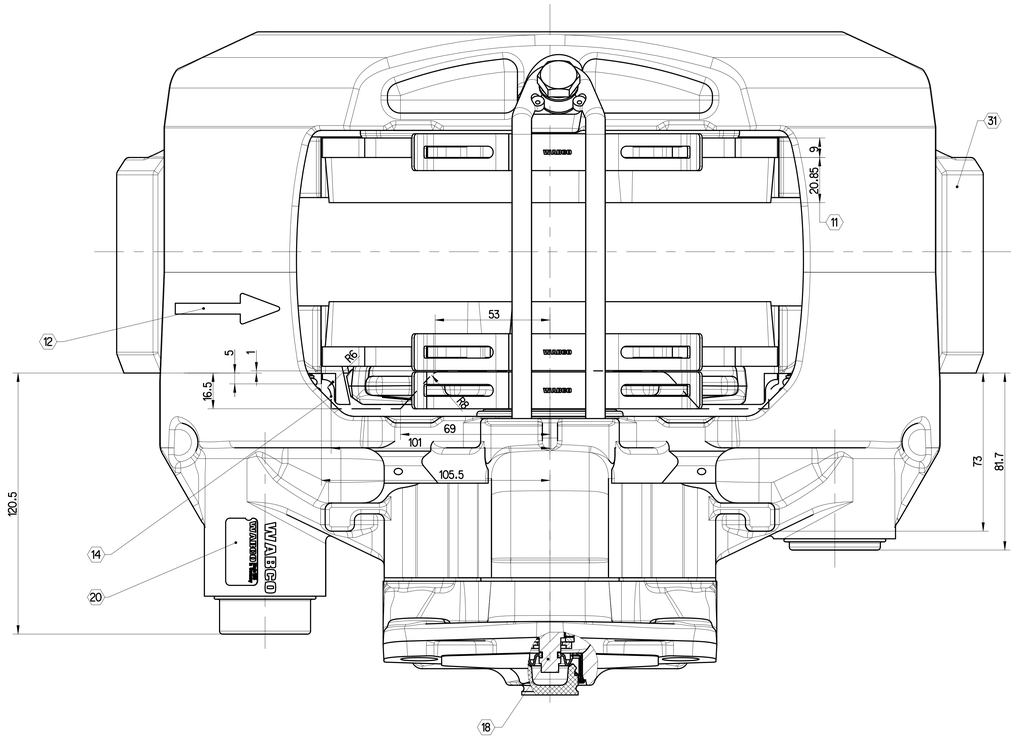

	NOTE BEMERKUNG	TIGHTENING TORQUE ANZIEHDREHMOMENT	WIDTH OVER FLATS SW
1	---	-	-
2	---	-	-
3	---	-	-
4	---	-	-
5	PAD HOLD DOWN DEVICE BUEGELBEFESTIGUNG DIN 933 M10x20 -8.8 MICROENCAPSULATED MIKROVERKAPSELT	30 + 15 Nm	17

	NOTE BEMERKUNG	TIGHTENING TORQUE ANZIEHDREHMOMENT	WIDTH OVER FLATS SW
21	---	-	-
22	---	-	-
23	---	-	-
24	---	-	-
25	---	-	-

6 MAX. ROTARY OUTLINE
MAXIMALE ROTATIONSKONTUR

7 MAX. DISPLACEMENT
MAXIMALE VERSCHIEBUNG

8 PERMISSIBLE FITTING DIMENSION OF THE DISC
ZULAESSIGES SCHEIBENEINBAUMASS

9 BRAKE DISC NEW 45-0.2 WEARABLE UP TO: 37
BREMSSCHEIBE NEU VERSCHLEISSBAR BIS:

10 ASSEMBLY DIMENSION FOR BRAKE PADS
EINBAUMASS FUER BREMSBELAEGE

11 REMAINING LINING THICKNESS 2 mm
RESTBELAGSTAERKE

12 FORWARD DRIVE - ROTATION DIRECTION
VORWAERTS DREHRICHTUNG

13 ENVELOPE CURVE CALIPER WITH COVER
HUELLKURVE BREMSSATTEL MIT DECKEL

14 ENVELOPE CURVE CARRIER
HUELLKURVE BREMSENTRAEGER

15 MAXIMUM DISC CLEARANCE
SCHEIBENFREIGANG

16 CENTER LINE CYLINDER
MITTE ZYLINDER

17 FOR SHIPMENT AND STORAGE
FUER TRANSPORT UND LAGERUNG

18 HEXAGON WIDTH OVER FLATS 8
SECHSKANT SW

19 - - -

20 DETAILED INFORMATION FOR MARKING: 640 195 017 0 DOC. CODE 922
DETAILLIERTE INFORMATIONEN ZUR KENNZEICHNUNG:

21 - - -

22 - - -

23 - - -

24 - - -

25 - - -

26 - - -

27 - - -

28 - - -

29 - - -

30 - - -

31 BRAKE CARRIER WITHOUT CATHODIC IMMERSION COATING
BREMSENTRAEGER OHNE KATHODISCHE TAUCHLACKIERUNG (KTL)

32 - - -

33 - - -

34 ----

35 - - -

36 BRAKE ACTUATOR SIZE RESTRICTION SEE PART SPECIFICATON 640 195 001 0 MAX. ACTUATOR TYPE 24
ZYLINDERANSCHLUSSMASSE NACH PART SPEZIFIKATION MAX. ZYLINDER TYP

COATING
ANTI-CORROSION PROTECTION - SALT SPRAY TEST MIN. 96 HOURS
BESCHICHTUNG
KORROSIONSSCHUTZ-SALZSPRUEHNEBELPRUEF. MIN. 96 STD.

40 195 018	MIRROR IMAGE SPIEGELBILD
40 195 017	AS SHOWN WIE GEZEICHNET
IDENT-NO. BRAKE MATERIAL-NR. BREMSE	EXECUTION AUSFUEHRUNG

PAN19-1

PRODUCT SPECIFICATION:
PRODUKT SPEZIFIKATION: 640 195 001 0

DIMENSIONS WITHOUT TOLERANCES ARE GAUGE DIMENSIONS
NICHT TOLERIERTE MASSE = LEHRENMASSE

General Specification: ISO 8015, JED-334-1, Sze ISO 14405 LP
Further Technical Data:
Doc. Code: Sheet: To

General Tolerances JED-261

		Range of nominal dimensions in mm				
		> 50 ≤ 180	> 180 ≤ 400	> 400		
Class	11	± 50	±1	±1.5	±2	±3°
Fine		±0.5	±1	±1.5	±2	
Medium	X	±1	±2	±3	±4	
Coarse		±2	±3.5	±5	±6.5	

Tapped Holes acc. -
11 Tolerance Class Applied Crossmarked

Copyright ZF®

Date	Signature
Drawn 2025-02-27	P Sadasivam
Checked 2025-03-03	Monlog

DISC BRAKE PAN-RANGE LIGHT
SCHEIBENBREMSE PAN-REIHE LEICHT

Dimensions in mm

Mass	Scale	Material No.	Date of first issue: 2005-9-23
32.258 kg	1:1	40 195 017	Doc.Code: 053 / Language: ML / Sheet: 1/1
Size: A 0	CAD System: CREO	ECN-No.: 516540 / Revision: 1x R / Techn. Resp.: 6921	Replacement for: -

Diese Unterlagen sind urheberrechtlich geschützt. Jede Verwendung, Weitergabe oder Vervielfältigung ohne vorherige schriftliche Zustimmung ist untersagt. Sofern Sie diese Unterlagen erhalten haben, sind sie unverzüglich und vollständig zu vernichten. Ausschließlich die jeweils aktuellste Version dieses Dokuments ist gültig. Alle Rechte vorbehalten.
Questi documenti sono protetti da diritti d'autore. Qualsiasi utilizzo, trasmissione o riproduzione non autorizzata è vietata. Se avete ricevuto questi documenti, dovete distruggerli completamente e senza ritardo. Solo la versione più aggiornata di questo documento è valida. Tutti i diritti riservati.
Estos documentos están protegidos por derechos de autor. Cualquier uso, transmisión o reproducción no autorizada está prohibida. Si recibió estos documentos, debe destruirlos por completo y sin demora. Solo la versión más reciente de este documento es válida. Todos los derechos reservados.
Ces documents sont protégés par le droit d'auteur. Toute utilisation, transmission ou reproduction non autorisée est interdite. Si vous avez reçu ces documents, vous devez les détruire complètement et sans délai. Seule la version la plus récente de ce document est valide. Tous droits réservés.
Este documento está protegido por direitos de autor. Qualquer utilização, transmissão ou reprodução não autorizada é proibida. Se recebeu estes documentos, deve destruí-los completamente e sem demora. Apenas a versão mais recente deste documento é válida. Todos os direitos reservados.
Deze documenten zijn beschermd door auteursrechten. Elke niet-geautoriseerde toepassing, overdracht of reproductie is verboden. Als u deze documenten hebt ontvangen, moet u ze onverwijld en volledig vernietigen. Alleen de meest actuele versie van dit document is geldig. Alle rechten voorbehouden.
Denne dokumentation er ophavsretsbeskyttet. Enhver ikke-autoriseret anvendelse, videregivelse eller gengivelse er forbudt. Hvis du har modtaget disse dokumenter, skal de straks og fuldstændigt tilintetgøres. Kun den seneste version af dette dokument er gyldig. Alle rettigheder er forbeholdt.