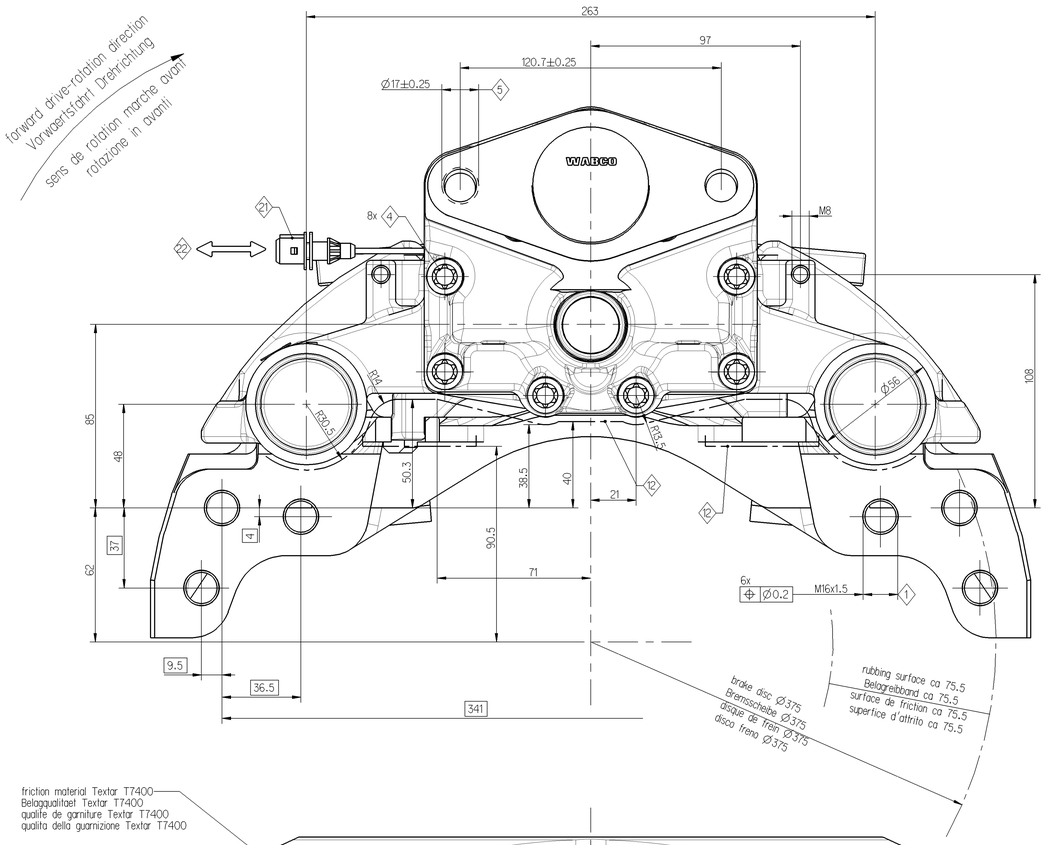

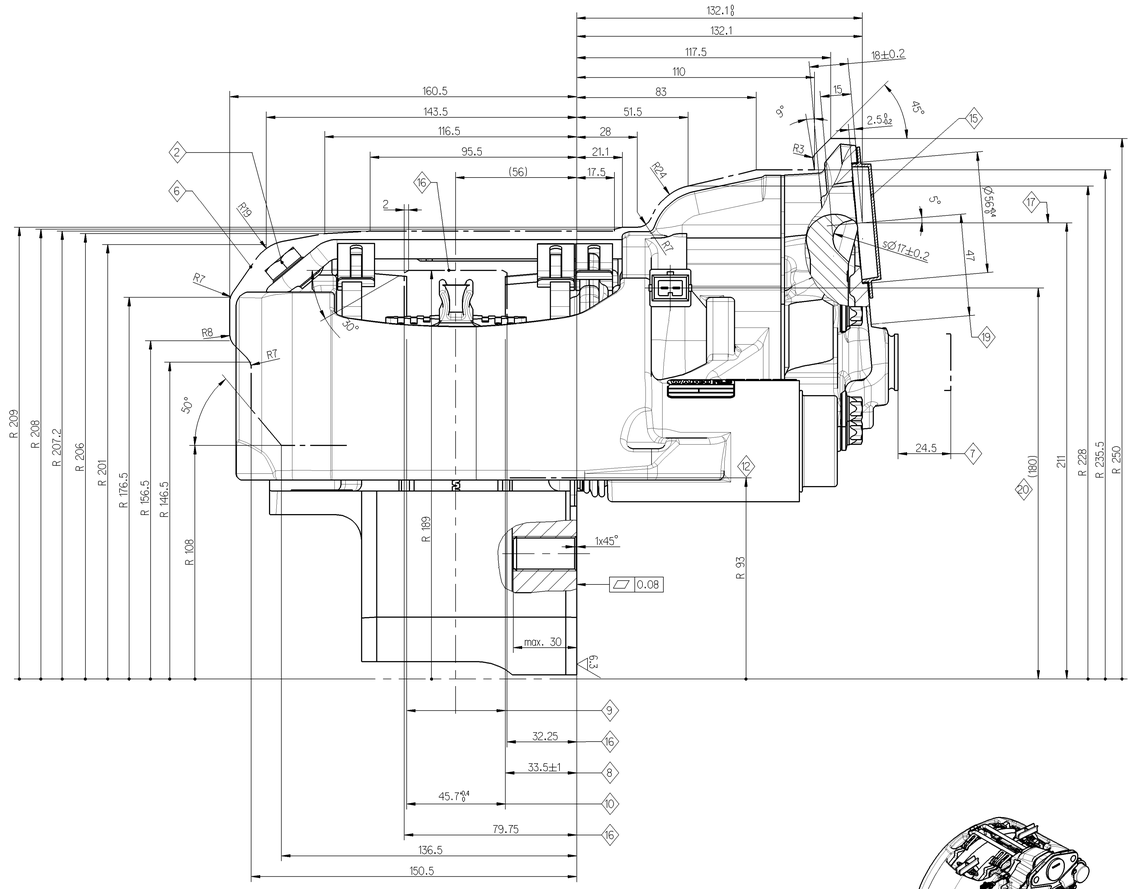

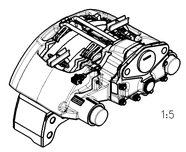

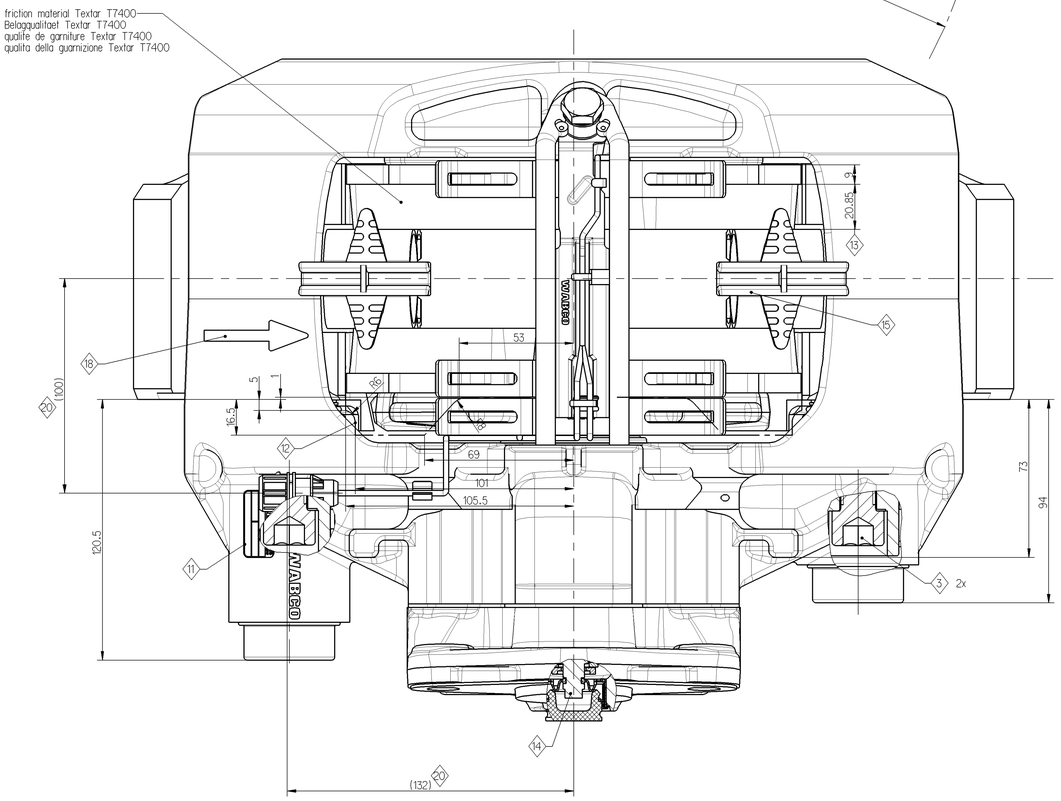

	tightening torque Anziehdrehmoment couple de serrage coppia di serraggio	width over flats SW surplats misura chiave	note Bemerkung remarque annotazione			
1	290 ± 20 Nm	24 DIN 961 23 ISO 8676	brake mounting hexagon screw, oiled M16 x 1.5 x ... - 10.9	Bremsenbefestigung Sechskantschraube, geoelt M16 x 1.5 x ... - 10.9	fixation du frein vis a tete hexagonale, huilee M16 x 1.5 x ... - 10.9	fissaggio freno vite a testa esagonale, oliate M16 x 1.5 x ... - 10.9
2	30 + 15 Nm	17	pad hold down device DIN 933 - M10x20 - 8.8 microencapsulated	Buegelbefestigung DIN 933 - M10x20 - 8.8 mikroverkapselt	barrette de maintien DIN 933 - M10x20 - 8.8 micro enrobage	dispositivo fissaggio DIN 933 - M10x20 - 8.8 micro rivestimento
3	340 ± 20 Nm	14	tightening order 1. long bolt DIN 912-M16x1.5x60-12.9 2. short bolt	Anziehreihenfolge 1. Bolzen lang DIN 912-M16x1.5x60-12.9 2. Bolzen kurz	ordre de serrage 1. axe long DIN 912-M16x1.5x60-12.9 2. axe court	sequenza di serraggio 1. viti lunghe DIN 912-M16x1.5x60-12.9 2. viti corte
4	68 ± 5 Nm	E12	cover fixing DIN 34800 - M10x1x40 - 12.9	Deckelbefestigung DIN 34800 - M10x1x40 - 12.9	fixation couvercle DIN 34800 - M10x1x40 - 12.9	fissaggio coperchio DIN 34800 - M10x1x40 - 12.9
5	210 -30 Nm	24	operation cylinder M16x1.5	Betaetigungszylinder M16x1.5	actionneur M16x1.5	cilindro operatore M16x1.5

6. max. rotary outline
maximale Rotationskontur
profil enveloppe maximal
rotazione profilo massimo

7. max. displacement
maximale Verschiebung
deplacement maximal
max. movimento

8. fitting dimension of the disc
Scheibeneinbaumass
dimension de montage du disque
quota fissaggio disco

9. brake disc new 45-0.2, wearable up to 37
Bremsscheibe neu 45-0.2, verschleissbar bis 37
disque neuf 45-0.2, a user jusqu'a 37
disco freno nuovo 45-0.2, usurabile fino 37

10. assembly dimension for brake pads
Einbaumass fuer Bremsbeleage
dimension de montage des garnitures
dimensione assemblaggio pastiglie freno

11. product identification WABCO
Kennzeichnung WABCO
identification WABCO
identificazione prodotto WABCO

12. envelope circle caliper with cover
Huellkurve Bremssattel mit Deckel
enveloppante etrier avec couvercle
incombro pinza con coperchio

13. remaining lining thickness 2
Restbelagstaerke 2
epaisseur garniture restante 2
spessore residuo pastiglia 2

14. hexagon width over flats 8
Sechskant SW 8
tete hexagonale (surplats 8)
esagono SW 8

15. for storage and shipment
fuer Transport und Lagerung
pour transport et stockage
per stoccaggio e trasporto

16. maximum disc clearance
Scheibenfreigang
course libre du disque
max. dimensione installazione disco

17. center line cylinder
Mitte Zylinder
axe median actionneur
centro cilindro

18. forward drive - rotation direction
Vorwaerts Drehrichtung
sens de rotation marche avant
rotazione in avanti

19. brake actuator size restriction see part specification
640 195 001 0 max. actuator type 24
Zylinderanschlussmasse nach Part Spezifikation
640 195 001 0 max. Zylinder Typ 24
dimension de connexion de cylindre de frein part specification
640 195 001 0 limitation taille de cylindre, max. acceptee type 24
per misure di collegamento dell'attuatore freno vedere le specifiche
640 195 001 0 cilindro max. tipo 24

20. for information - connector position not fixed
zur Information - Position des Steckers nicht festgelegt
pour information - position de connecteur non fixee
per informazione - posizione del connettore non fissata

21. connector type AMP C-106462
Stecker Typ AMP C-106462
connecteur type AMP C-106462
connettore tipo AMP C-106462

22. counterpart: connector type AMP 282189-1 (not supplied with brake)
Gegenstuecke: Stecker Typ AMP 282189-1 (nicht Bestandteil der Bremse)
pendant: connecteur type AMP 282189-1 (non fourni avec le frein)
oggetto di riscontro: connettore tipo AMP 282189-1 (non fornito con il freno)

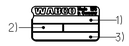

1) customer no.
Kundennummer
no. du client
no. cliente

2) date of manufacturing
Herstelldatum
date de fabrication
data fabbricazione

3) WABCO ident number
WABCO-Ident-Nr.
reference WABCO
numero identificativo WABCO

Produkt-Spezifikation 640 195 001 0
product-specification 640 195 001 0

40 195 048	41000-9X603	mirror image Spiegelbild image inversee immagine riflessa
40 195 047	41010-9X603	as shown wie gezeichnet comme dessine come disegnato
ident-no brake Material-Nr. Bremse reference frein codice materiale freno	customer no. Kundennummer no. du client no. cliente	brake type Ausfuehrung Bremse variante de frein versione freno

dimensions without tolerances are gauge dimensions
nicht tolerierte Masse = Lehrenmasse
dimensions non tolerancees = calibres
le dimensioni senza tolleranza sono quelle riferiite al calibro

PAN 19-1

coating
anti-corrosion protection - salt spray test min. 96 hours
Beschichtung
Korrosionsschutz-Salzsprueh nebelpruef. min. 96 Std.
protection de surface
tenue BS 96 h min.
rivestimento
protezione contro la corrosione - prova di resistenza alla nebbia salina dopo almeno 96 h

characteristic data sheet
Kenndatenblatt
feuillet des caracteristiques
foglio dati caratteristici
40 195 047

General Specification: JED-334-0
Further Technical Data:
Doc. Code: Sheet: To

General Tolerances JED-261

Class 1)	Range of Nominal Dimensions (in mm) ≤ 50	> 50 ≤ 180	> 180 ≤ 400	> 400	∢
Fine	0.5	1.0	1.5	2.0	±30'
Medium	1.0	2.0	3.0	4.0	
Coarse	2.0	3.5	5.0	6.5	

Tapped Holes acc.:
1) Tolerance Class Applied Crossmarked

Copyright WABCO®

	Date	Signature
Drawn	2013-01-30	Back
Checked	2013-02-11	Redemann
Norm	Redemann	

Mass: 32.693 kg
Scale: 1 : 1
CAD System: Pro/E
Material No.:
Date of first issue: 2006-05-03

WABCO

Disc brake PAN-range light
Scheibenbremse PAN-Reihe leicht
Frein a disque PAN-type gamme basse
Pinza freno a disco tipo PAN leggero

40 195 047

Doc.-Code	Language	Sheet
053	ML	1/1

A 0 | Pro/E | File No.: 160145 | Revision: lx L | Techn. Resp.: 6921 | Replacement for

100mm

Die Informationen in diesem Merkblatt wurden mit der ueblichen Sorgfalt erarbeitet. Es wird jedoch weder fuer die Richtigkeit, Vollstaendigkeit noch Aktualitaet der Informationen eine Haftung uebernommen. Es ist insbesondere zu beachten, dass sich Informationen auch aufgrund neuer Erkenntnisse oder Entwicklungen aendern koennen. Es ist daher empfohlen, sich vor Verwendung der Informationen mit uns in Verbindung zu setzen, um sicherzustellen, dass es sich um die jeweils aktuellste Version dieser Informationen handelt. Es ist ausschliesslich Ihre Aufgabe, die Eignung der hier beschriebenen Produkte fuer den vorgesehenen Einsatzzweck zu pruefen. Alle Angaben erfolgen ohne Gewaehrleistung, Garantie oder Zusicherung einer Eigenschaft. Es ist ausschliesslich Ihre Aufgabe, die Eignung der hier beschriebenen Produkte fuer den vorgesehenen Einsatzzweck zu pruefen. Alle Angaben erfolgen ohne Gewaehrleistung, Garantie oder Zusicherung einer Eigenschaft. Es ist ausschliesslich Ihre Aufgabe, die Eignung der hier beschriebenen Produkte fuer den vorgesehenen Einsatzzweck zu pruefen. Alle Angaben erfolgen ohne Gewaehrleistung, Garantie oder Zusicherung einer Eigenschaft.

The information contained in this document has been compiled with due care, but neither the accuracy, completeness nor topicality of the information is guaranteed. In particular it should be noted that information may change as a result of new findings or developments. It is therefore recommended that you contact us before using the information, to ensure that you are using the most up-to-date version of this information. It is your responsibility alone to check the suitability of the products described here for the intended application. All information is provided without warranty, guarantee or assurance of any kind. It is your responsibility alone to check the suitability of the products described here for the intended application. All information is provided without warranty, guarantee or assurance of any kind.