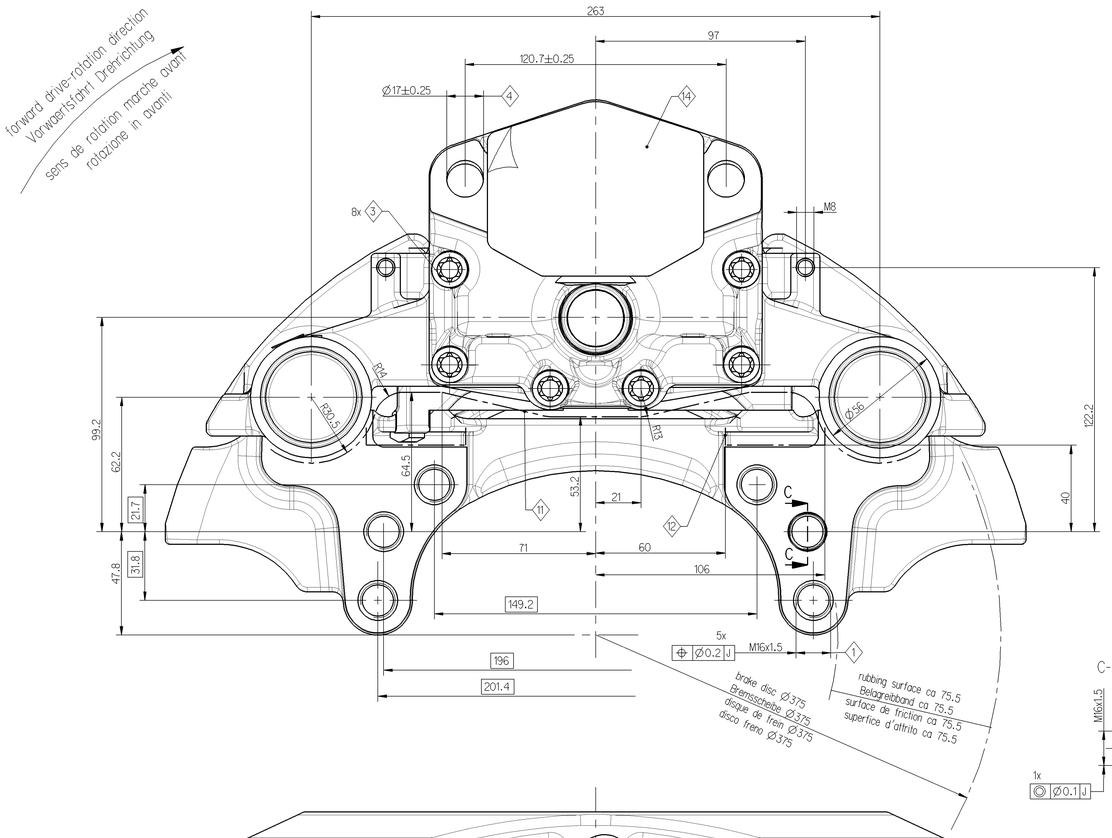

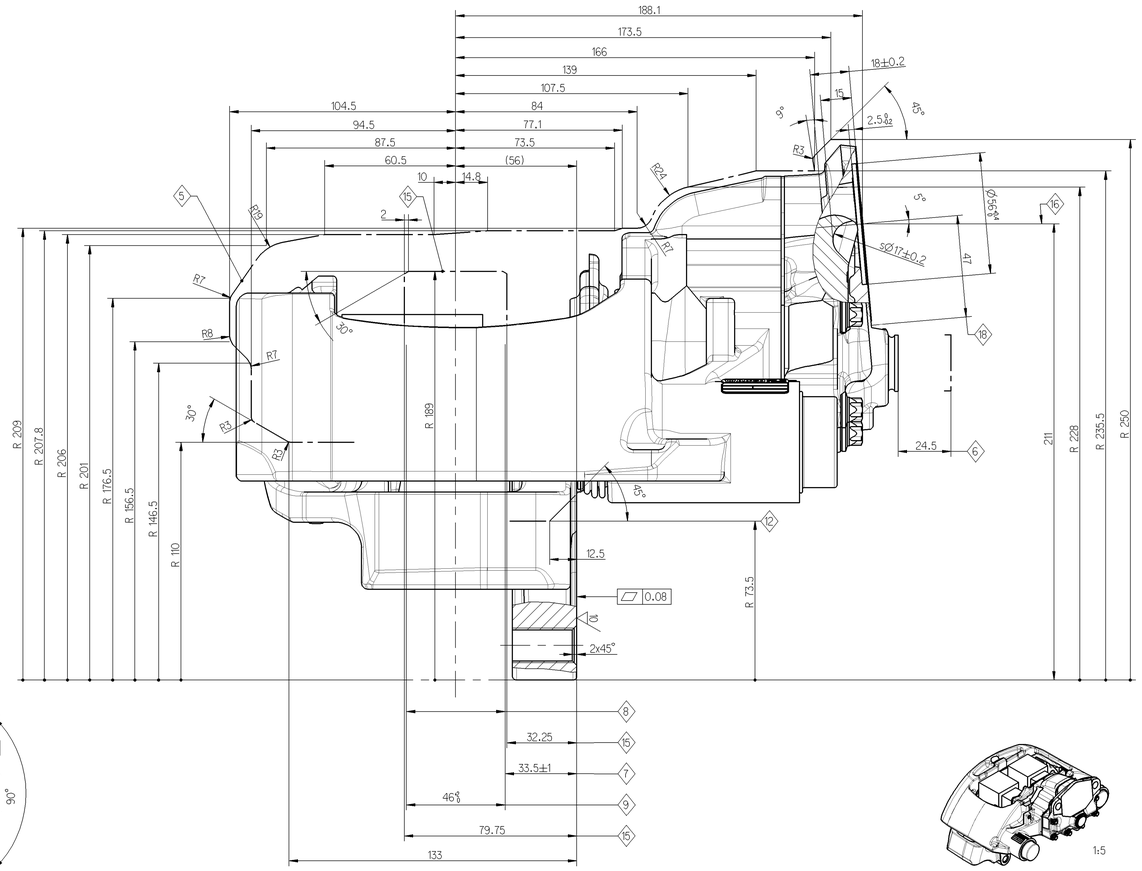

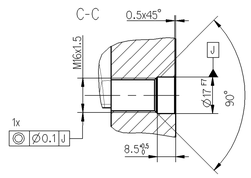

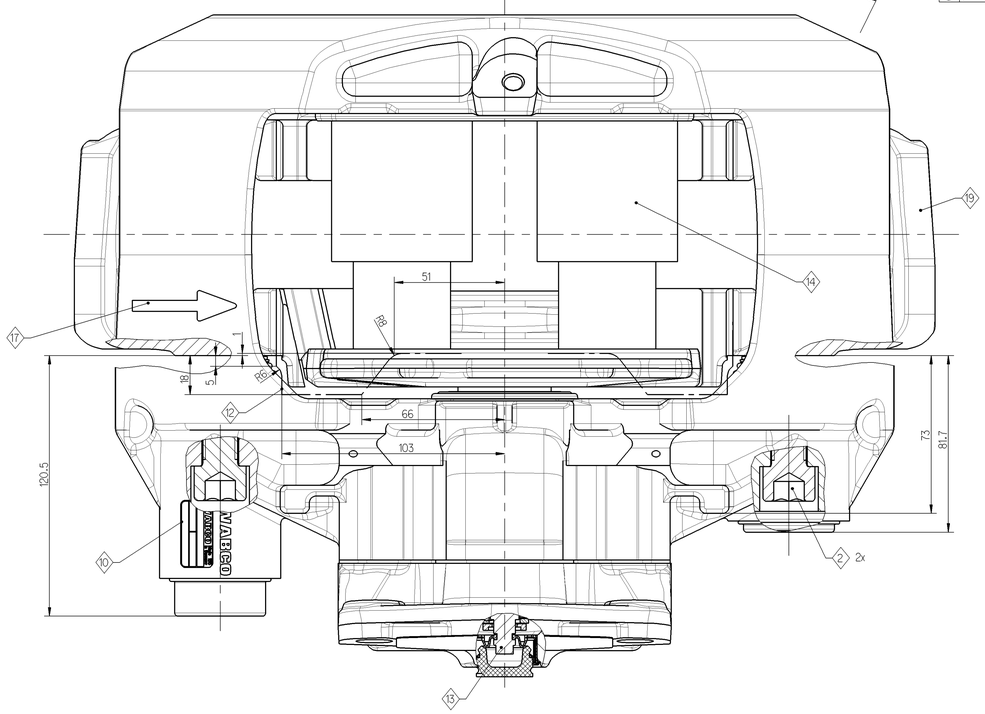

	tightening torque Anziehdrehmoment couple de serrage coppia di serraggio	width over flats SW surplats misura chiave	note Bemerkung remarque annotazione			
1	200 ± 10 Nm +60°	ASR E20	brake mounting M16 x 1.5 x ... - 10.9	Bremsenbefestigung M16 x 1.5 x ... - 10.9	fixation du frein M16 x 1.5 x ... - 10.9	fissaggio freno M16 x 1.5 x ... - 10.9
(C) 2	340 ± 20 Nm	14	tightening order 1. long bolt 2. short bolt DIN 912-M16x1.5x80-12.9	Anziehreihenfolge 1. Bolzen lang 2. Bolzen kurz DIN 912-M16x1.5x80-12.9	ordre de serrage 1. axe long 2. axe court DIN 912-M16x1.5x80-12.9	sequenza di serraggio 1. viti lunghe 2. viti corte DIN 912-M16x1.5x80-12.9
3	68 ± 5 Nm	E 12	cover fixing DIN 34800 - M10x1x40-12.9	Deckelbefestigung DIN 34800 - M10x1x40-12.9	fixation couvercle DIN 34800 - M10x1x40-12.9	fissaggio coperchio DIN 34800 - M10x1x40-12.9
4	210 -30 Nm	24	operation cylinder M16x1.5	Betaetigungszylinder M16x1.5	actionneur M16x1.5	cilindro operatore M16x1.5

5 max. rotary outline
maximale Rotationskontur
profil enveloppe maximal
rotazione profilo massimo

6 max. displacement
maximale Verschiebung
deplacement maximal
max. movimento

7 fitting dimension of the disc
Scheibeneinbaumass
dimension de montage du disque
quota fissaggio disco

8 brake disc new 45-0.2, wearable up to 37
Bremsscheibe neu 45-0.2, verschleissbar bis 37
disque neuf 45-0.2, a user jusqu'a 37
disco freno nuovo 45-0.2, usurabile fino 37

9 assembly dimension for brake pads
Einbaumass fuer Bremsbelaege
dimension de montage des garnitures
dimensione assemblaggio pastiglie freno

10 product identification WABCO
Kennzeichnung WABCO
identification WABCO
identificazione prodotto WABCO

11 envelope circle caliper with cover
Huellkurve Bremssattel mit Deckel
enveloppante etrier avec couvercle
incombro pinza con coperchio

12 envelope circle carrier
Huellkurve Bremsentraeger
enveloppante support
incombro supporto

13 hexagon width over flats 8
Sechskant SW 8
tete hexagonale (surplats 8)
esagono SW 8

14 for storage and shipment
fuer Transport und Lagerung
pour transport et stockage
per stoccaggio e trasporto

15 maximum disc clearance
Scheibenfreigang
course libre du disque
max. dimensione installazione disco

16 center line cylinder
Mitte Zylinder
axe median actionneur
centro cilindro

17 forward drive - rotation direction
Vorwaerts Drehrichtung
sens de rotation marche avant
rotazione in avanti

18 brake actuator size restriction see part specification
640 195 001 0 max. actuator type 24
Zylinderanschlussmasse nach Part Spezifikation
640 195 001 0 max. Zylinder Typ 24
dimension de connexion de cylindre de frein part specification
640 195 001 0 limitation taille de cylindre, max. acceptee type 24
per misure di collegamento dell'attuatore freno vedere le specifiche
640 195 001 0 cilindro max. tipo 24

19 brake carrier without cathodic immersion coating
Bremsentraeger ohne kathodische Tauchlackierung (KTL)
support d'etrier sans enduit cathodique d'immersion
supporto freno senza rivedimento catodico di immersione

1) customer no.
Kundennummer
no. du client
no. cliente

2) date of manufacturing
Herstelldatum
date de fabrication
data fabbricazione

3) WABCO ident number
WABCO-Ident-Nr.
reference WABCO
numero identificativo WABCO

Produkt-Spezifikation 640 195 001 0
product-specification 640 195 001 0

dimensions without tolerances are gauge dimensions
nicht tolerierte Masse = Lehrenmasse
dimensions non tolerancees = calibres
le dimensioni senza tolleranza sono quelle riferite al calibro

640 195 096 0		mirror image Spiegelbild image inversee immagine riflessa
640 195 095 0		as shown wie gezeichnet comme dessine come disegnato
ident-no brake Material-Nr. Bremse reference frein codice materiale freno	customer no. Kundennummer no. du client no. cliente	brake type Ausfuehrung Bremse variante de frein versione freno

PAN 19-1

coating
anti-corrosion protection - salt spray test min. 96 hours
Beschichtung
Korrosionsschutz-Salzsprueheebelpruef. min. 96 Std.
protection de surface
tenue BS 96 h min.
rivestimento
protezione contro la corrosione - prova di resistenza alla nebbia salina dopo almeno 96 h

General Specification: JED-3344-0
Further Technical Data:
Doc.-Code: Sheet: To
General Tolerances JED-261

Class 1)	Range of Nominal Dimensions (± mm) ≤ 50	> 50 ≤ 180	> 180 ≤ 400	> 400	∢
Fine	0.5	1.0	1.5	2.0	±5°
Medium	1.0	2.0	3.0	4.0	
Coarse	2.0	3.5	5.0	6.5	

Tapped Holes acc.:
1) Tolerance Class Applied Crossmarked

Copyright WABCO®

Date	Signature	Drawn	
2013-01-31		Back	
		Checked	
2013-02-15		Redemann	
		Expert	
		Redemann	

Metric	Scale
28.348	1 : 1
KG	
Size	CAD System
A 0	Pro/E

WABCO

Disc brake PAN-range light
Scheibenbremse PAN-Reihe leicht
Frein a disque PAN-type gamme basse
Pinza freno a disco tipo PAN leggero

Material No.: 640 195 095 0

Doc.-Code	Language	Sheet
053	ML	1/1

ECN No.	Revision	Techn. Resp.	Replacement for
160145	1x C	6921	

100mm

Diese Unterlagen verbleiben in unserem Eigentum. Sie dürfen weder vervielfältigt noch Dritten zugänglich gemacht werden, es sei denn, wir erteilen hierzu vorab unsere schriftliche Zustimmung. Sie müssen auf Verlangen sofort zurückgegeben werden, wenn sie nicht mehr im Geschäftsverkehr gemäß unserer Zustimmung verwendet werden. Sie müssen auf Verlangen sofort zurückgegeben werden, wenn sie nicht mehr im Geschäftsverkehr gemäß unserer Zustimmung verwendet werden. Sie müssen auf Verlangen sofort zurückgegeben werden, wenn sie nicht mehr im Geschäftsverkehr gemäß unserer Zustimmung verwendet werden.

This information remains the property of WABCO. It must not be reproduced or made available to third parties without our written consent. It must be returned at our request if it is not used in business dealings in accordance with our consent. It must be returned at our request if it is not used in business dealings in accordance with our consent. It must be returned at our request if it is not used in business dealings in accordance with our consent.

Ceste informace zůstává majetkem WABCO. Bez našeho souhlasu nesmí být reprodukována ani zpřístupněna třetím osobám. Na vyžádání musí být vrácena, pokud nebude v obchodním styku v souladu s naším souhlasem používána. Na vyžádání musí být vrácena, pokud nebude v obchodním styku v souladu s naším souhlasem používána. Na vyžádání musí být vrácena, pokud nebude v obchodním styku v souladu s naším souhlasem používána.

Ta informacja pozostaje w posiadaniu firmy WABCO. Nie wolno jej powielać ani udostępniać osobom trzecim bez naszej pisemnej zgody. Na żądanie musi zostać zwrócona, jeśli nie będzie wykorzystywana w obrocie gospodarczym zgodnie z naszą zgodą. Na żądanie musi zostać zwrócona, jeśli nie będzie wykorzystywana w obrocie gospodarczym zgodnie z naszą zgodą. Na żądanie musi zostać zwrócona, jeśli nie będzie wykorzystywana w obrocie gospodarczym zgodnie z naszą zgodą.

Ce renseignement est la propriété de WABCO. Il ne doit ni être reproduit ni être mis à la disposition de tiers sans notre accord. Il doit être restitué à notre demande si il n'est pas utilisé dans le cadre des affaires conformément à notre accord. Il doit être restitué à notre demande si il n'est pas utilisé dans le cadre des affaires conformément à notre accord. Il doit être restitué à notre demande si il n'est pas utilisé dans le cadre des affaires conformément à notre accord.

Questa informazione rimane di proprietà della WABCO. Non può essere riprodotta o messa a disposizione di terzi senza il nostro consenso. Deve essere restituita a richiesta se non viene più utilizzata in ambito commerciale secondo il nostro consenso. Deve essere restituita a richiesta se non viene più utilizzata in ambito commerciale secondo il nostro consenso. Deve essere restituita a richiesta se non viene più utilizzata in ambito commerciale secondo il nostro consenso.