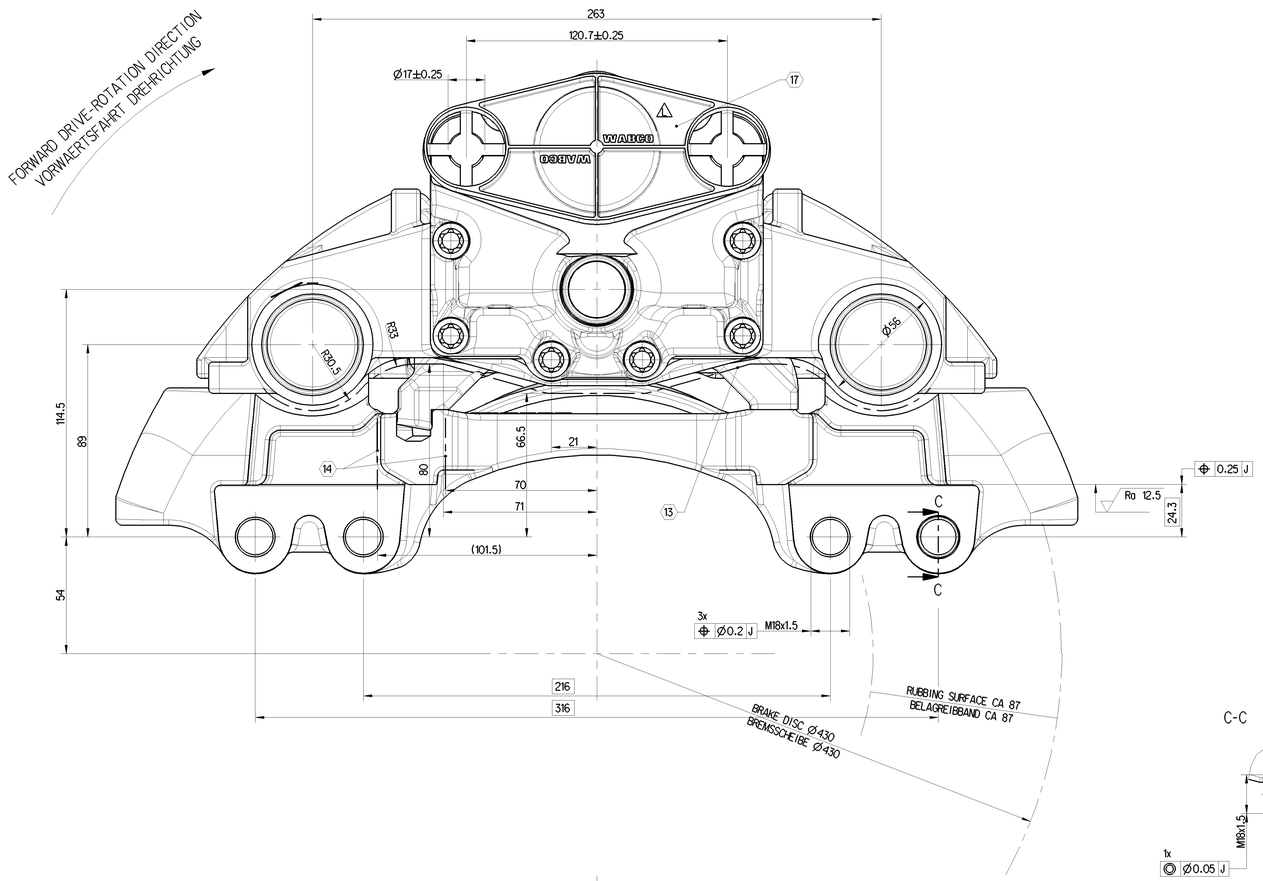

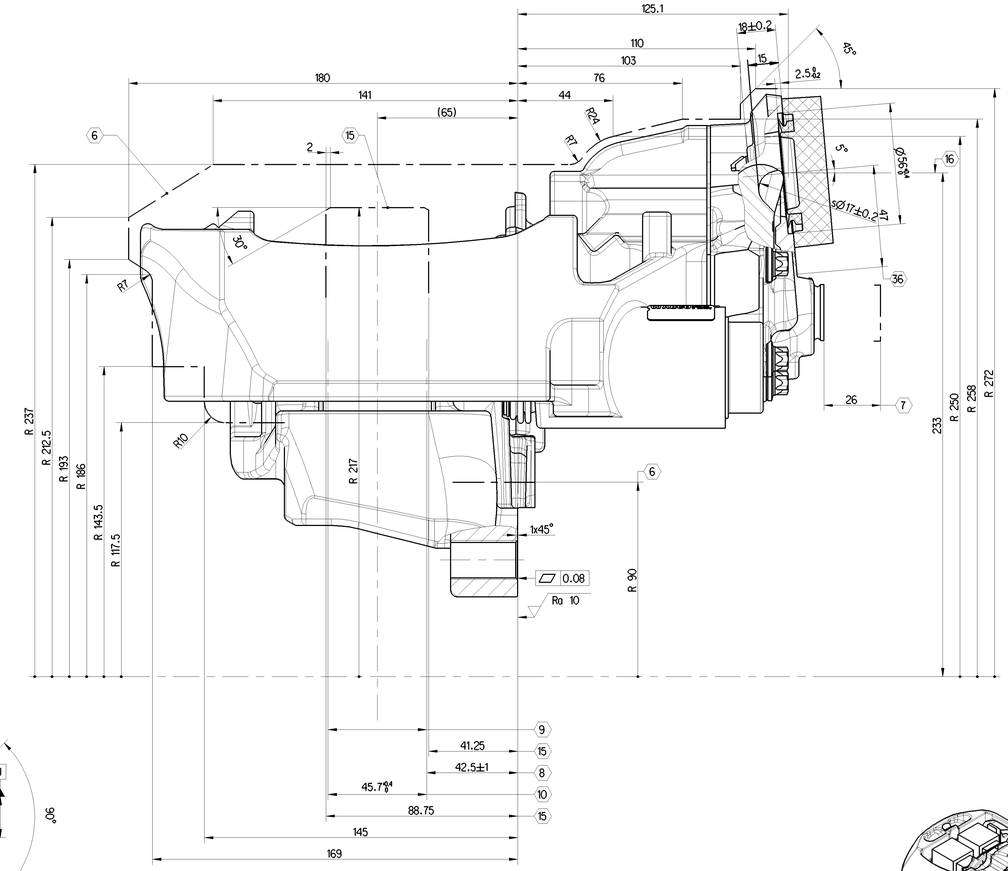

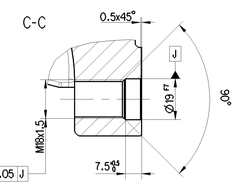

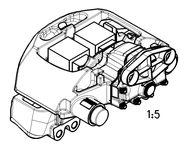

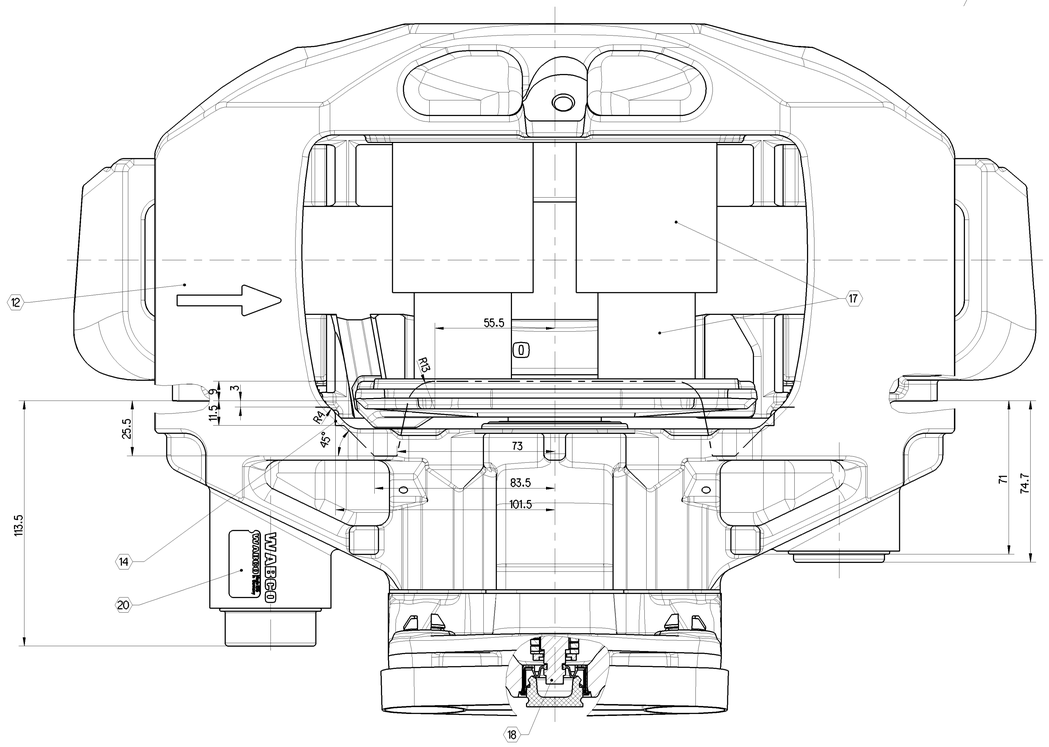

	NOTE BEMERKUNG	TIGHTENING TORQUE ANZIEHDREHMOMENT	WIDTH OVER FLATS SW
1	-	-	-
2	-	-	-
3	-	-	-
4	-	-	-
5	-	-	-

	NOTE BEMERKUNG	TIGHTENING TORQUE ANZIEHDREHMOMENT	WIDTH OVER FLATS SW
21	-	-	-
22	-	-	-
23	-	-	-
24	-	-	-
25	-	-	-

6 MAX. ROTARY OUTLINE
MAXIMALE ROTATIONSKONTUR

7 MAX. DISPLACEMENT
MAXIMALE VERSCHIEBUNG

8 PERMISSIBLE FITTING DIMENSION OF THE DISC
ZULAESSIGES SCHEIBENEINBAUMASS

9 BRAKE DISC NEW 45-0.2 WEARABLE UP TO: 37
BREMSSCHEIBE NEU VERSCHLEISSBAR BIS:

10 ASSEMBLY DIMENSION FOR BRAKE PADS
EINBAUMASS FUER BREMSBELAEGE

11 - - -

12 FORWARD DRIVE - ROTATION DIRECTION
VORWAERTS DREHRICHTUNG

13 ENVELOPE CURVE CALIPER WITH COVER
HUELLKURVE BREMSSATTEL MIT DECKEL

14 ENVELOPE CURVE CARRIER
HUELLKURVE BREMSENTRAEGER

15 MAXIMUM DISC CLEARANCE
SCHEIBENFREIGANG

16 CENTER LINE CYLINDER
MITTE ZYLINDER

17 FOR SHIPMENT AND STORAGE
FUER TRANSPORT UND LAGERUNG

18 HEXAGON WIDTH OVER FLATS 8
SECHSKANT SW

19 - - -

20 DETAILED INFORMATION FOR MARKING 640 175 060 0 DOC. CODE 922
DETAILLIERTE INFORMATIONEN ZUR KENNZEICHNUNG

26 - - -

27 - - -

28 - - -

29 - - -

30 - - -

31 - - -

32 - - -

33 - - -

34 - - -

35 - - -

36 BRAKE ACTUATOR SIZE RESTRICTION SEE PART SPECIFICATON 640 225 007 0 MAX. ACTUATOR TYPE 24
ZYLINDERANSCHLUSSMASSE NACH PART SPEZIFIKATION MAX. ZYLINDER TYP

COATING
ANTI-CORROSION PROTECTION - SALT SPRAY TEST MIN. 96 HOURS
BESCHICHTUNG
KORROSIONSSCHUTZ-SALZSPRUEHNEBELPRUEF. MIN. 96 STD.

640 225 026 0	MIRROR IMAGE SPIEGELBILD
640 225 025 0	AS SHOWN WIE GEZEIGT/NET
IDENT-NO BRAKE MATERIAL-NR. BREMSE	BRAKE TYPE AUSFUEHRUNG BREMSE

PAN22-1

PRODUCT SPECIFICATION:
PRODUKT SPEZIFIKATION: 640 225 007 0

DIMENSIONS WITHOUT TOLERANCES ARE GAUGE DIMENSIONS
NICHT TOLERIERTE MASSE = LEHRENMASSE

General Specification: ISO 8015, JED-334-1, Size ISO 14405 LP
Further Technical Data:
Doc. Code: Sheet: To:
General Tolerances JED-261

Class 1)	Range of nominal dimensions in mm: ≤ 50	> 50 ≤ 180	> 180 ≤ 400	> 400	
Fine	±0.5	±1	±1.5	±2	±3°
Medium X	±1	±2	±3	±4	
Coarse	±2	±3.5	±5	±6.5	

Tapped Holes acc.
1) Tolerance Class Applied Crossmarked

Copyright WABCO®

Date	Signature
Drawn 2023-03-15	Bhorani
Checked 2023-03-24	Redemann

Dimensions in mm

Mass	Scale	Material No.	Date of first issue: 2006-07-11
31.606 kg	1:1 (1:5)	640 225 024 0	Doc.Code 053 / Language DE / Sheet 1/1
Size A 0	CAD System CREO	Echnr. 512026 / Revision 1x L / Techn. Resp. 6921	Replacement for

WABCO

DISC BRAKE PAN-RANGE LIGHT
SCHEIBENBREMSE PAN-REIHE LEICHT

100mm

Diese Dokumentation ist vertraulich zu behandeln. Jede Weitergabe an Dritte, sowie jede Vervielfältigung, auch auszugsweise, bedarf der vorherigen schriftlichen Genehmigung durch WABCO. Alle Rechte vorbehalten.
This document is to be treated as confidential. No part of this document may be reproduced or disclosed to third parties without express written permission of WABCO. All rights reserved.