SAFETY CHARACTERISTICS	0
SIGNIFICANT CHARACTERISTICS	0

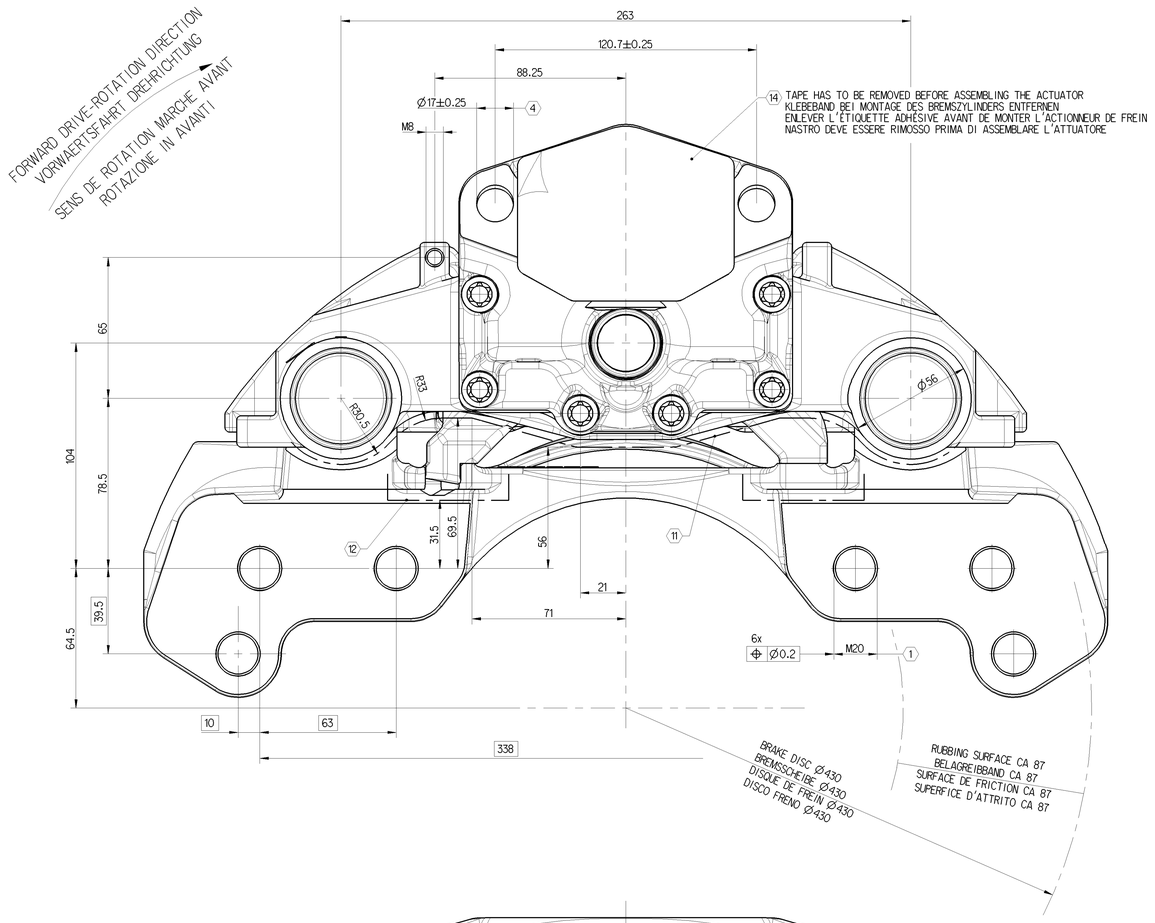

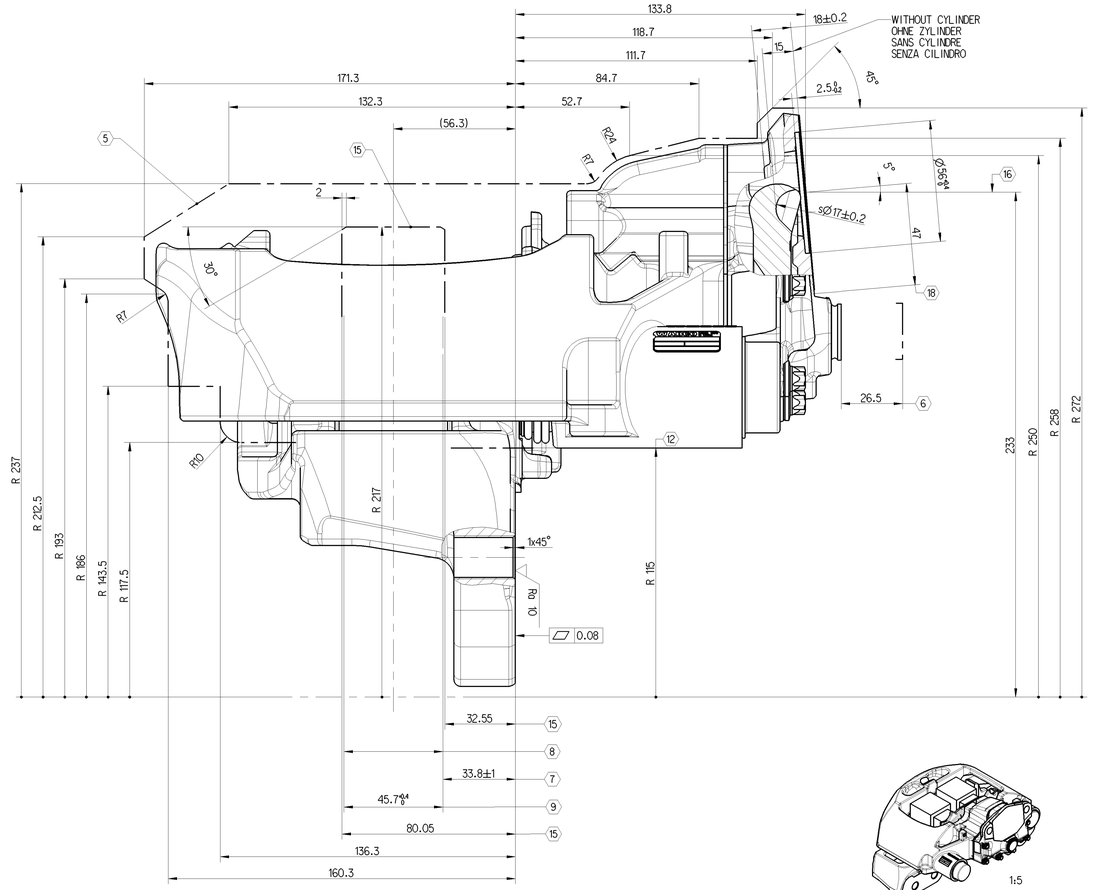

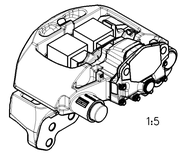

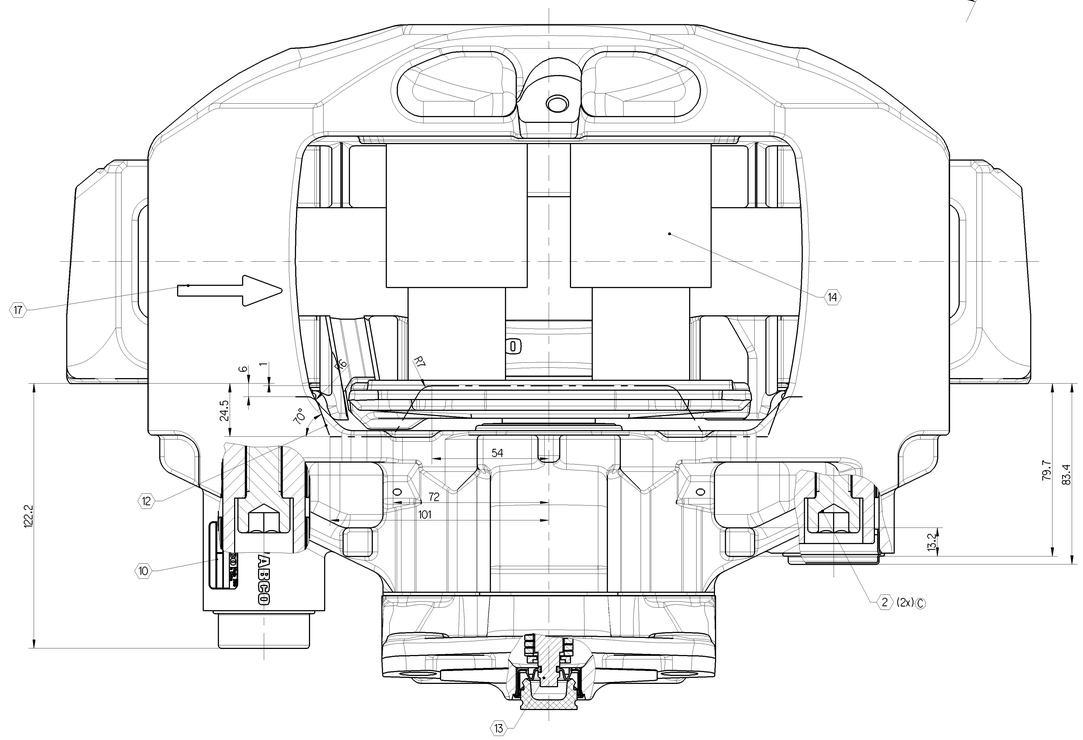

	TIGHTENING TORQUE ANZIEHDREHMOMENT COUPLE DE SERRAGE COPPIA DI SERRAGGIO	WIDTH OVER FLATS SW SURPLATS MISURA CHIAVE	NOTE BEMERKUNG REMARQUE ANNOTAZIONE			
1	500 ± 36 Nm	30	BRAKE MOUNTING M20 x ... - 10.9	BREMSENBEFESTIGUNG M20 x ... - 10.9	FIXATION DU FREIN M20 x ... - 10.9	FISSAGGIO FRENO M20 x ... - 10.9
2	340 ± 20 Nm	14	TIGHTENING ORDER 1. LONG BOLT DIN 912-M16x1.5x80-12.9 2. SHORT BOLT	ANZIEHREIHENFOLGE 1. BOLZEN LANG DIN 912-M16x1.5x80-12.9 2. BOLZEN KURZ	ORDRE DE SERRAGE 1. AXE LONG DIN 912-M16x1.5x80-12.9 2. AXE COURT	SEQUENZA DI SERRAGGIO 1. VITI LUNGHE DIN 912-M16x1.5x80-12.9 2. VITI CORTE
3						
4	210 -30 Nm	24	OPERATION CYLINDER M16x1.5	BETAETIGUNGSZYLINDER M16x1.5	ACTIONNEUR M16x1.5	CILINDRO OPERATORE M16x1.5

5 MAX. STATICAL ROTARY OUTLINE
MAXIMALE STATISCHE ROTATIONSKONTUR
PROFIL ENVELOPPE MAXIMAL STATIQUE
ROTAZIONE PROFILO MASSIMO STATICO

6 MAX. DISPLACEMENT
MAXIMALE VERSCHIEBUNG
DEPLACEMENT MAXIMAL
MAX. MOVIMENTO

7 FITTING DIMENSION OF THE DISC
SCHEIBENEINBAUMASS
DIMENSION DE MONTAGE DU DISQUE
QUOTA FISSAGGIO DISCO

8 BRAKE DISC NEW 45-0.2, WEARABLE UP TO 37
BREMSSCHEIBE NEU 45-0.2, VERSCHLEISSBAR BIS 37
DISQUE NEUF 45-0.2, A USER JUSQU'A 37
DISCO FRENO NUOVO 45-0.2, USURABILE FINO 37

9 ASSEMBLY DIMENSION FOR BRAKE PADS
EINBAUMASS FUER BREMSBELAEGE
DIMENSION DE MONTAGE DES GARNITURES
DIMENSIONE ASSEMBLAGGIO PASTIGLIE FRENO

10 DETAILLIERTE INFORMATIONEN ZUR KENNZEICHNUNG SIEHE 640 175 060 0 DOC. CODE 922
DETAILED INFORMATION FOR MARKING SEE 640 175 060 0 DOC. CODE 922

11 ENVELOPE CIRCLE CALIPER WITH COVER
HUELLKURVE BREMSSATTEL MIT DECKEL
ENVELOPPANTE ETRIER AVEC COUVERCLE
INCOMBRO PINZA CON COPERCHIO

12 ENVELOPE CIRCLE CARRIER
HUELLKURVE BREMSENTRAEGER
ENVELOPPANTE SUPORT
INCOMBRO SUPPORTO

13 HEXAGON WIDTH OVER FLATS 8 mm
SECHSKANT SW 8
TETE HEXAGONALE (SURPLATS 8)
ESAGONO SW 8

14 FOR STORAGE AND SHIPMENT
FUER TRANSPORT UND LAGERUNG
POUR TRANSPORT ET STOCKAGE
PER STOCCAGGIO E TRASPORTO

15 MAXIMUM DISC CLEARANCE
SCHEIBENFREIGANG
COURSE LIBRE DU DISQUE
MAX. DIMENSIONE INSTALLAZIONE DISCO

16 CENTER LINE CYLINDER
MITTE ZYLINDER
AXE MEDIAN ACTIONNEUR
CENTRO CILINDRO

17 FORWARD DRIVE - ROTATION DIRECTION
VORWAERTS DREHRICHTUNG
SENS DE ROTATION MARCHE AVANT
ROTAZIONE IN AVANTI

© 18 BRAKE ACTUATOR SIZE RESTRICTION SEE PART SPECIFICATION
640 225 000 0 MAX. ACTUATOR TYPE 24
ZYLINDERANSCHLUSSMASSE NACH PART SPEZIFIKATION
640 225 000 0 MAX. ZYLINDER TYP 24
DIMENSION DE CONNEXION DE CYLINDRE DE FREIN PART SPECIFICATION
640 225 000 0 LIMITATION TAILLE DE CYLINDRE, MAX. ACCEPTEE TYPE 24
PER MISURE DI COLLEGAMENTO DELL'ATTUATORE FRENO VEDERE LE SPECIFICHE
640 225 000 0 CILINDRO MAX. TIPO 24

© PRODUKT-SPEZIFIKATION 640 225 000 0
PRODUCT-SPECIFICATION 640 225 000 0

DIMENSIONS WITHOUT TOLERANCES ARE GAUGE DIMENSIONS
NICHT TOLERIERTE MASSE = LEHRENMASSE
DIMENSIONS NON TOLERANCEES = CALIBRES
LE DIMENSIONI SENZA TOLLERANZA SONO QUELLE RIFERTITE AL CALIBRO

640 225 081 0		MIRROR IMAGE SPIEGELBILD IMAGE INVERSEE IMMAGINE RIFLESSA
640 225 080 0		AS SHOWN WIE GEZEIGNET COMME DESSINE COME DISEGNATO
IDENT-NO BRAKE MATERIAL-NR. BREMSE REFERENCE FREIN CODICE MATERIALE FRENO	CUSTOMER NO. KUNDENNUMMER NO. DU CLIENT NO. CLIENTE	BRAKE TYPE AUSFUEHRUNG BREMSE VARIANTE DE FREIN VERSIONE FRENO

PAN 22-1

COATING
ANTI-CORROSION PROTECTION - SALT SPRAY TEST MIN. 96 HOURS
BESCHICHTUNG
KORROSIONSSCHUTZ-SALZSPRUEHNEBELPRUEF. MIN. 96 STD.
PROTECTION DE SURFACE
TENUE BS 96 H MIN.
RIVESTIMENTO
PROTEZIONE CONTRO LA CORROSIONE - PROVA DI RESISTENZA ALLA NEBBIA SALINA DOPO ALMENO 96 H

General Specification: JED-334-1 ; Size ISO 14405 LP
Further Technical Data:
Doc. Code: Sheet: To

General Tolerances JED-261		Range of Nominal Dimensions (in mm)				
Class 1)		≤ 50	> 50 ≤ 180	> 180 ≤ 400	> 400	
Fine		0.5	1.0	1.5	2.0	±1°
Medium		1.0	2.0	3.0	4.0	±3°
Coarse		2.0	3.5	5.0	6.5	
Tapped Holes acc. -						

1) Tolerance Class Applied Crossmarked

Copyright WABCO®

Date: 2016-12-19	Drawn: Bhavanithavan	
Date: 2016-12-19	Checked: Redemann	
	Expert: Redemann	
Mass: 32.350 kg	Scale: 1 : 1	Material No.: 640 225 080 0
Size: A 0	CAD System: CREO	

WABCO

DISC BRAKE PAN-RANGE LIGHT
SCHEIBENBREMSE PAN-REIHE LEICHT
FREIN A DISQUE PAN-TYPE GAMME BASSE
PINZA FRENO A DISCO TIPO PAN LEGGERO

Date of first issue	Doc.-Code	Language	Sheet
2012-11-05	053	ML	1/1

ECN-No.	Revision	Techn. Reg.	Replacement for
170578	4x C	6921	-

Tale documento ha natura riservata e va trattato nel rispetto delle norme per la tutela del diritto d'autore. Non può essere riprodotto, né trasmesso a altri, né utilizzato per scopi diversi da quelli per i quali è stato consegnato.
Diese Unterlage ist vertraulich zu behandeln. Sie darf weder ganz oder teilweise vervielfältigt noch Dritten zugänglich gemacht werden oder zu anderen Zwecken verwendet werden, als zu denen sie ursprünglich bestimmt wurde.
This document is confidential and may not be reproduced or disclosed to third parties or used for purposes other than those for which it was originally intended.
Ce document est confidentiel et ne doit ni être reproduit ni être communiqué à des tiers ni être utilisé à des fins autres que celles pour lesquelles il a été initialement conçu.
Questo documento è riservato e non può essere riprodotto o comunicato a terzi o usato per scopi diversi da quelli per i quali è stato consegnato.
Este documento es confidencial y no puede ser reproducido ni divulgado a terceros ni usado para otros fines que los para los que fue concebido.
Este documento é confidencial e não pode ser reproduzido ni divulgado a terceiros ni usado para outros fins que os para os quais foi concebido.
Dit document is vertrouwelijk en mag niet worden gekopieerd of aan derden worden bekendgemaakt of voor andere doeleinden worden gebruikt dan waarvoor het oorspronkelijk bestemd was.
Det er ikke lov til at kopiere eller videregive dette dokument til andre personer eller til andre formål end de, som det oprindelig blev udleveret til.
Det är inte tillåtet att kopiera eller vidarebefordra detta dokument till andra personer eller för andra ändamål än de som det ursprungligen var avsett för.
Det er ikke lov til å kopiere eller videresende dette dokument til andre personer eller til andre formål enn de det opprinnelig var beregnet på.
Tämän asiakirjan kopiointi tai luovuttaminen kolmansille osapuolille ei ole sallittua ilman erillistä lupaa.
Το παρόν έγγραφο δεν επιτρέπεται να αναπαραχθεί ή να κοινοποιηθεί σε τρίτους χωρίς ρητή άδεια.
Bez zgody nie wolno kopiować ani przekazywać osobom trzecim.
Nie wolno ani w całości ani w części kopiować ani udostępniać osobom trzecim.
Tento dokument je dodán pouze pro stanovený účel. Nesmí být kopírován ani sdělován jiným osobám.
Nie wolno ani w całości ani w części kopiować ani udostępniać osobom trzecim.
Tento dokument je dodán pouze pro stanovený účel. Nesmí být kopírován ani sdělován jiným osobám.
Ez a dokumentum bizalmas. Nem szabad sem az egészet, sem annak részeit sem harmadik személyekhez eljuttatni, sem az eredeti célon kívül más célra felhasználni.
Acest document este confidenţial. Nu este permis nici ansamblul nici o parte din acesta a fi reproduse sau comunicate unor terţi sau folosite în alte scopuri decât cele pentru care a fost creat.
Acest document este confidenţial. Nu este permis nici ansamblul nici o parte din acesta a fi reproduse sau comunicate unor terţi sau folosite în alte scopuri decât cele pentru care a fost creat.
Ovaj dokumentsadržajnosi povjerljivi karakter. Ne smije ga se niti u cijelosti niti u dijelovima umnožavati niti prenositi trećim osobama niti koristiti u druge svrhe osim onih za koje je izrađen.
Ovaj dokumentsadržajnosi povjerljivi karakter. Ne smije ga se niti u cijelosti niti u dijelovima umnožavati niti prenositi trećim osobama niti koristiti u druge svrhe osim onih za koje je izrađen.
Ta dokument je zaupen. Ne smejo ga niti v celoti niti v delih kopirati ali posredovati tretjim osebam ali uporabljati v druge namene, kot so tiste, za katere je bil izdelan.
Tento dokument je dodaný iba na stanovený účel. Nesmie sa kopírovať ani sprístupniť tretím osobám.
Nie wolno ani w całości ani w części kopiować ani udostępniać osobom trzecim