◁1▷ SAFETY CHARACTERISTICS	0
◁2▷ SIGNIFICANT CHARACTERISTICS	8
◁C1▷ CUSTOMER INTERFACE	0

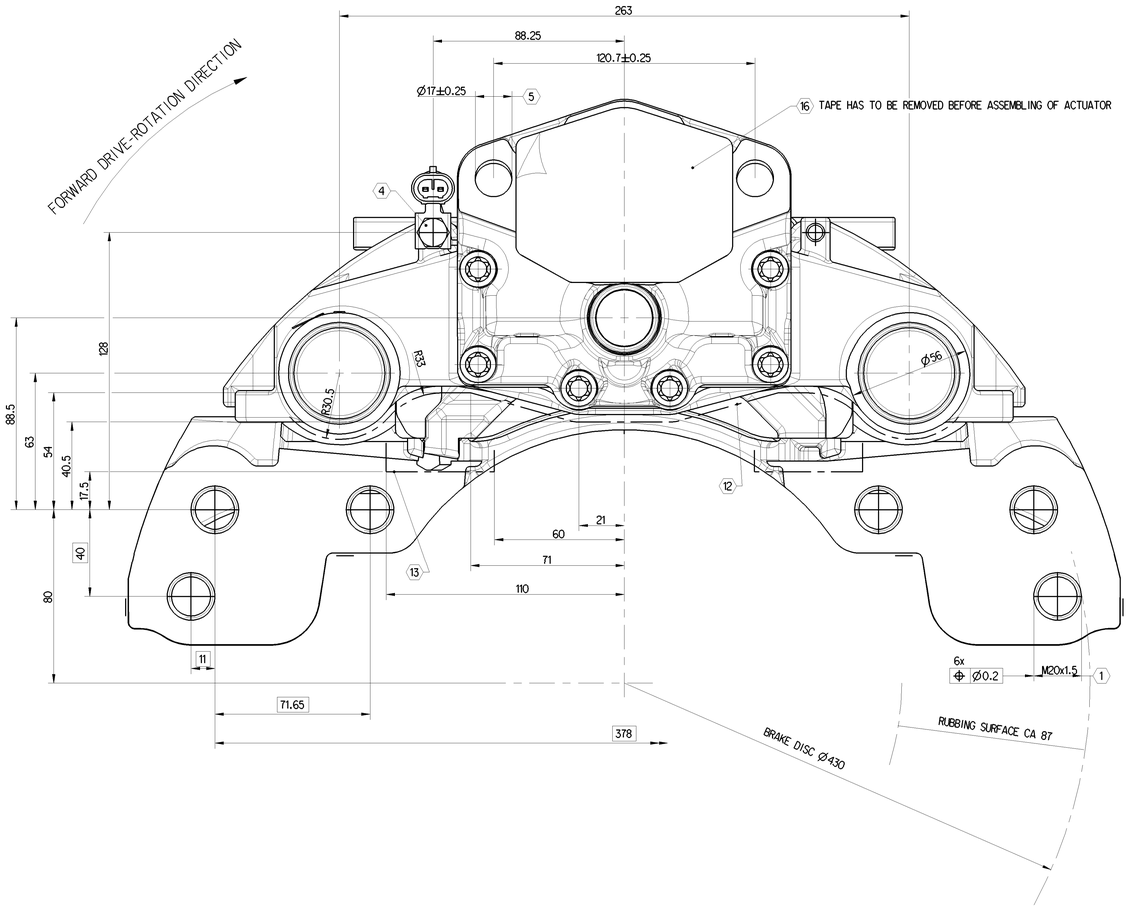

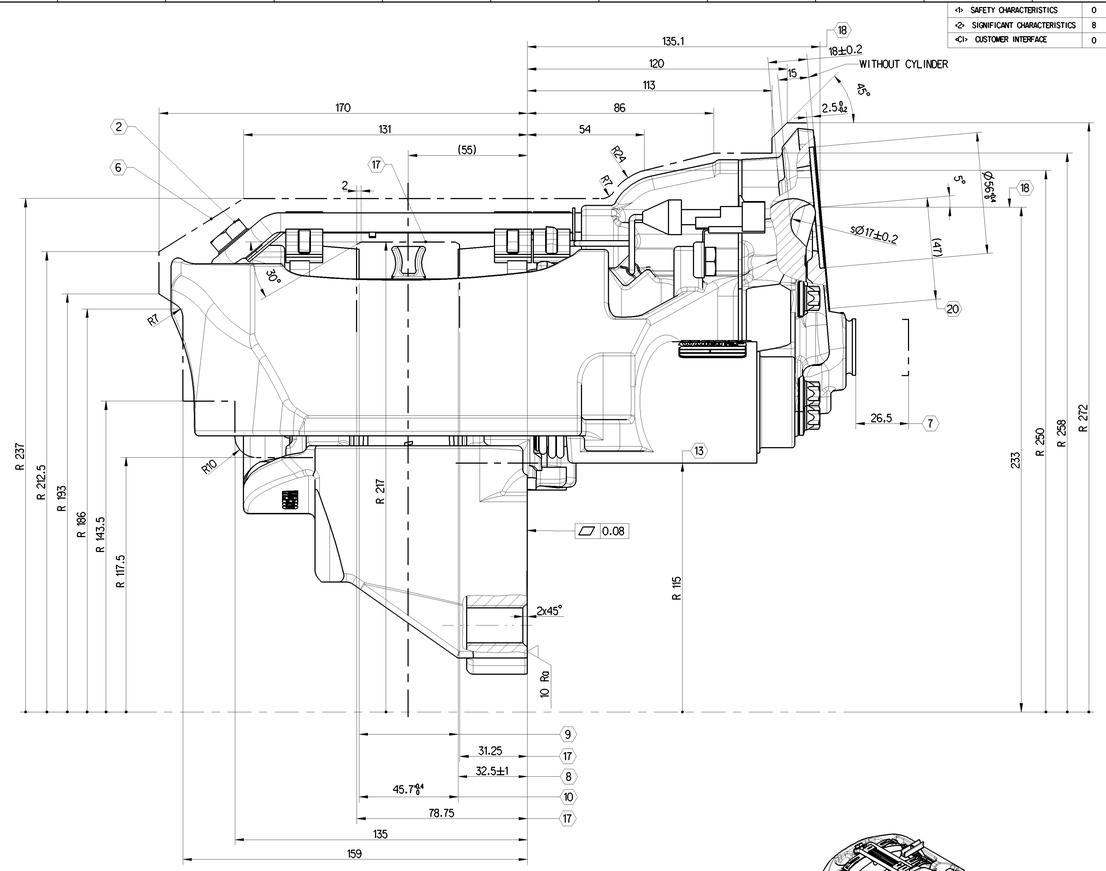

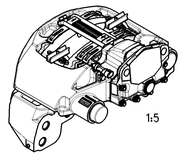

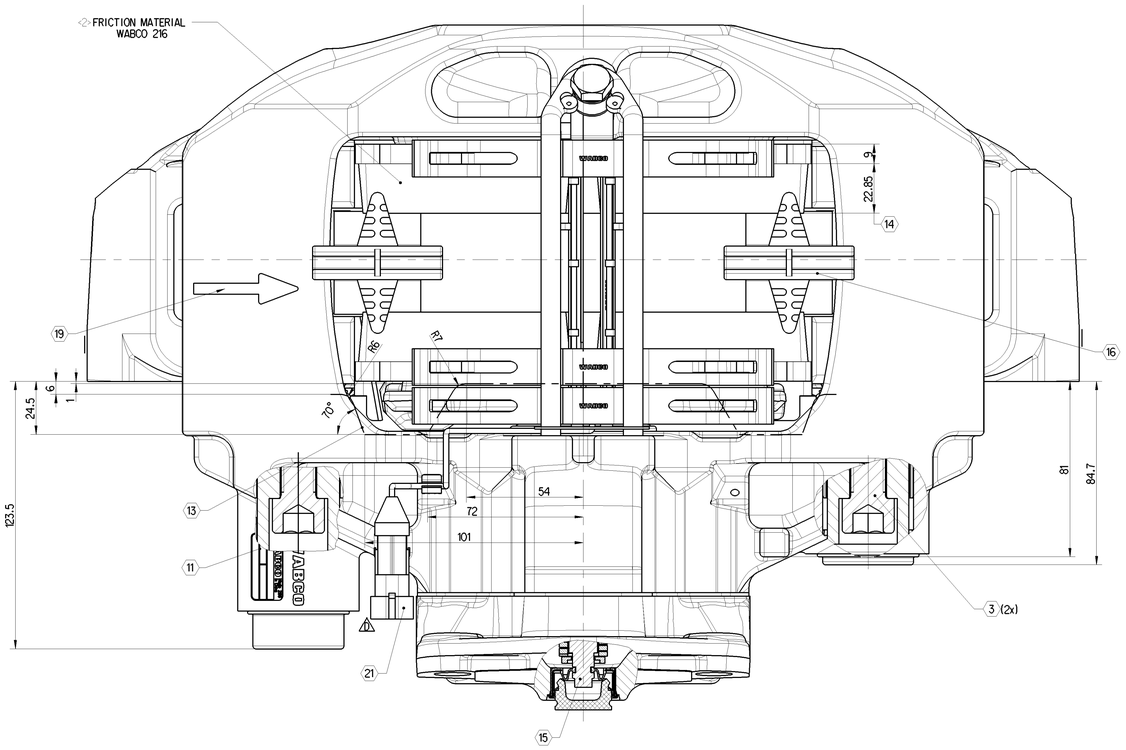

	TIGHTENING TORQUE	WIDTH OVER FLATS	NOTE
1	500 ± 36 Nm (CUSTOMER INFORMATION)	30	BRAKE MOUNTING HEXAGON SCREW, OILED M20 x ... - 10.9
◁2▷ 2	30 + 15 Nm	17	PAD HOLD DOWN DEVICE DIN 933 - M10x20 - 8.8 MICROENCAPSULATED
◁2▷ 3	340 ± 20 Nm	14	TIGHTENING ORDER 1. LONG BOLT DIN 912-M16x1.5x80-12.9 2. SHORT BOLT
4	20 ± 2 Nm	13	WEAR INDICATOR FASTENING ISO 4017 - M8x14 ZINC-PLATED MICROENCAPSULATED
5	210 -30 Nm (CUSTOMER INFORMATION)	24	OPERATION CYLINDER M16x1.5

◁2▷ 6 MAX. STATIC ROTARY OUTLINE

◁2▷ 7 MAX. DISPLACEMENT

8 FITTING DIMENSION OF THE DISC

9 BRAKE DISC NEW 45-0.2, WEARABLE UP TO 37

◁2▷ 10 ASSEMBLY DIMENSION FOR BRAKE PADS

11 DETAILED INFORMATION FOR MARKING SEE 640 175 060 0 DOC CODE 922

12 ENVELOPE CIRCLE CALIPER WITH COVER

13 ENVELOPE CIRCLE CARRIER

14 REMAINING LINING THICKNESS 2

15 HEXAGON WIDTH OVER FLATS 8 mm

16 FOR STORAGE AND SHIPMENT

◁2▷ 17 MAXIMUM DISC CLEARANCE

18 CENTER LINE CYLINDER

◁2▷ 19 FORWARD DRIVE - ROTATION DIRECTION

20 BRAKE ACTUATOR SIZE RESTRICTION SEE PRODUCT SPECIFICATION 640 225 000 0 MAX. ACTUATOR TYPE 24

21 WEAR INDICATOR

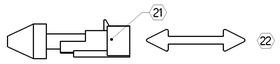

CONNECTOR TYPE AMP 282104-1

22 COUNTERPART: CONNECTOR TYPE AMP 282080-1 (NOT SUPPLIED WITH BRAKE)

PRODUCT SPECIFICATION 640 225 000 0

DIMENSIONS WITHOUT TOLERANCES ARE GAUGE DIMENSIONS

640 225 083 0		MIRROR IMAGE
640 225 082 0		AS SHOWN
INDENT. NO. BRAKE	CUSTOMER ID. NO.	BRAKE TYPE

COATING:
ANTI-CORROSION PROTECTION - SALT SPRAY TEST MIN. 96 HOURS

PAN 22-1

General Specification: JED-334-1 , Size ISO 14405 LP
Further Technical Data:
Doc. Code: Sheet: To

General Tolerances JED-261

Class 1)	Range of Nominal Dimensions (in mm) ≤ 50	> 50 ≤ 180	> 180 ≤ 400	> 400	∡
Fine		0.5	1.0	1.5	2.0	
Medium	X	1.0	2.0	3.0	4.0	±3°
Coarse		2.0	3.5	5.0	6.5	

Tapped Holes acc. -
1) Tolerance Class Applied Crossmarked

Copyright WABCO®

Date	Signature	
Drawn 2022-07-18	Nainar	
Checked 2022-08-10	Redemann	
Expert Redemann		

WABCO

DISC BRAKE PAN-RANGE LIGHT

Mass	Scale	Material No.	Date of first issue: 2014-09-22
36.800 kg	1 : 1	640 225 082 0	Doc.-Code 053 / Language EN / Sheet 1/1

Size	CAD System	DTS-No.	Revision	Techn. Prog.	Requirement for
A 0	CREO	505014	fx D	6921	884 016 082 0

100mm

Toda comunicação ou reprodução de este documento, bem como a utilização e a divulgação do seu conteúdo, não estão permitidas sem o seu consentimento expresso. Se infringirem o acima exposto estarão sujeitos a pagamento de danos. Todos os direitos de propriedade industrial e de propriedade intelectual estão reservados.
Este documento contém informações técnicas, dados técnicos, exemplos de utilização, fotos, dados de contacto e outras informações relativas aos componentes da WABCO e/ou aos seus produtos. Não nos responsabilizamos por quaisquer danos ou prejuízos decorrentes da utilização ou da não utilização das informações aqui contidas, ou da utilização de produtos ou componentes com defeitos ou incorrectos, bem como por danos ou prejuízos decorrentes de erros ou omissões no presente documento, salvo em caso de dolo ou negligência grave da WABCO, nos termos da lei aplicável. Não assumimos qualquer responsabilidade por danos ou prejuízos decorrentes da utilização de componentes ou produtos que não sejam da WABCO, nem por danos ou prejuízos decorrentes da utilização conjunta de componentes ou produtos da WABCO com outros componentes ou produtos que não sejam da WABCO, a menos que a WABCO tenha autorizado por escrito a sua utilização conjunta.
Este documento está sujeito a alterações técnicas sem aviso prévio. Para obter informações mais actuais, por favor contacte o seu representante local da WABCO.
Este documento está disponível em diversas línguas. Em caso de dúvida, prevalecerá a versão em inglês do documento.
Copyright © 2012 de Wabco Europe BVBA/Wabco Automotive UK Limited