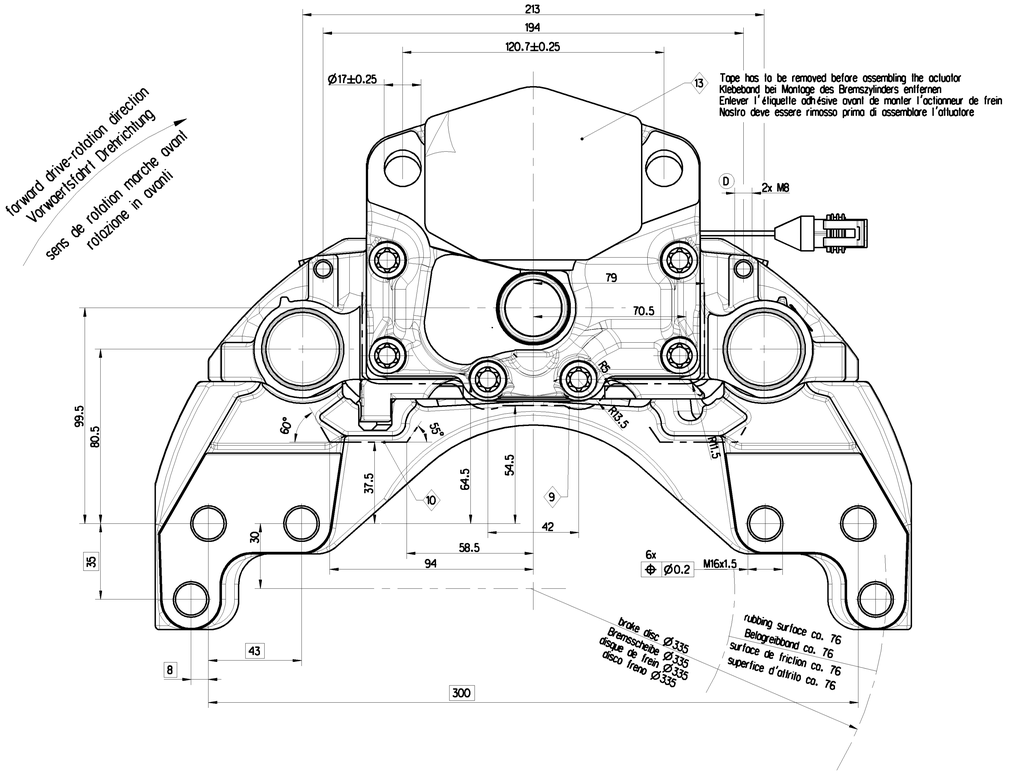

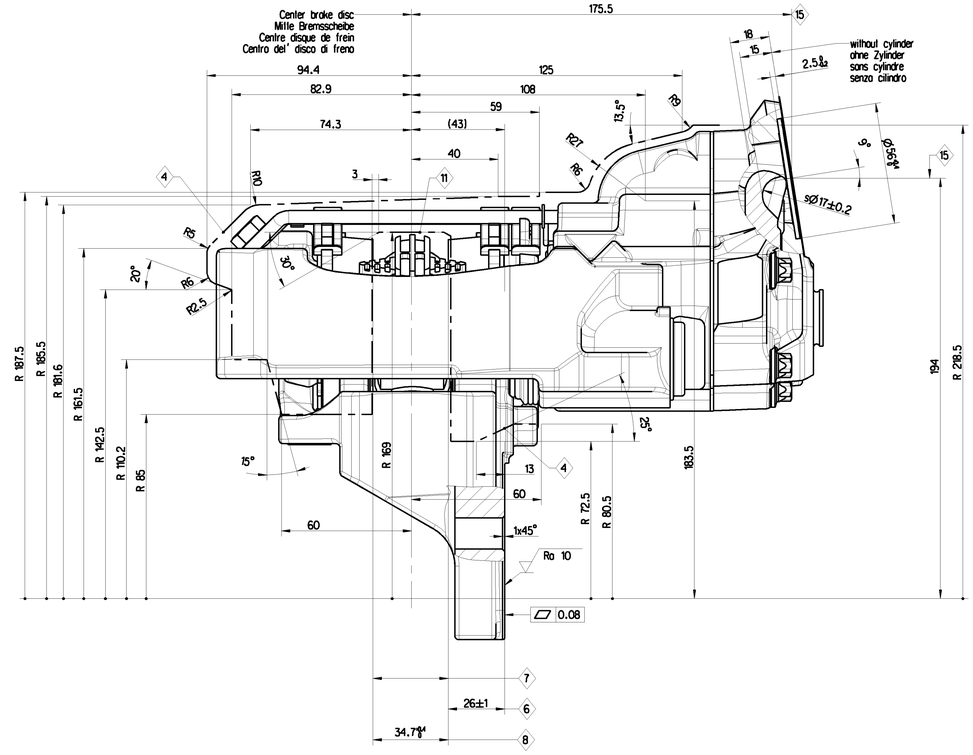

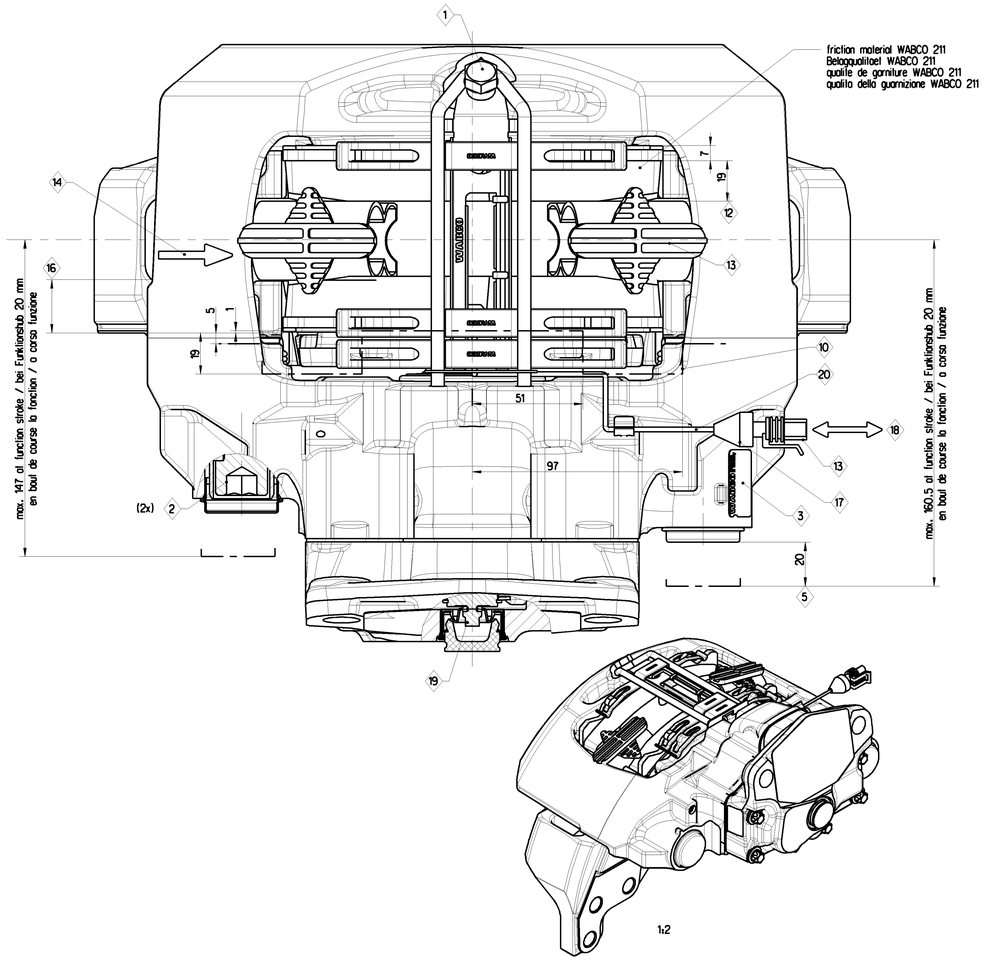

	tightening torque Anziehdrehmoment couple de serrage coppia di serraggio	width over flats SW surplats misura chiave	note Bemerkung remarque annotazione			
<2> 1	20 ± 2 Nm	17	pad hold down device M10	Buegelbefestigung M10	barrette de maintien M10	dispositivo fissaggio M10
<2> 2	340 ± 20 Nm	14	tightening order 1. long bolt 2. short bolt	Anziehreihenfolge 1. Bolzen long 2. Bolzen kurz	ordre de serrage 1. axe long 2. axe court	sequenza di serraggio 1. viti lunghe 2. viti corte

3 Detailed information for marking see 640 322 079 0 DOC. CODE 922
Detaillierte Informationen zur Kennzeichnung siehe 640 322 079 0 DOC. CODE 922
Des informations detaillees pour le marquage voir 640 322 079 0 DOC. CODE 922
Informazioni dettagliate per la marcatura di vedere 640 322 079 0 DOC. CODE 922

<2> 4 max. statical rotary outline
maximale statische Rotationskontur
profil enveloppe maximal statique
rotazione profilo massimo statico

<2> 5 min. function stroke
minimaler Funktionshub
course de fonction minimale
colpo minimo di funzione

6 filling dimension of the disc
Scheibeneinbaumass
dimension de montage du disque
quota fissaggio disco

7 brake disc new 34-0.2, wearable up to 28
Bremsscheibe neu 34-0.2, verschleissbar bis 28
disque neuf 34-0.2, a user jusqu'a 28
disco freno nuovo 34-0.2, usurabile fino 28

<2> 8 assembly dimension for brake pads
Einbaumass fuer Bremsbeloege
dimension de montage des garnitures
dimensione assemblaggio pastiglie freno

9 envelope circle caliper with cover
Huellkurve Bremssattel mit Deckel
enveloppante etrier avec couvercle
incombro pinza con coperchio

10 envelope circle carrier
Huellkurve Bremsenlroeger
enveloppante support
incombro supporto

<2> 11 maximum disc clearance
Scheibenfreigang
course libre du disque
max. dimensione installazione

12 remaining lining thickness 2
Restbelagstaerke 2
epaisseur garniture restante 2
spessore residuo pastiglia 2

13 for storage and shipment
fuer Transport und Lagerung
pour transport et stockage
per stoccaggio e trasporto

<2> 14 forward drive-rotation direction
Vorwaerts Drehrichtung
sens de rotation marche avant
rotazione in avanti

15 center line cylinder
Mitte Zylinder
axe median actionneur
centro cilindro

16 visual wear indicator
optische Verschleissanzeige
indicateur d'usure visuel
indicatore visivo d'usura

19 hexagon width over flats 8
Sechskant SW 8
tete hexagonale (surplats 8)
esagono SW 8

17 wear indicator
Verschleissanzeige
indicateur d'usure
indicatore d'usura

symbol
Symbol
symbole
simbolo

connection
Anschluss
connexion
connessione

2P MIC socket housing AMP: 282080-1
2P MIC Buchsengehoeuse AMP: 282080-1
2P MIC boite AMP: 282080-1
2P MIC basamento per boccola AMP: 282080-1

18 counterpart: connector type AMP 0-0282104-1
(not supplied with brake)
Gegenstueck: Stecker Typ AMP 0-0282104-1
(nicht Bestandteil der Bremse)
pendant: connecteur type AMP 0-0282104-1
(non fourni avec le frein)
oggetto di riscontro: connettore tipo AMP 0-0282104-1
(non fornito con il freno)

20 free cable length from clip to connector appr. 50 up to 55 mm
freie Kabellaenge zwischen Halteklammer und Stecker ungefaehr 50 bis 55 mm
longuer de cable libre entre clip et connecteur environ 50 a 55 mm
lunghezza libera del cavo tra clip e connettore pari a circa 50-55mm

<2> SIGNIFICANT CHARACTERISTICS
WESENTLICHE MERKMALE
CARACTÉRISTIQUES SIGNIFIANTES
CARATTERISTICHE SIGNIFICATIVE
(⊕ 7x)

Produkt-Spezifikation 640 317 031 0
product-specification 640 317 031 0

dimensions without tolerances are gauge dimensions
nicht tolerierte Masse = Lehrenmasse
dimensions non tolerances = calibres
le dimensioni senza tolleranza sono quelle riferitile al calibro

MAXX 17

640 317 032 0	C41R11.3501136	mirror image Spiegelbild image inversee immagine riflessa
640 317 031 0	C41R11.3501137	as shown wie gezeichnet comme dessine come disegnato
ident-no complete brake Mat.-Nr. Bremse komplett reference frein complet codice materiale freno completo	customer no. Kundennummer no. du client no. cliente	brake type Ausfuehrung Bremse variante de frein versione freno

General Specification: JED-3344-1 , Size ISO 14405 LP
Further Technical Data:
Doc. Code: Sheet: To:

General Tolerances JED-261

Class 1)	Range of Nominal Dimensions (± mm)				
	> 50 ≤ 180	> 180 ≤ 400	> 400 ≤ 1000		
Fine	0.5	1.0	1.5	2.0	±0°
Medium	1.0	2.0	3.0	4.0	
Coarse	2.0	3.5	5.0	6.5	

Tapped Holes acc.: JED-152
1) Tolerance Class Applied Crosswarked

Copyright WABCO®

Date	Signature	
Drawn 2020-01-10	Marko	
Checked 2020-01-10	Henning	
Chart Grosskopf		

WABCO

Disc brake MAXX-range
Scheibenbremse MAXX-Reihe
Frein a disque MAXX-type
Pinza freno a disco tipo MAXX

Mass kg	Scale	Material No.	Date of first issue	
24.102	1:1 (1:2)	640 317 031 0	2019-07-04	
Size A 0	Ch. system CREO		Doc. Code 053	Language ML	Sheet 1/1
ECN-No. 502443	Revision 0	Techn. Resp. 6926	Replacement for 884 016 167 0	

100mm

Diese Dokumentation ist vertraulich zu behandeln. Nicht ausgehändigte oder vervielfältigte Teile sowie Kopien sind vernichtet, sofern dies nicht ausdrücklich vereinbart wurde. Nur entsprechend schriftlicher Anfrage und Genehmigung durfen Dritten Zugang zu diesen Informationen gewährt werden. Dies schliesst ausdrücklich Konkurrenzunternehmen aus. Wenn diese Unterlagen aufgrund einer Lizenzvereinbarung oder einer sonstigen Vereinbarung zur Verfügung stehen, muss jeder Empfänger sicherstellen, dass die Bedingungen dieser Vereinbarung eingehalten werden. Das Urheberrecht verbleibt bei WABCO.
This information is confidential. Parts not handed over or copied are to be destroyed, unless otherwise agreed. Third parties may only be given access to this information with written consent. This excludes explicitly competitive companies. If this information is made available by virtue of a licence agreement or other agreement, the recipient must ensure that the terms of that agreement are adhered to. Copyright WABCO.
Ces informations sont confidentielles. Les parties non remises ou copiées doivent être détruites, sauf accord contraire. Tout renseignement ne pourra être communiqué à des tiers qu'après accord écrit et autorisation. Ceci exclut explicitement les concurrents. Si ces informations sont mises à disposition en vertu d'un contrat de licence ou d'un autre contrat, le destinataire doit s'assurer que les termes de ce contrat sont respectés. Droits de copyright WABCO.
Questa documentazione è riservata. Le parti non consegnate o copiate devono essere distrutte, salvo diversi accordi. Solo dopo consenso scritto, può essere rilasciata a terzi l'autorizzazione a questa informazione. Questo esclude esplicitamente i concorrenti. Se queste informazioni sono rese disponibili in virtù di un contratto di licenza o di altro accordo, il destinatario deve assicurarsi che vengano rispettate le condizioni di tale accordo. Diritto di copyright WABCO.