SAFETY CHARACTERISTICS	0
SIGNIFICANT CHARACTERISTICS	0

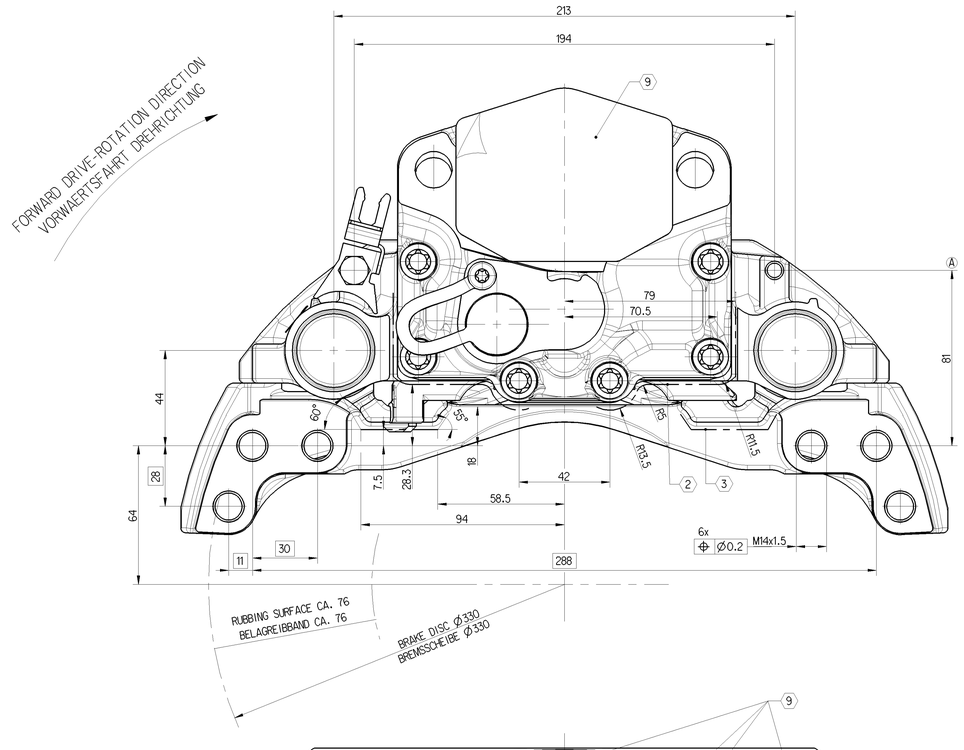

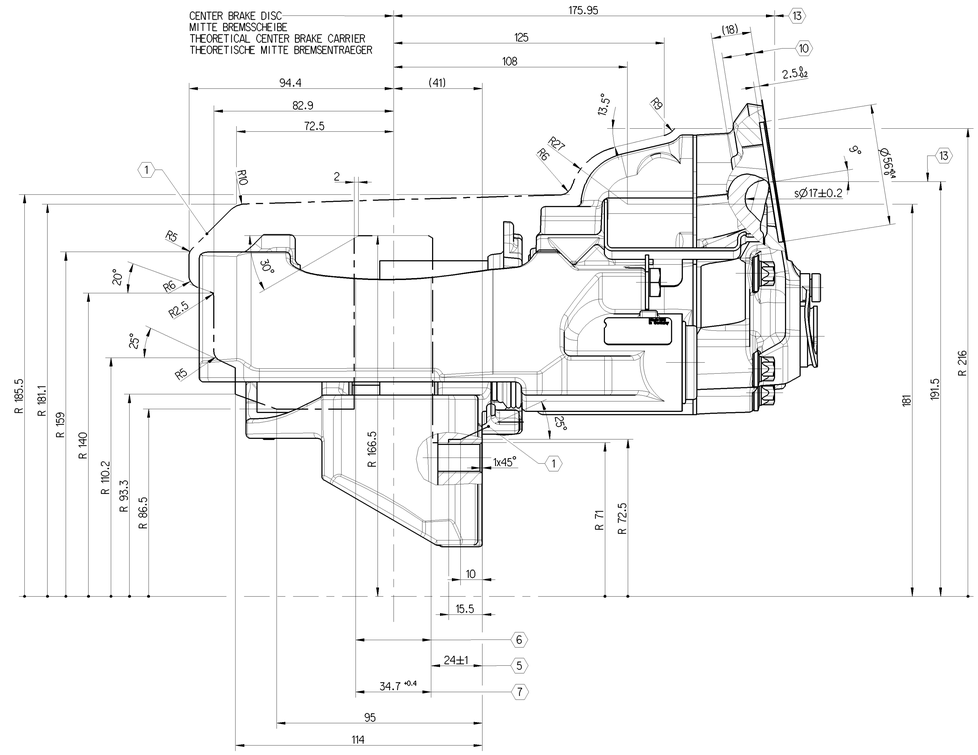

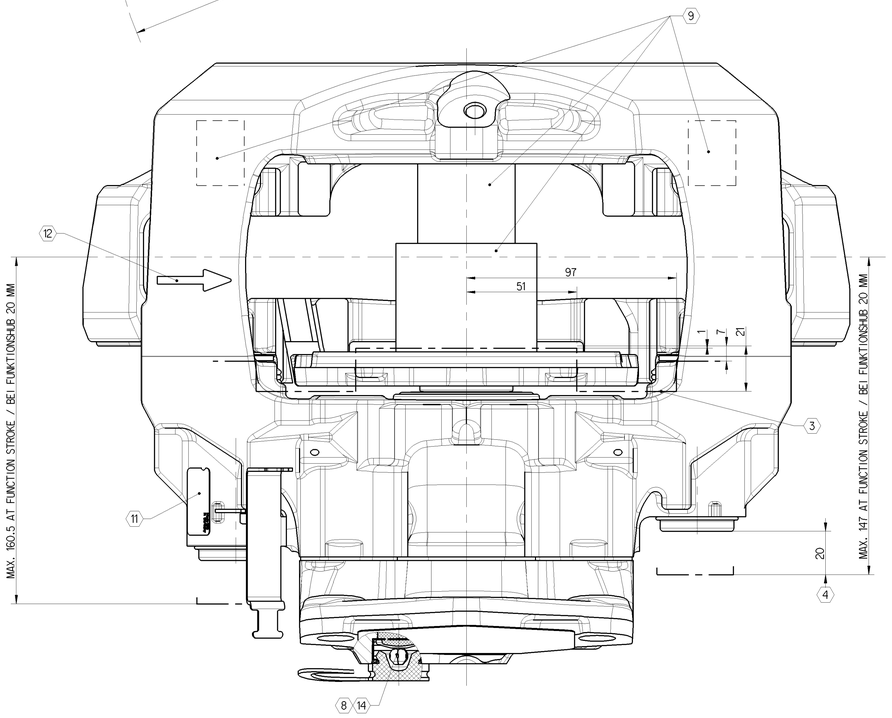

1. MAX. STATICAL ROTARY OUTLINE
   MAX. STATISCHE ROTATIONSKONTUR
2. ENVELOPE CURVE CALIPER AND COVER
   HUELLKURVE BREMSSATTEL MIT DECKEL
3. ENVELOPE CURVE CARRIER
   HUELLKURVE BREMSENTRAEGER
4. MIN. FUNCTION STROKE
   MIN. FUNKTIONSHUB
5. PERMISSIBLE FITTING DIMENSION OF THE DISC
   ZULAESSIGES SCHEIBENEINBAUMASS
6. BRAKE DISC NEW 34-0.2 WEARABLE UP TO 28
   BREMSSCHEIBE NEU 34-0.2 VERSCHLEISSBAR BIS 28
7. ASSEMBLY DIMENSION FOR BRAKE PADS
   EINBAUMASS FUER BREMSBELAEGE
8. HEXAGON WIDTH OVER FLATS 8
   SECHSKANT SW 8
9. FOR STORAGE AND TRANSPORT
   FUER TRANSPORT UND LAGERUNG
10. DIMENSION WITHOUT CYLINDER <= 15 mm
    MASS OHNE ZYLINDER <= 15 mm
11. DETAILED INFORMATION FOR MARKING SEE 640 322 079 0 DOC CODE 922
    DETAILLIERTE INFORMATION ZUR KENNZEICHNUNG SIEHE 640 322 079 0 DOC CODE 922
12. FORWARD DRIVE-ROTATION DIRECTION
    VORWAERTS DREHRICHTUNG
13. CENTER LINE CYLINDER
    MITTE ZYLINDER
14. NO MIRROR IMAGE
    KEIN SPIEGELBILD

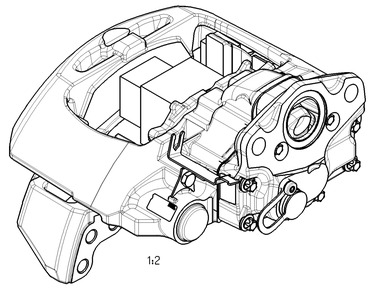

MAXX 17	640 317 044 0	MIRROR IMAGE SPIEGELBILD
PRODUCT-SPECIFICATION 640 317 005 0	640 317 043 0	AS SHOWN WIE GEZEICHNET
PRODUKT-SPEZIFIKATION 640 317 005 0		
DIMENSIONS WITHOUT TOLERANCES ARE GAUGE DIMENSIONS NICHT TOLERIERTE MASSE = LEHRENMASSE	IDENT-NO BRAKE MAT.-NR. BREMSE	BRAKE TYPE AUSFUEHRUNG BREMSE

General Specification: JED-354-1 , Size 150 144/05 LP
Further Technical Data:
Doc. Code: Sheet: To
General Tolerances JED-261

Class 1)	Range of Nominal Dimensions (± mm) ≤ 50	> 50 ≤ 180	> 180 ≤ 400	> 400 ≤ 1000	∢
Fine	0.5	1.0	1.5	2.0	±3°
Medium	1.0	2.0	3.0	4.0	
Coarse	2.0	3.5	5.0	6.5	

Tapped Holes acc. JED-152
1) Tolerance Class Applied Crossmarked

Copyright WABCO®

Date	Signature	Drawn	Checked	Expert
2018-10-09	Mocutkiewicz		2018-10-09 Henning	Henning

WABCO

DISC BRAKE MAXX-RANGE
SCHEIBENBREMSE MAXX-REIHE

A

Mass	Scale	Material No.	Date of first issue
20.095 kg	1:1 (1:2)	640 317 043 0	2015-03-27

Doc.Code	Language	Sheet
053	DE	1/1

Size	CAD System	ECN No.	Revision	Techn. Repl.	Replacement for
A 0	CREO	175231	2x A	69926	

100mm

Diese Dokumentation ist urheberrechtlich geschützt. Jede Weitergabe an Dritte, Vervielfältigung und Verwendung zu anderen Zwecken als zu vertraglich vereinbarten ist unzulässig. Wir behalten uns alle Rechte vor.
This documentation is copyrighted. Any transmission to third parties, duplication and any other use not in accordance with the contract are prohibited. We reserve all rights.
Questa documentazione è protetta da diritti d'autore. Qualsiasi trasmissione a terzi, riproduzione e qualsiasi altro utilizzo non conforme alle disposizioni contrattuali è vietato. Ci riserviamo tutti i diritti.
Esta documentación está protegida por derechos de autor. Cualquier transmisión a terceros, copia y cualquier otro uso no conforme a los términos del contrato está prohibido. Nos reservamos todos los derechos.
Esta documentação está protegida por direitos de autor. Qualquer transmissão a terceiros, cópia e qualquer outra utilização não conforme com o contrato é proibida. Reservamo-nos todos os direitos.
Deze documentatie is beschermd door auteursrechten. Elke doorgave aan derden, kopiëren en elke andere niet-contractuele toepassing is verboden. Wij behouden ons alle rechten voor.
Denne dokumentation er ophavsretsbeskyttet. Enhver videregivelse til tredje parter, kopiering og enhver anden ikke-kontraktmæssig anvendelse er forbudt. Vi forbeholer os alle rettigheder.
Denna dokumentation är upphovsrättsskyddad. Varje vidarebefordran till tredje part, kopiering och annan icke-avtalsenlig användning är förbjuden. Vi förbehåller oss alla rättigheter.
Denne dokumentasjon er opphavsrettsbeskyttet. Enhver videregivelse til tredjepart, kopiering og enhver annen ikke-kontraktsmessig bruk er forbudt. Vi forbehold oss alle rettigheter.
Tato dokumentace je chráněna autorským právem. Jakékoliv zpřístupnění třetím osobám, kopírování a jakékoliv jiné použití v rozporu s smlouvou není dovoleno. Veškerá práva vyhrazena.
Tento dokument je chránený autorským právom. Akékoľvek sprístupnenie tretím osobám, kopírovanie a akékoľvek iné použitie v rozpore s zmluvou nie je povolené. Ponechávame si všetky práva.
Ta dokumentacja jest chroniona prawem autorskim. Przekazywanie osobom trzecim, kopiowanie oraz wszelkie inne wykorzystanie niezgodne z umową jest zabronione. Wszystkie prawa zastrzeżone.
Bu belge telif hakkı ile korunmaktadır. Üçüncü kişilere aktarım, çoğaltma ve sözleşmeye uygun olmayan diğer kullanımlar yasaktır. Tüm hakları saklıdır.
Az ez a dokumentáció szerzői jogvédelem alatt áll. Harmadik felekhez eljuttatása, sokszorosítása és szerződésben nem szabályozott egyéb felhasználása tilos. Minden jog fenntartva.
Acest document este protejat de drepturile de autor. Orice transmitere la terți, copiere și orice altă utilizare care nu este conformă cu contractul este interzisă. Toate drepturile sunt rezervate.
Ova dokumentacija je zaštićena autorskim pravom. Svaki prijenos trećim osobama, kopiranje i svaka druga uporaba koja nije u skladu s ugovorom je zabranjena. Sva prava pridržana.
Ova dokumentacija je zaštićena autorskim pravom. Svaki prenos trećim osobama, kopiranje i svaka druga upotreba koja nije u skladu s ugovorom je zabranjena. Sva prava su zadržana.
Ta dokumentacija je zaščitena z avtorskimi pravicami. Vsakršno posredovanje tretjim osebam, kopiranje in vsakršna druga uporaba, ki ni v skladu s pogodbo, je prepovedana. Vse pravice so pridržane.