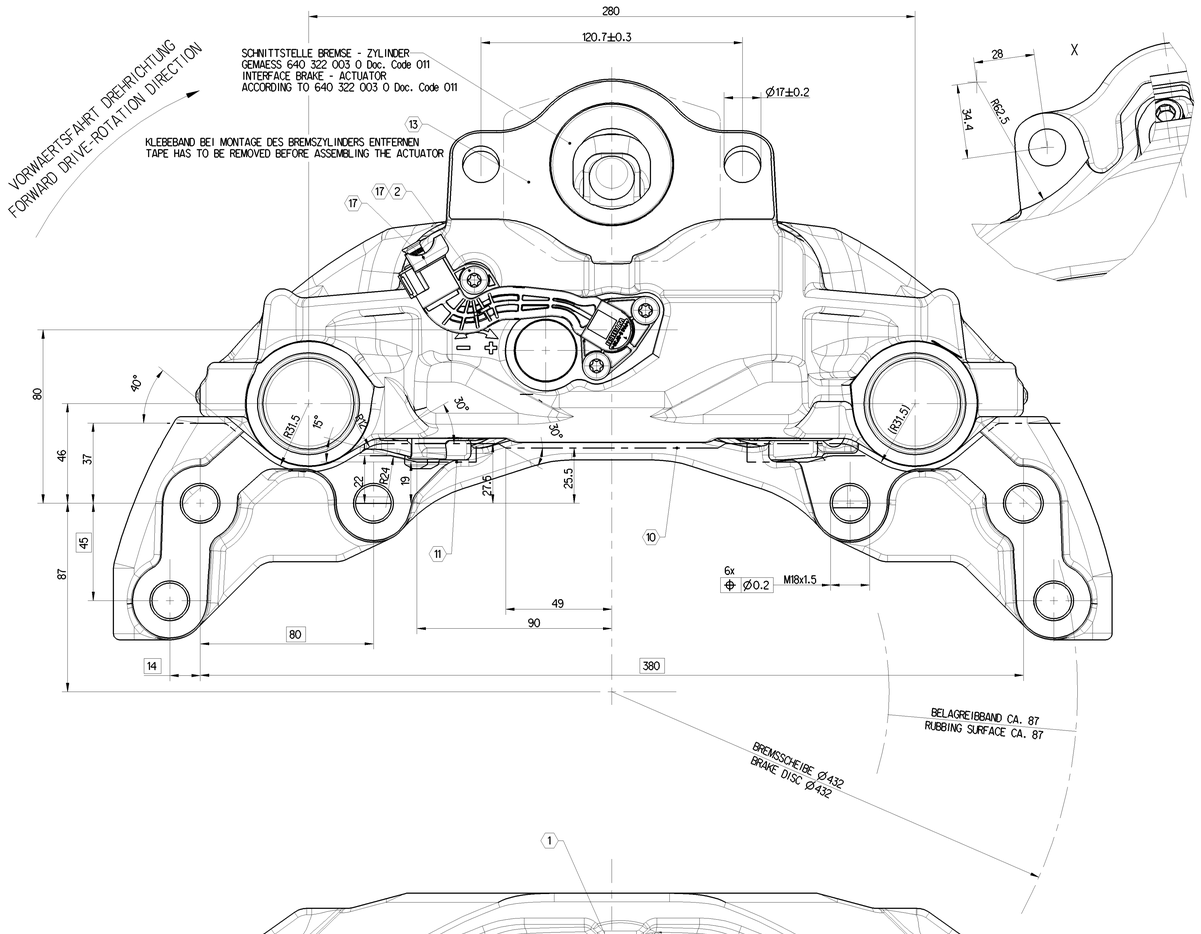

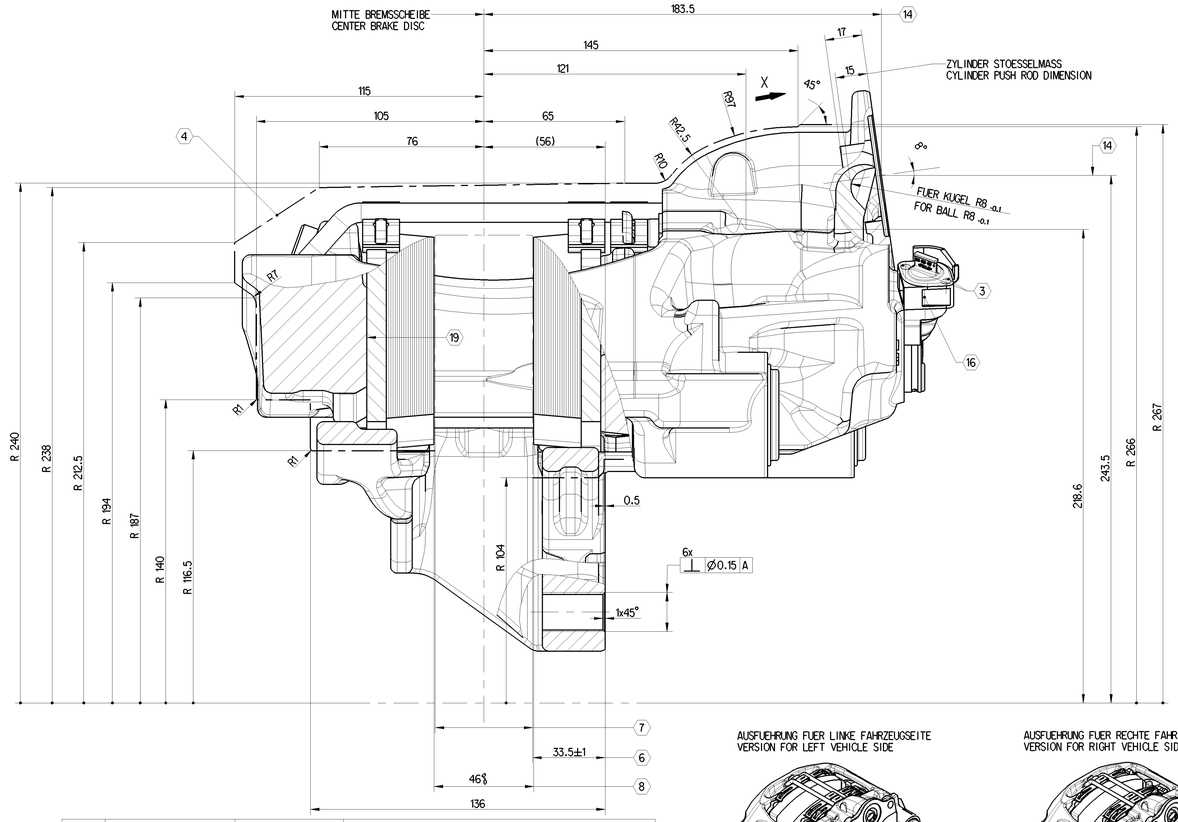

AUSFUEHRUNG FUER LINKE FAHRZEUGSEITE
VERSION FOR LEFT VEHICLE SIDE

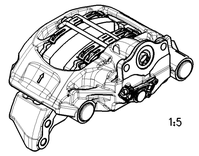

AUSFUEHRUNG FUER RECHTE FAHRZEUGSEITE
VERSION FOR RIGHT VEHICLE SIDE

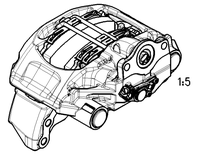

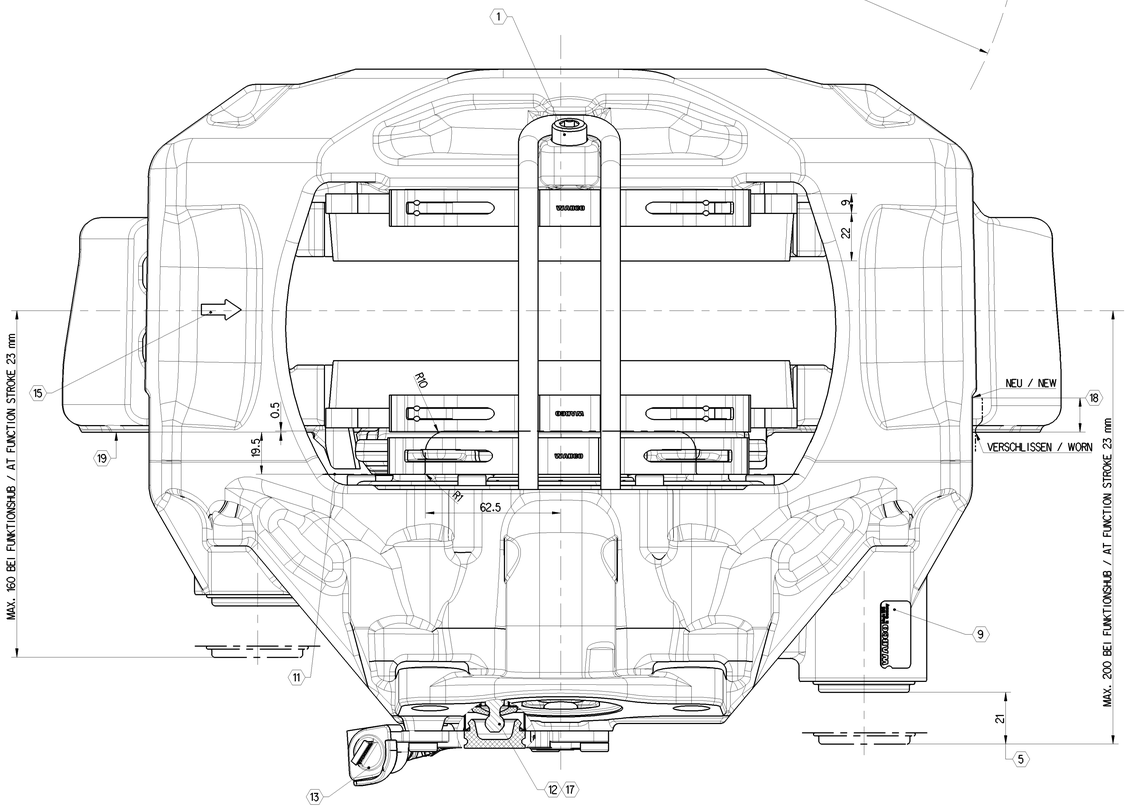

	TIGHTENING TORQUE ANZIEHDREHMOMENT	WIDTH OVER FLATS SW		
1	30 + 15 Nm	8	PAD HOLD DOWN DEVICE ISO 4762 - M10x12 - 8.8	BUEGELBEFESTIGUNG ISO 4762 - M10x12 - 8.8
2	7 ± 2 Nm	T30	WEAR SENSOR FASTENING M6	VERSCHLEISSSENSORBEFESTIGUNG M6
3	1.3 - 0.3 Nm	T20	ASSEMBLY INSTRUCTIONS: 1. SOCKET HOUSING COMPLETELY INSERT BY HAND 2. TIGHTEN EJOT DELTA PT-SCREW 40x14	MONTAGEHINWEIS: 1. BUCHSE VON HAND GANZ EINSCHIEBEN 2. ANSCHRAUBEN EJOT DELTA PT-Schraube 40x14

4. MAX. ROTARY OUTLINE
MAXIMALE ROTATIONSKONTUR
5. MIN. FUNCTION STROKE
MINIMALER FUNKTIONSHUB
6. PERMISSIBLE FITTING DIMENSION OF THE DISC
ZULAESSIGES SCHEIBENEINBAUMASS
7. BRAKE DISC NEW 45-0.2, WEARABLE UP TO 37
BREMSSCHEIBE NEU 45-0.2, VERSCHLEISSBAR BIS 37
8. ASSEMBLY DIMENSION FOR BRAKE PADS
EINBAUMASS FUER BREMSBELAEGE
9. DETAILED INFORMATION FOR MARKING SEE 640 322 079 0 DOC. CODE 922
DETAILLIERTE INFORMATION ZUR KENNZEICHNUNG SIEHE 640 322 079 0 DOC. CODE 922
10. ENVELOPE CURVE CALIPER
HUELLKURVE BREMSSATTEL
11. ENVELOPE CURVE CARRIER
HUELLKURVE BREMSENTRAEGER
12. HEXAGON SPHERICAL PRINTHEAD WIDTH OVER FLATS 8
SECHSKANT KUGELKOPF SW 8
13. FOR STORAGE AND SHIPMENT
FUER TRANSPORT UND LAGERUNG
14. CENTER LINE CYLINDER
MITTE ZYLINDER
15. FORWARD DRIVE - ROTATION DIRECTION
VORWAERTS DREHRICHTUNG
16. PAD WEAR SENSOR 441 039 001 0
BELAGVERSCHLEISSSENSOR
17. NO MIRROR IMAGE
KEIN SPIEGELBILD
18. VISUAL WEAR INDICATOR
OPTISCHE VERSCHLEISSANZEIGE
19. UNCOATED SURFACE
UNBESCHICHTETE OBERFLAECHE

PRODUKT-SPEZIFIKATION 640 322 003 0
PRODUCT-SPECIFICATION 640 322 003 0

8	640 322 070 0	SPIEGELBILD MIRROR IMAGE	RECHTS/RIGHT	WABCO 233	KONTINUIERLICH / CONTINUOUS
7	640 322 069 0	WIE GEZEICHNET AS SHOWN	LINKS/LEFT	WABCO 233	KONTINUIERLICH / CONTINUOUS
6	640 322 061 0	SPIEGELBILD MIRROR IMAGE	RECHTS/RIGHT	WABCO 201	KONTINUIERLICH / CONTINUOUS
5	640 322 060 0	WIE GEZEICHNET AS SHOWN	LINKS/LEFT	WABCO 201	KONTINUIERLICH / CONTINUOUS
4	640 322 032 0	SPIEGELBILD MIRROR IMAGE	RECHTS/RIGHT	OHNE / WITHOUT	KONTINUIERLICH / CONTINUOUS
3	640 322 031 0	WIE GEZEICHNET AS SHOWN	LINKS/LEFT	OHNE / WITHOUT	KONTINUIERLICH / CONTINUOUS
2	640 322 005 0	SPIEGELBILD MIRROR IMAGE	RECHTS/RIGHT	WABCO 231	KONTINUIERLICH / CONTINUOUS
1	640 322 004 0	WIE GEZEICHNET AS SHOWN	LINKS/LEFT	WABCO 231	KONTINUIERLICH / CONTINUOUS
	WABCO SACH-NR. WABCO ID. NO	AUSFUEHRUNG VERSION	FAHRZEUGSEITE TRUCK'S SIDE	BELAGQUALITAET PAD MATERIAL	VERSCHLEISSSENSOR TYPE OF PAD WEAR SENSORING

NICHT TOLERIERTE MASSE = LEHRENMASSE
DIMENSIONS WITHOUT TOLERANCES ARE GAUGE DIMENSIONS

General Specification: JED-334-1 , Size ISO 14405 LP
Further Technical Data:
Doc. Code: Sheet: To

General Tolerances JED-261

Class 1)	Range of Nominal Dimensions (in mm)				
	≥ 0 ≤ 50	> 50 ≤ 180	> 180 ≤ 400	> 400 ≤ 1000	
Fine	0.5	1.0	1.5	2.0	±3°
Medium	1.0	2.0	3.0	4.0	
Coarse	2.0	3.5	5.0	6.5	

Tapped Holes acc. JED-152
1) Tolerance Class Applied Crosswarked

Copyright WABCO®

Date	Signature
Drawn 2021-05-04	Roenz
Checked 2021-05-04	Slumpf
Expert Slumpf	

WABCO

DISC BRAKE MAXX-RANGE
SCHEIBENBREMSE MAXX-REIHE

Mass kg	Scale	Material No.	Date of first issue 2007-9-21
39.009	1:1 (1:5)	640 322 003 0	Doc.Code 053 / Language DE / Sheet 1/1

Size	CIS System	ECN No.	Revision	Techn. Resp.	Replacement for
A 0	CIE0	506178	fx	J 6923	

100mm

Diese Dokumente, ob elektronisch oder in gedruckter Form, sind vertraulich zu behandeln und dürfen weder Dritten zugänglich gemacht noch zu anderen Zwecken verwendet werden, als der, für welchen sie ursprünglich zugänglich gemacht oder verwendet wurden. Auf Anfragen hierzu wenden sich bitte an WABCO. Ohne ausdrückliche schriftliche Zustimmung von WABCO dürfen diese Dokumente weder ganz oder teilweise vervielfältigt oder verwendet werden. Ausgenommen hiervon ist die Verwendung der Dokumente innerhalb eines Unternehmens.

These documents, whether in electronic or printed form, are to be treated as confidential and may not be made available to third parties nor be used for purposes other than those for which they were originally made available or used. Requests should be addressed to WABCO. Without express written consent from WABCO, these documents may not be reproduced or used in whole or in part. This does not apply to reproduction within a company.

Ces documents, qu'ils soient sous forme électronique ou imprimée, doivent être considérés comme confidentiels et ne pas être mis à la disposition de tiers ni être utilisés à des fins autres que celles pour lesquelles ils ont été initialement mis à disposition ou utilisés. Les demandes à ce sujet doivent être adressées à WABCO. Sans l'accord exprès de WABCO, ces documents ne peuvent pas être reproduits ou utilisés en tout ou partie. Ceci ne s'applique pas à la reproduction à l'intérieur d'une société.