SAFETY CHARACTERISTICS	0
SIGNIFICANT CHARACTERISTICS	0
CUSTOMER INTERFACE	0

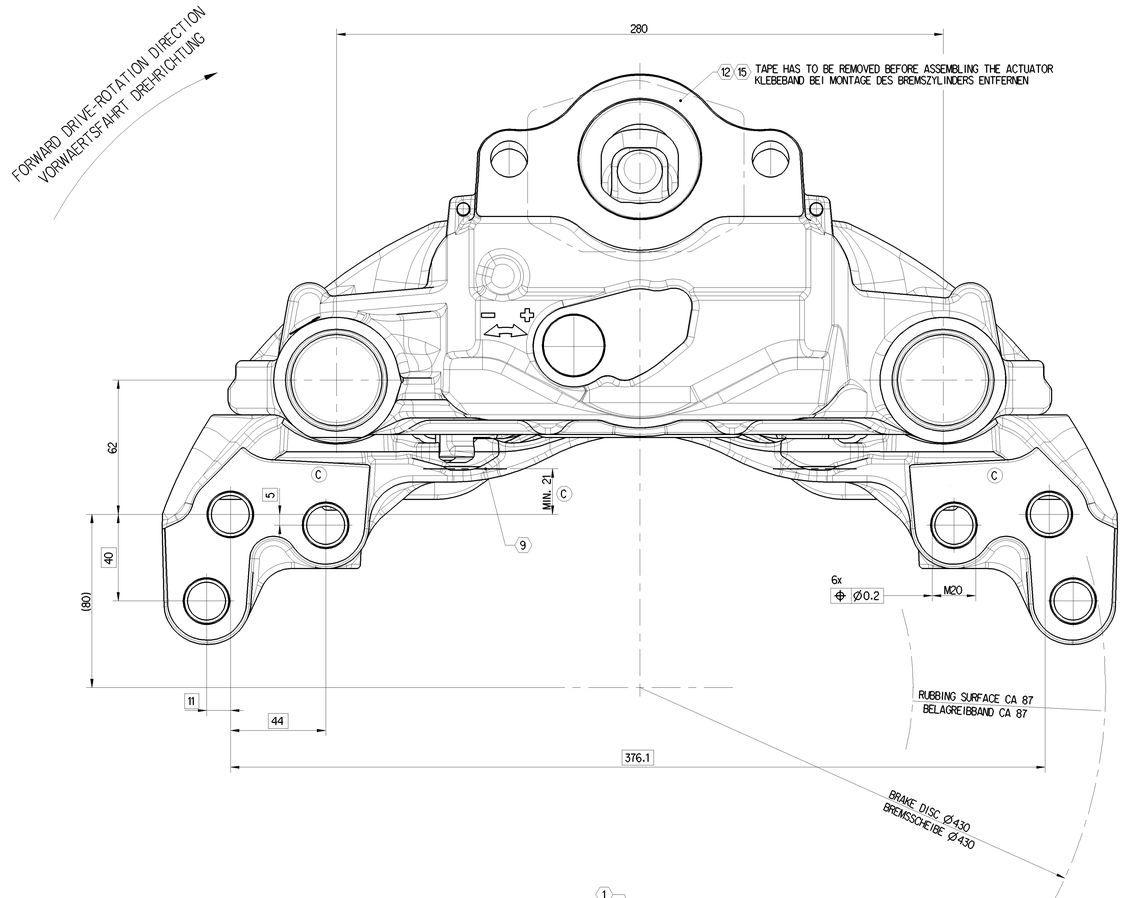

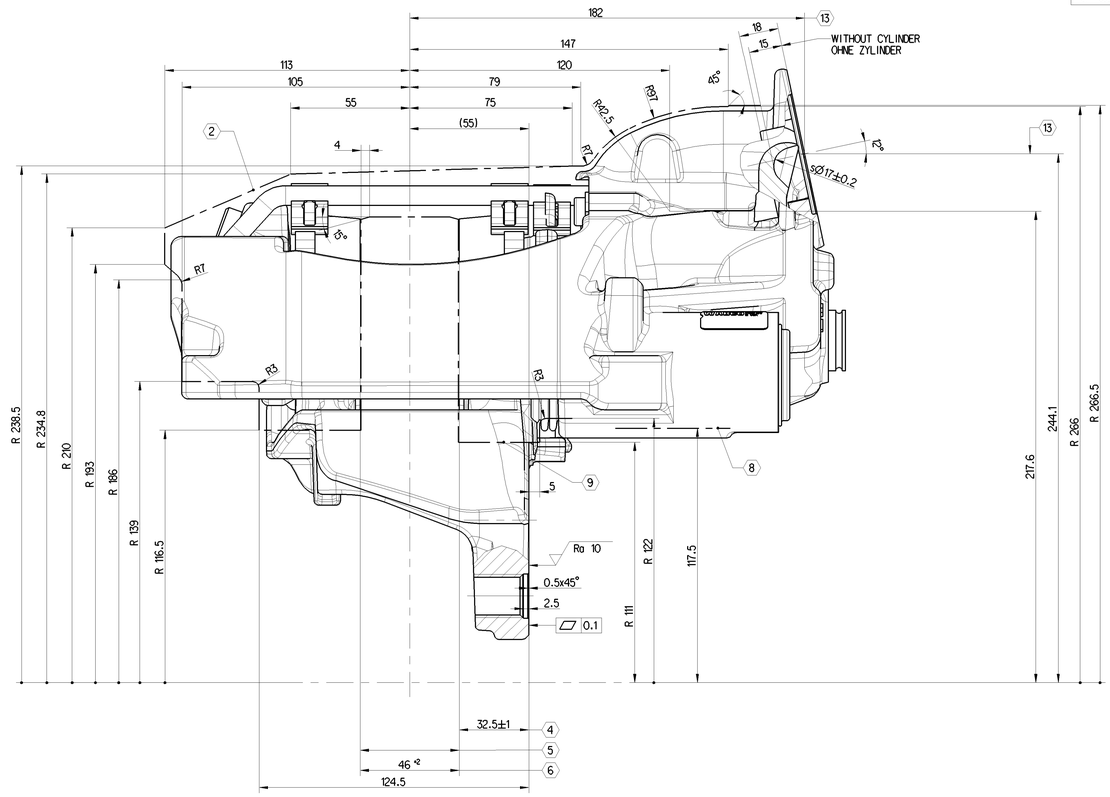

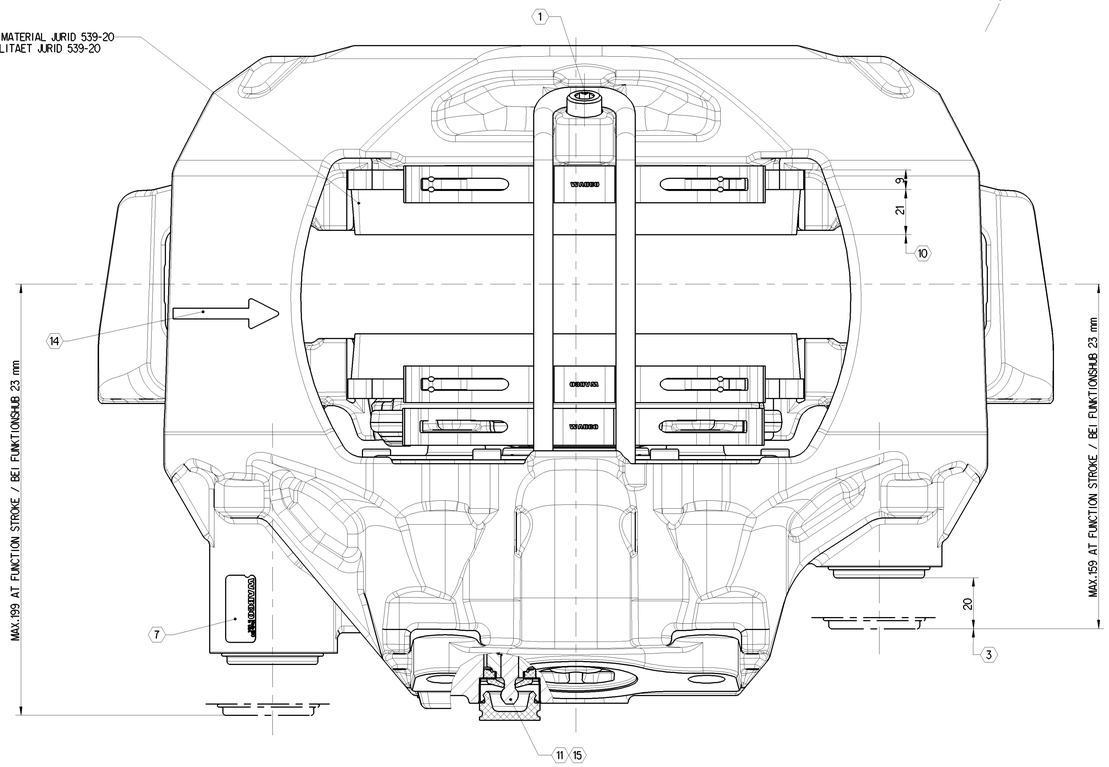

	TIGHTENING TORQUE ANZIEHDREHMOMENT	WIDTH OVER FLATS SW	NOTE	BEMERKUNG
1	30 + 15 Nm	8	PAD HOLD DOWN DEVICE ISO 4762 - M10x12 - 8.8	BUEGELBEFESTIGUNG ISO 4762 - M10x12 - 8.8

2. MAX. STATICAL ROTARY OUTLINE
MAXIMALE STATISCHE ROTATIONSKONTUR

3. MIN. FUNCTION STROKE
MINIMALER FUNKTIONSHUB

4. PERMISSIBLE FITTING DIMENSION OF THE DISC
ZULAESSIGES SCHEIBENEINBAUMASS

5. BRAKE DISC NEW 45-0.2, WEARABLE UP TO 37
BREMSSCHEIBE NEU 45-0.2, VERSCHLEISSBAR BIS 37

6. ASSEMBLY DIMENSION FOR BRAKE PADS
EINBAUMASS FUER BREMSBELAEGE

7. DETAILED INFORMATION FOR MARKING SEE 640 322 050 0 DOC. CODE 922
DETAILLIERTE INFORMATION ZUR KENNZEICHNUNG SIEHE 640 322 050 0 DOC. CODE 922

8. ENVELOPE CURVE CALIPER
HUELLKURVE BREMSSATTEL

9. ENVELOPE CURVE CARRIER
HUELLKURVE BREMSENTRAEGER

10. REMAINING LINING THICKNESS 2
RESTBELAGSTAERKE 2

11. HEXAGON SPERICAL PRINTHEAD WIDTH OVER FLATS 8 mm
SECHSKANT KUGELKOPF SW 8

12. FOR STORAGE AND SHIPMENT
FUER TRANSPORT UND LAGERUNG

13. CENTER LINE CYLINDER
MITTE ZYLINDER

14. FORWARD DRIVE - ROTATION DIRECTION
VORWAERTS DREHRICHTUNG

15. NO MIRROR IMAGE
KEIN SPIEGELBILD

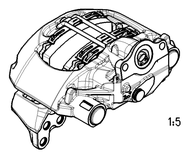

1:5

MAXXUS

DIMENSIONS WITHOUT TOLERANCES ARE GAUGE DIMENSIONS
NICHT TOLERIERTE MASSE = LEHRENMASSE

PRODUCT-SPECIFICATION 640 322 104 0	
PRODUKT-SPEZIFIKATION 640 322 104 0	

640 322 105 0	MIRROR IMAGE SPIEGELBILD
640 322 104 0	AS SHOWN WIE GEZEICHNET
IDENT - NO. BRAKE MAT.- NR. BREMSE	EXECUTION AUSFUEHRUNG

General Specifications JED-354-1 , Size ISO 14405 LP
Further Technical Data:
Dev. Code: | Sheet: | To:

General Tolerances JED-261

Class 1)	Range of Nominal Dimensions (in mm) ≤ 50	> 50 ≤ 180	> 180 ≤ 400	> 400	∢
Fine	0.5	1.0	1.5	2.0	
Medium X	1.0	2.0	3.0	4.0	±3°
Coarse	2.0	3.5	5.0	6.5	

Tapped Holes acc. JED-152
1) Tolerance Class Applied Crossmarked

Copyright WABCO®

Date	Drawn	Signature
2019-09-11	Bock	
	Checked	
2019-09-13	Redemann	
	Approved	
	Redemann	

WABCO

DISC BRAKE MAXX-RANGE
SCHEIBENBREMSE MAXX-REIHE

Mass	Scale	Material No.	Date of first issue	
36.262 kg	1 : 1	640 322 104 0		2017-04-21
			Doc.Code / Language	Sheet
			053 DE	1/1
Size	CAD System			
A 0	CREO			

ECN-No.	Revision	Techn. Reg.	Replacement for
501850	3x C	6923	

100mm

Tous droits de reproduction et de diffusion de ce document, tout emploi et communication de son contenu non autorisés, sauf autorisation expresse. Ce document a été mis à votre disposition à titre confidentiel. Nous nous réservons le droit de modifier le contenu de ce document sans préavis. Nous ne garantissons pas l'exactitude ou l'exhaustivité du contenu de ce document. Nous ne saurions être tenus responsables des dommages causés par l'utilisation ou le recours à