◇1◇ SAFETY CHARACTERISTICS	0
◇2◇ SIGNIFICANT CHARACTERISTICS	0
◇CI◇ CUSTOMER INTERFACE	0

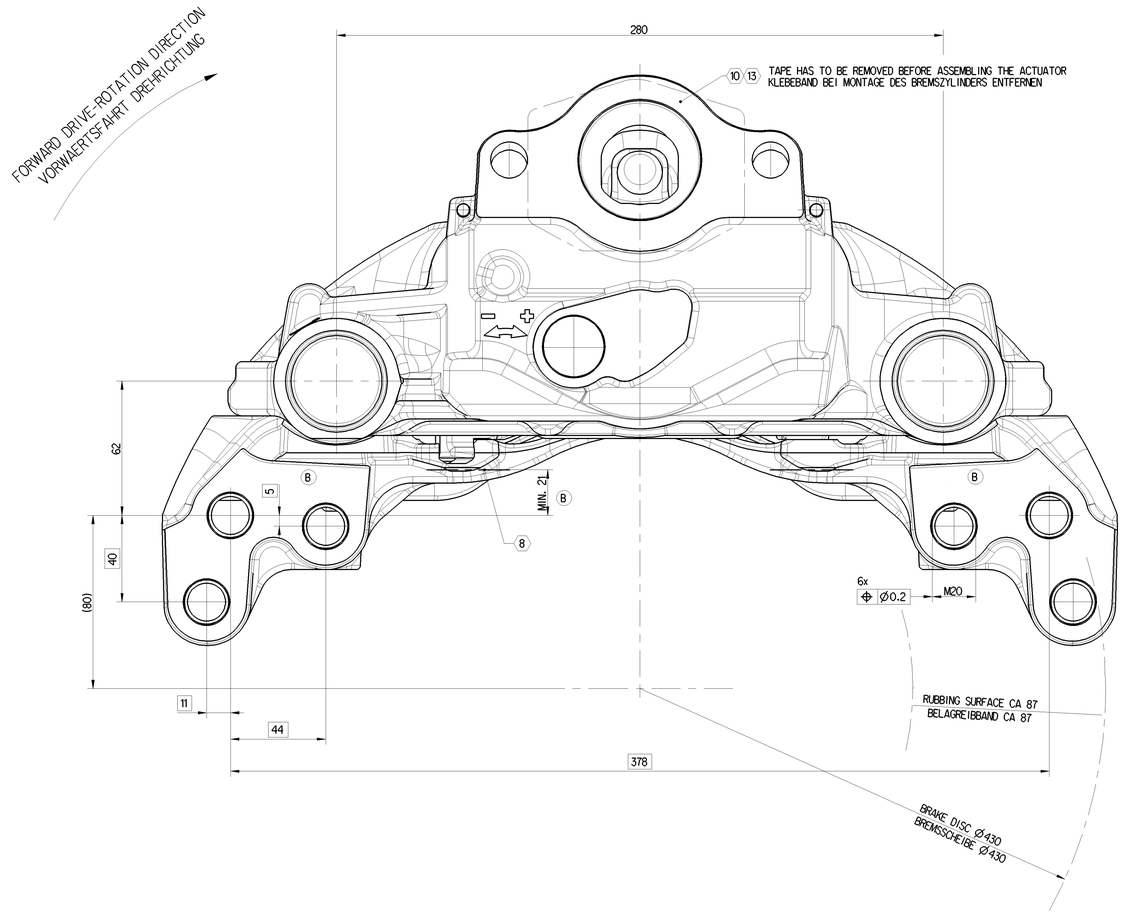

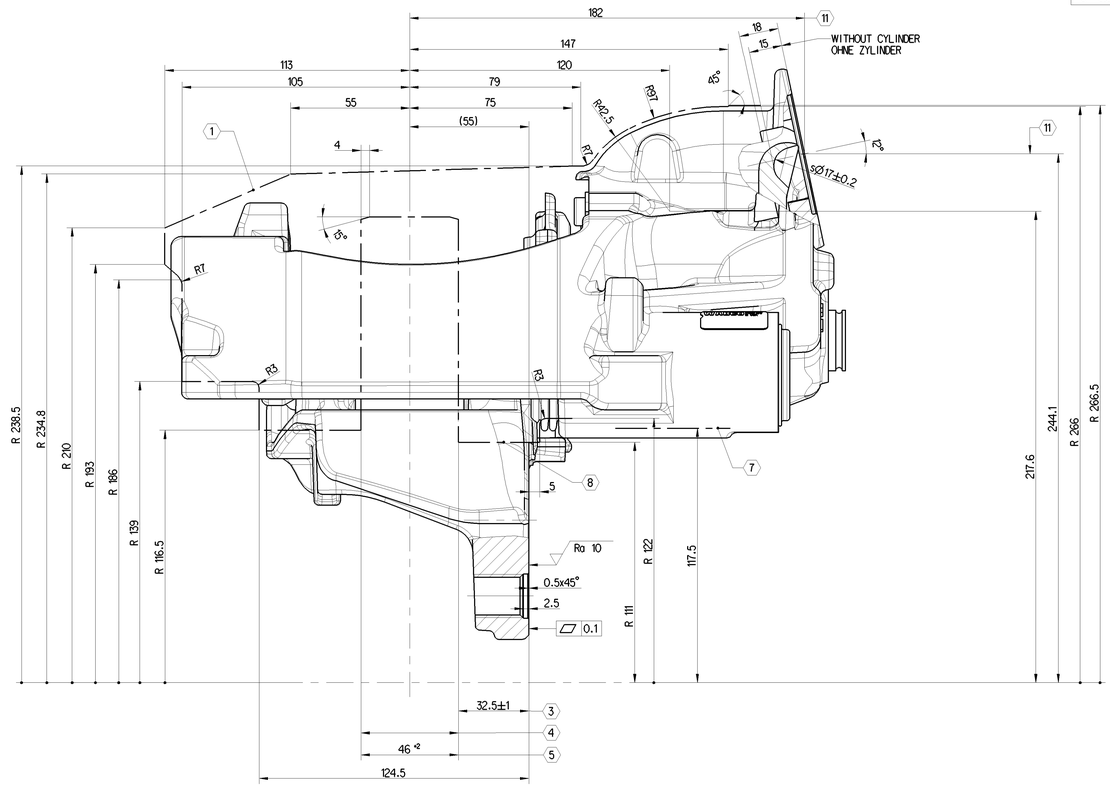

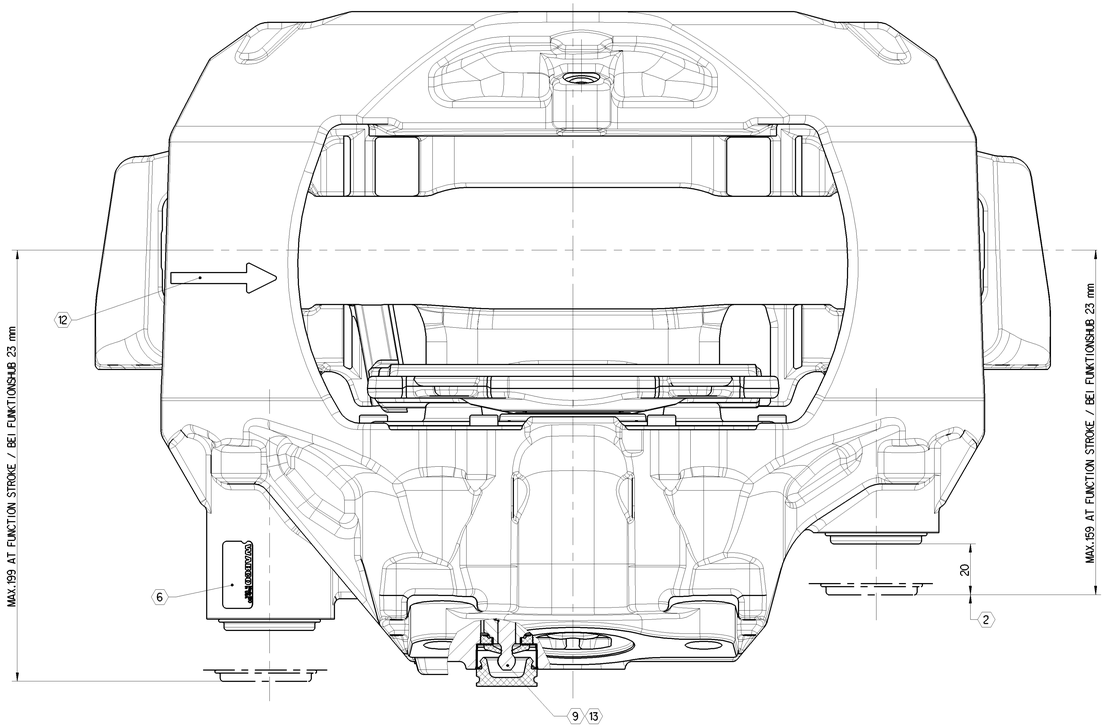

1. MAX. STATICAL ROTARY OUTLINE
   MAXIMALE STATISCHE ROTATIONSKONTUR
2. MIN. FUNCTION STROKE
   MINIMALER FUNKTIONSHUB
3. PERMISSIBLE FITTING DIMENSION OF THE DISC
   ZULAESSIGES SCHEIBENEINBAUMASS
4. BRAKE DISC NEW 45-0.2, WEARABLE UP TO 37
   BREMSSCHEIBE NEU 45-0.2, VERSCHLEISSBAR BIS 37
5. ASSEMBLY DIMENSION FOR BRAKE PADS
   EINBAUMASS FUER BREMSBELAEGE
6. DETAILED INFORMATION FOR MARKING SEE 640 322 050 0 DOC. CODE 922
   DETAILLIERTE INFORMATION ZUR KENNZEICHNUNG SIEHE 640 322 050 0 DOC. CODE 922
7. ENVELOPE CURVE CALIPER
   HUELLKURVE BREMSSATTEL
8. ENVELOPE CURVE CARRIER
   HUELLKURVE BREMSENTRAEGER
9. HEXAGON SPERICAL PRINTHEAD WIDTH OVER FLATS 8 mm
   SECHSKANT KUGELKOPF SW 8
10. FOR STORAGE AND SHIPMENT
    FUER TRANSPORT UND LAGERUNG
11. CENTER LINE CYLINDER
    MITTE ZYLINDER
12. FORWARD DRIVE - ROTATION DIRECTION
    VORWAERTS DREHRICHTUNG
13. NO MIRROR IMAGE
    KEIN SPIEGELBILD

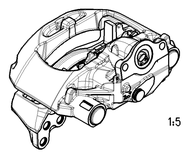

MAXXUS

DIMENSIONS WITHOUT TOLERANCES ARE GAUGE DIMENSIONS
NICHT TOLERIERTE MASSE = LEHRENMASSE

PRODUCT-SPECIFICATION 640 322 104 0	
PRODUKT-SPEZIFIKATION 640 322 104 0	

640 322 107 0	MIRROR IMAGE SPIEGELBILD
640 322 106 0	AS SHOWN WIE GEZEICHNET
IDENT - NO. BRAKE MAT.- NR. BREMSE	EXECUTION AUSFUEHRUNG

General Specifications JED-354-1 , Size ISO 14405 LP
Further Technical Data:
Dev. Code: Sheet: To:

General Tolerances JED-261

Class 1)	Range of Nominal Dimensions (in mm) ≥ 50	> 50 ≤ 180	> 180 ≤ 400	> 400	∢
Fine	0.5	1.0	1.5	2.0	
Medium X	1.0	2.0	3.0	4.0	±3°
Coarse	2.0	3.5	5.0	6.5	

Tapped Holes acc. JED-152
1) Tolerance Class Applied Crossmarked

Copyright WABCO®

Date	Drawn	Signature
2019-09-12	Bock	
Checked		
2019-09-13	Redemann	
Norm		
Redemann		

WABCO

DISC BRAKE MAXX-RANGE
SCHEIBENBREMSE MAXX-REIHE

Mass	Scale	Material No.	Date of first issue 2017-04-21
31.480 kg	1 : 1	640 322 106 0	Doc.Code / Language / Sheet: 053 DE 1/1
Size	CAD System		
A 0	CREO		

ECN-No.	Revision	Techn. Reg.	Replacement for
501850	3x B	6923	

100mm

Tous droits de reproduction et de diffusion, tels notamment la reproduction et la mise sur marché, sont soumis au consentement exprès. Sauf indication contraire, les données et dessins ne doivent ni être utilisés à des fins de concurrence, ni être communiqués à des tiers. Les droits de propriété industrielle et intellectuelle restent réservés.
Nous ne pouvons garantir l'exactitude et l'exhaustivité du contenu ainsi que l'absence de virus. Nous déclinons toute responsabilité pour des dommages directs, indirects, spéciaux, accessoires ou consécutifs résultant de l'utilisation de ce document. Les informations et données contenues ne peuvent être utilisées que dans le cadre de relations commerciales existantes. Les droits de propriété industrielle et intellectuelle restent réservés.
Alle Rechte auf die Verbreitung und Vervielfältigung, sowie Weitergabe und Verwertung des Inhalts dieses Dokuments bleiben vorbehalten. Ohne ausdrückliche Zustimmung dürfen die Daten und Zeichnungen weder zu Wettbewerbszwecken noch an Dritte weitergegeben werden. Die Rechte des gewerblichen Eigentums und des geistigen Eigentums bleiben vorbehalten.
Wir können weder für die Richtigkeit und Vollständigkeit des Inhalts noch für das Nichtvorhandensein von Viren garantieren. Wir haften nicht für direkte, indirekte, spezielle, akzessorische oder Folgeschäden, die aus der Benutzung dieses Dokuments entstehen. Die Daten und Informationen dürfen nur im Rahmen bestehender Geschäftsbeziehungen verwendet werden. Die Rechte des gewerblichen Eigentums und des geistigen Eigentums bleiben vorbehalten.