SAFETY CHARACTERISTICS	0
SIGNIFICANT CHARACTERISTICS	6
CUSTOMER INTERFACE	0

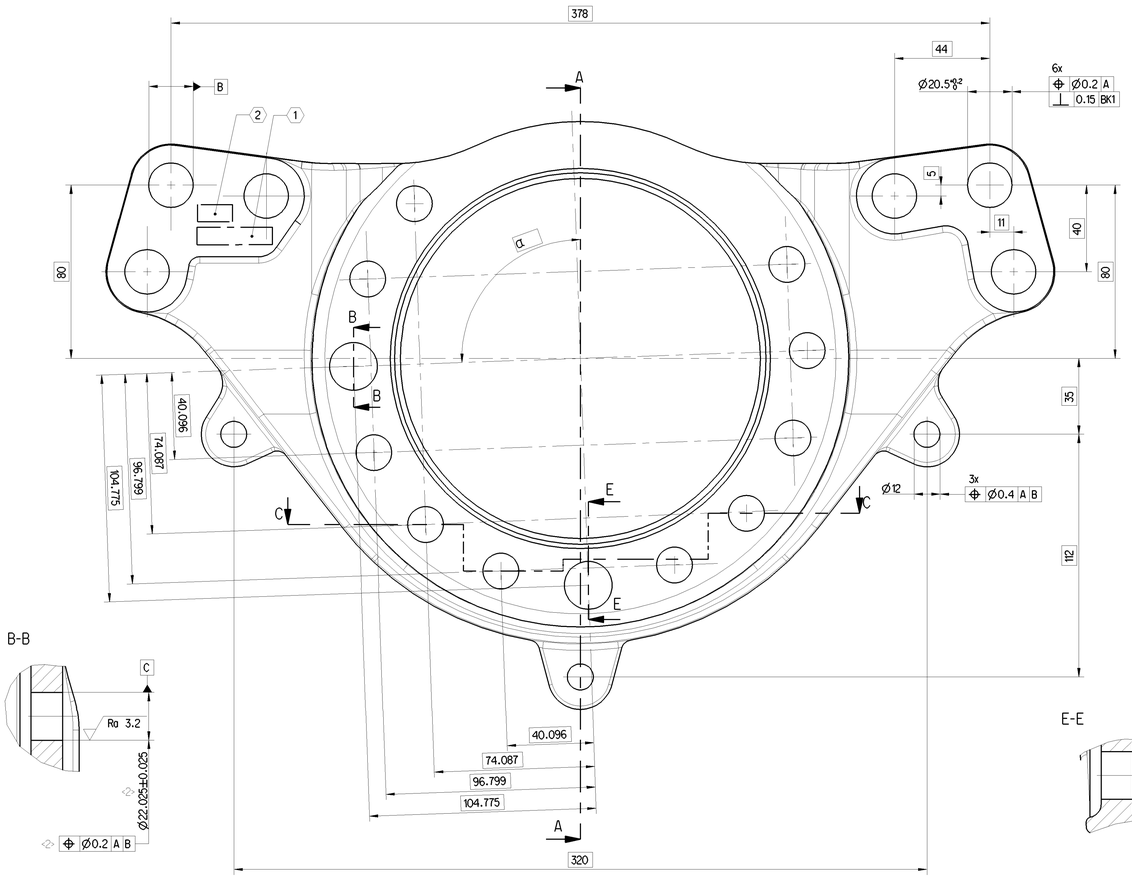

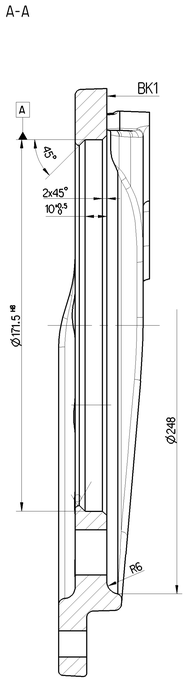

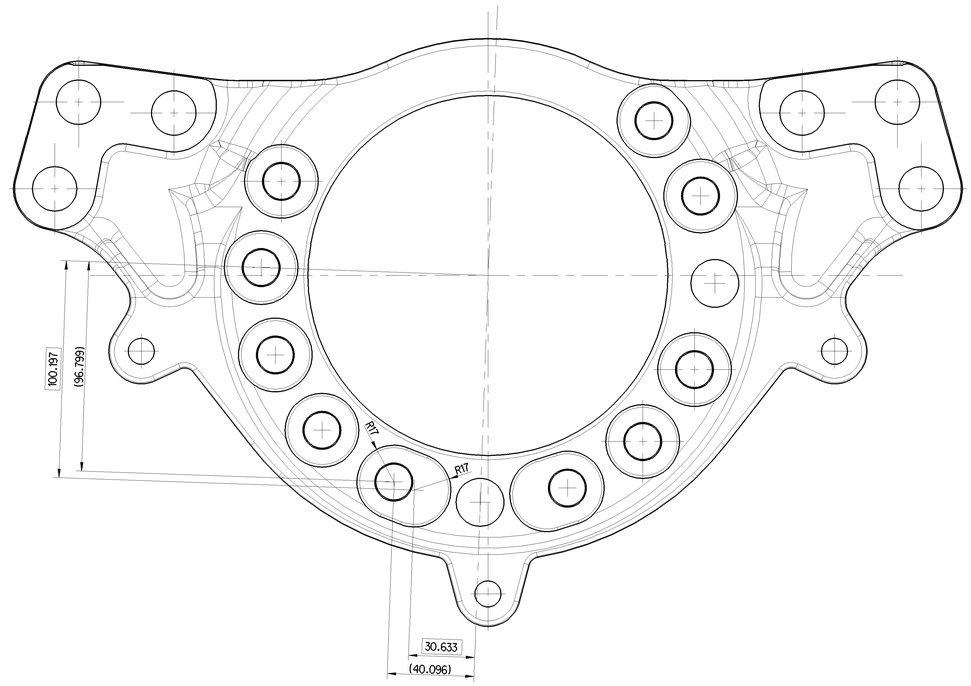

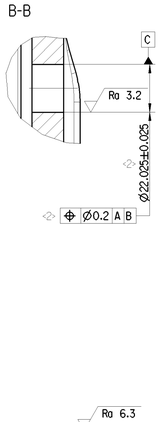

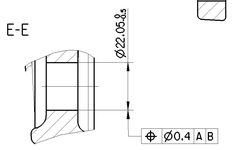

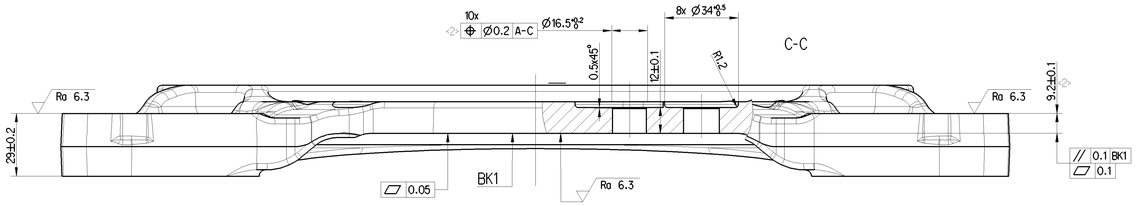

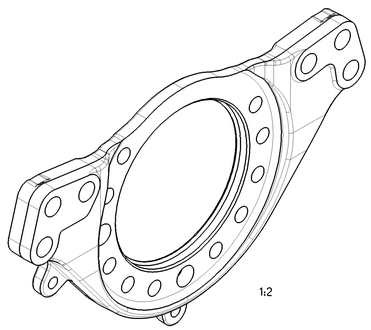

F	640 322 461 4	RIGHT	99°	SPIEGELBILD / MIRROR IMAGE
	640 322 460 4	LEFT	99°	WIE GEZEICHNET / AS DRAWN
	640 322 473 4	RIGHT	97.5°	SPIEGELBILD / MIRROR IMAGE
	640 322 472 4	LEFT	97.5°	WIE GEZEICHNET / AS DRAWN
	640 322 449 4	RIGHT	97°	SPIEGELBILD / MIRROR IMAGE
	640 322 448 4	LEFT	97°	WIE GEZEICHNET / AS DRAWN
	640 322 469 4	RIGHT	95.5°	SPIEGELBILD / MIRROR IMAGE
	640 322 468 4	LEFT	95.5°	WIE GEZEICHNET / AS DRAWN
	640 322 447 4	RIGHT	93°	SPIEGELBILD / MIRROR IMAGE
	640 322 446 4	LEFT	93°	WIE GEZEICHNET / AS DRAWN
	640 322 919 4	RIGHT	92°	SPIEGELBILD / MIRROR IMAGE
	640 322 918 4	LEFT	92°	WIE GEZEICHNET / AS DRAWN
F	640 322 471 4	RIGHT	91.5°	SPIEGELBILD / MIRROR IMAGE
	640 322 470 4	LEFT	91.5°	WIE GEZEICHNET / AS DRAWN
	640 322 435 4	RIGHT	91°	SPIEGELBILD / MIRROR IMAGE
	640 322 434 4	LEFT	91°	WIE GEZEICHNET / AS DRAWN
	640 322 445 4	RIGHT	90°	SPIEGELBILD / MIRROR IMAGE
	640 322 444 4	LEFT	90°	WIE GEZEICHNET / AS DRAWN
	MATERIAL - NR. IDENT - NO.	MONTAGESEITE INSTALLATION SIDE	α	AUSFUEHRUNG / EXECUTION

PRODUKT-SPEZIFIKATION 640 322 420 4
PRODUCT-SPECIFICATION 640 322 420 4

LEHRENMASS
GAUGE DIMENSION

1 KENNZEICHNUNG MATERIAL-NR. (SIEHE TABELLE)
MARKING OF IDENT - NO. (SEE TABLE)

2 KENNZEICHNUNG MONTAGESEITE (SIEHE TABELLE)
MARKING OF INSTALLATION SIDE (SEE TABLE)

Ra 12.5 (✓) -0.1 -0.3 +0.4

General Specifications JED-354-1 , Size ISO 14405 LP
Further Technical Data:
Doc. Code: Sheet: To:

General Tolerances JED-261

Class 1)	Range of Nominal Dimensions (≙ mm) ≤ 50	> 50 ≤ 180	> 180 ≤ 400	> 400	∢
Fine	0.5	1.0	1.5	2.0	
Medium X	1.0	2.0	3.0	4.0	±3°
Coarse	2.0	3.5	5.0	6.5	
Tapped Holes acc.					

1) Tolerance Class Applied Crosshatched

Copyright WABCO®

Date	Drawn	Signature
2019-12-09	Roenz	
Checked		
2019-12-10	Redemann	
Norm		
Redemann		

WABCO

ADAPTERPLATTE
ADAPTER PLATE

Mass	Scale	Material No.	Date of first issue 2017-06-05
6.632 kg	1 : 1	640 322 918 4	Doc.Code: 053 / Language: DE / Sheet: 1/1
Size: A 0	CAD System: CREO	ECN-No.: 503131 / Revision: 2x F / Techn. Reg.: 6923	Replaced for

100mm

Tous droits de propriété et de reproduction de ce document, tels notamment au droit d'auteur et droit de brevet, sont expressément réservés. Sauf indication contraire, ce document et ses annexes ne doivent ni être utilisés à des fins de concurrence, ni être communiqués à des tiers, ni être publiés ou mis à la disposition de tiers.
Ce document et ses annexes peuvent contenir des éléments protégés par des droits de propriété intellectuelle. Les droits de propriété intellectuelle ne sont pas cédés par la remise de ce document et ses annexes.
Nous nous réservons le droit de déposer des demandes de brevet pour les éléments techniques de ce document et ses annexes.
Les éléments techniques de ce document et ses annexes ne doivent ni être utilisés à des fins de concurrence, ni être communiqués à des tiers, ni être publiés ou mis à la disposition de tiers.
Ce document et ses annexes ne doivent ni être publiés ni mis à la disposition de tiers.
Ces éléments techniques ne doivent ni être utilisés à des fins de concurrence, ni être communiqués à des tiers.
Ces éléments techniques