SAFETY CHARACTERISTICS	0
SIGNIFICANT CHARACTERISTICS	1
CUSTOMER INTERFACE	0

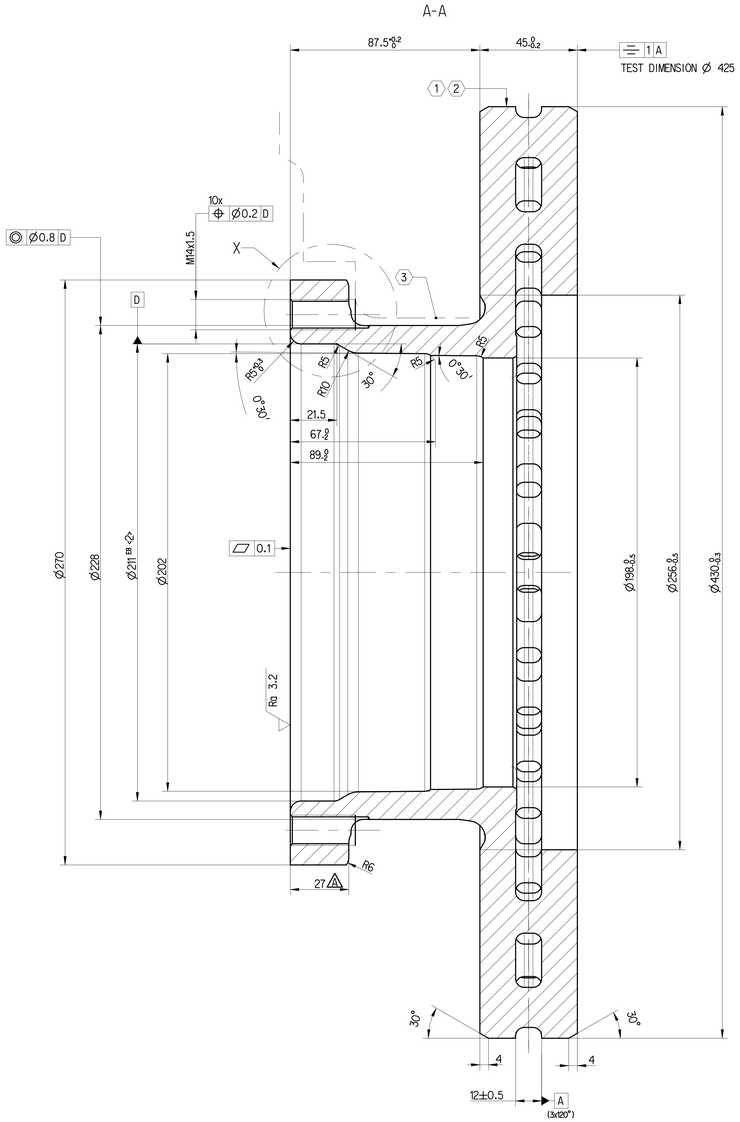

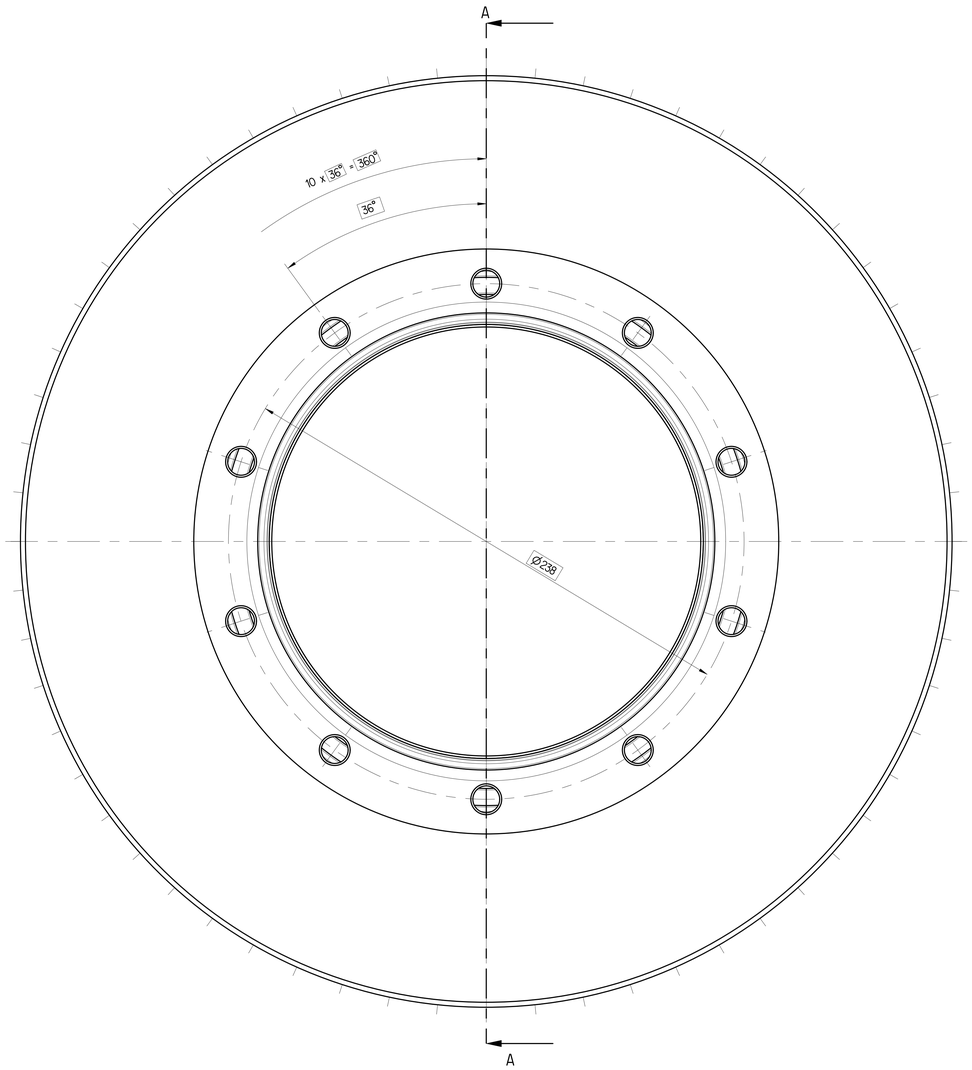

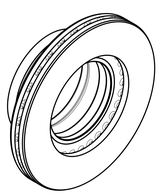

1:5

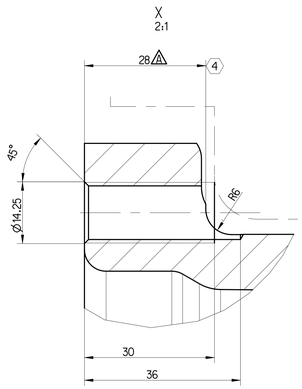

TIGHTENING SEQUENCE

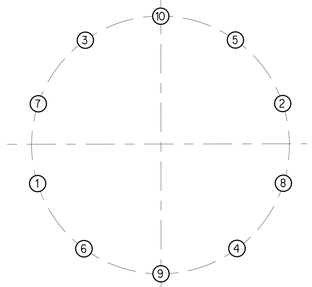

LETTERING STAMPED IN USING LARGE TEXT 5 DIN 1451

1. ZF NO. 662 225 619 4
2. DATE OF MACHINING
3. BRAKE LIMIT OUTLINE PAN 22-1
4. CONTROL MACHINING

ALLOWED IMBALANCE: 2000 cmg
BALANCING REGARDING PART SPEC 662 195 001 0 ALLOWED

PRODUCT SPECIFICATION
662 225 619 4

-1 -0.2 +1 +0.2

Ra 6.3 (Ra 3.2)

PAN 22-1

FOR RAW DIMENSIONS GTB 16 DIN 1686

General Specification: ISO 8015, JED-334-1, Sae ISO 14405 LP

Further Technical Data:

Doc. Code: Sheet: To

General Tolerances JED-261

Class 1)		Range of nominal dimensions in mm ≥ 0 ≤ 50	> 50 ≤ 180	> 180 ≤ 400	> 400	∢
Fine		±0.5	±1	±1.5	±2	±3°
Medium	x	±1	±2	±3	±4	
Coarse		±2	±3.5	±5	±6.5	

Tapped Holes acc. JED-152

1) Tolerance Class Applied Crossmarked

Copyright ZF®

Date	Signature
Drawn 2025-08-07	Lan
Checked 2025-08-08	Großkopf

Dimensions in mm

BRAKE DISC

Mass	Scale	Material No.	Date of first issue: 2012-12-18
34.348 kg	1 : 1	662 225 619 4	Doc.Code: 005 · Language: DE · Sheet: 1/1
Size A 0	CAD System CREO	ECN-No. 520109 · Revision 2x A · Techn. Resp. 6925	Replacement for -

100mm

Tale Dokumentation ist vertraulich zu behandeln. Jede Weitergabe an Dritte, Vervielfältigung oder Verwertung ist ohne unsere vorherige schriftliche Zustimmung untersagt. Wir behalten uns das Eigentum an diesem Dokument vor. Es darf weder für den eigenen Gebrauch noch für Dritte verwendet werden. Zuwiderhandlungen verpflichten zum Schadensersatz. Wir behalten uns das Recht vor, Patentanmeldungen einzureichen und Gebrauchsmuster- oder Geschmacksmustereintragungen vorzunehmen.

This document is confidential. Any disclosure, reproduction or use of its contents without our express consent is not permitted. We reserve the right to file patent applications and to register utility models and designs. Infringers are liable for damages.

Ceci est un document confidentiel. Toute divulgation, reproduction ou utilisation de son contenu sans notre consentement exprès est interdite. Nous nous réservons le droit de déposer des demandes de brevet et d'enregistrer des modèles d'utilité et des dessins ou modèles. Les contrevenants sont tenus à dommages-intérêts.