Repair kit . Jeu de réparation . Reparatursatz . Corredo di riparazion 921 399 926 2

Parts O are included in the repair kit . Les pièces O sont dans la pochette . Teile O sind im Reparatursätz . O Particolare contenuto nel corredo .

for devices
pour appareils
für Geräte
per apparechi

921 399 016 0
921 399 022 0
921 399 025 0
921 399 027 0

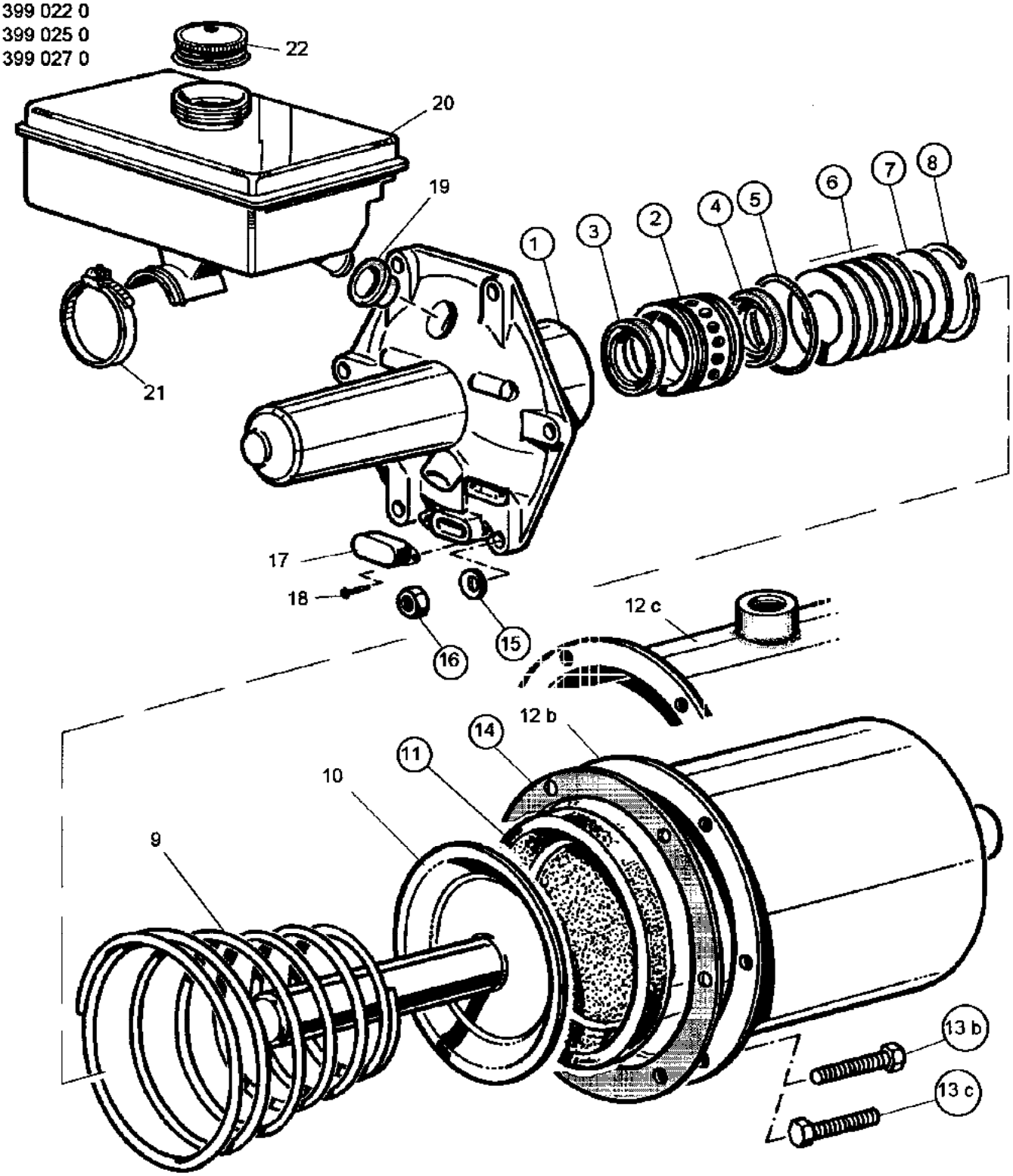

The right of amendment is reserved
Sous toute réserve de modifications
Änderungen bleiben vorbehalten
Con riserva di eventuali modifiche

WABCO