Reparatursatz ◆ Jeu de réparation ◆ Repair kit
Corredo di riparazione ◆ Conjunto de reparación

476 901 920 2

für Geräte:
for devices:
pour appareils:
per apparecchi:
para aparatos:

478 407 125 0

○ = Les pièces sont dans la pochette
○ ○ = Particolare contenuto nel corredo

Achtung: Reparatur nur durch autorisierte Werkstatt zugelassen!
Attention: Repair only by authorized workshop permitted!
Attention: Réparation seulement permise par les ateliers autorisés!
Attenzione: È permessa la riparazione sola agli adelti dell'officina autorizzata!
Atención: La reparación sólo está permitida a talleres especializados.

WARNING

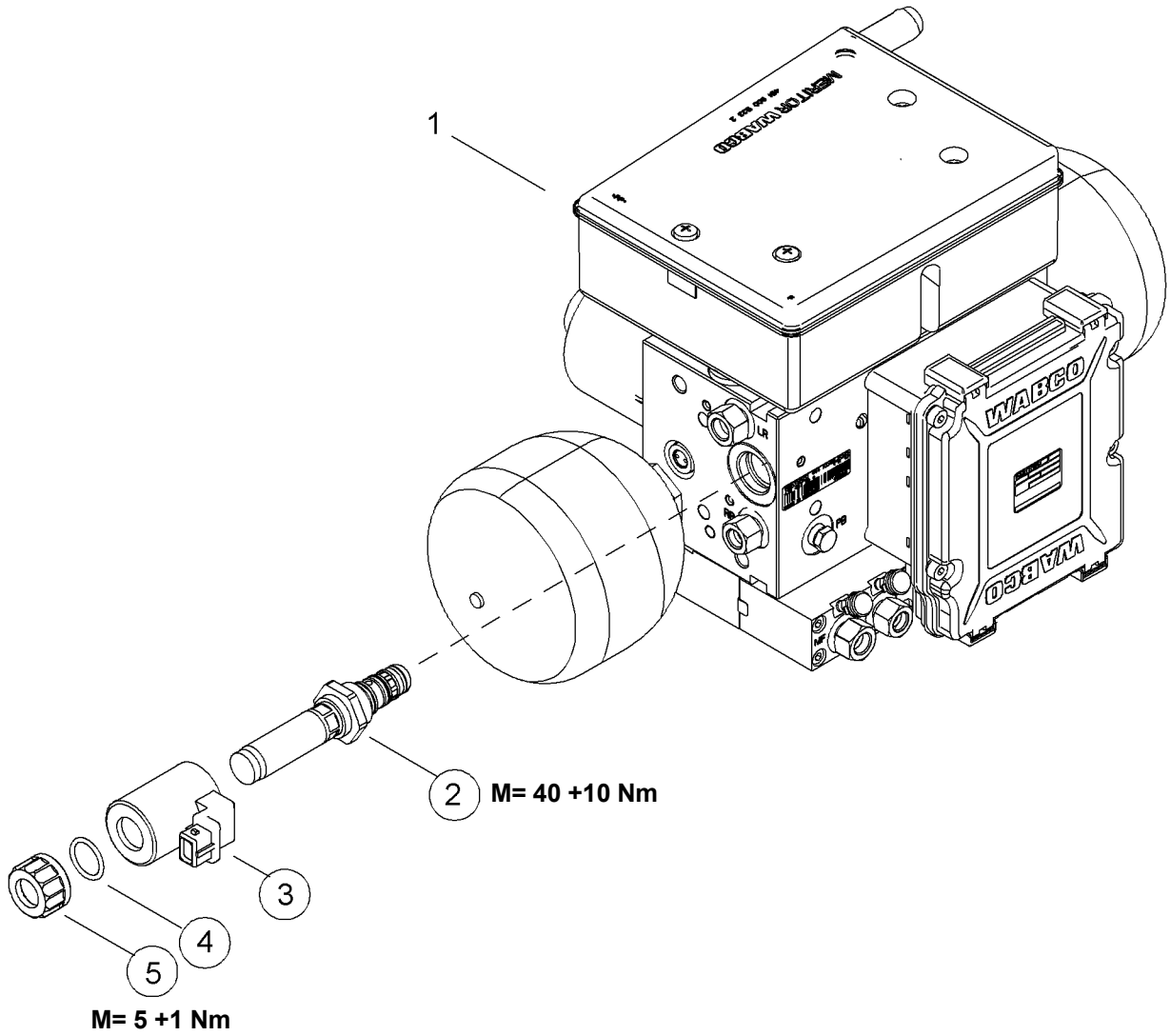

○ = Diese Teile sind im Reparatursatz enthalten
○ ○ = These parts are included in the repair kit
○ ○ ○ = Estas piezas están incluidas en el conj. de reparación

Änderungen bleiben vorbehalten © Copyright: WABCO
Nachdruck - auch auszugsweise - nur mit unserer Genehmigung.
The right of amendment is reserved © copyright: WABCO
No part of this publication may be reproduced without our prior permission.
Sous toute réserve de modifications © copyright: WABCO
Toute reproduction interdite sans autorisation préalable.
Con riserva di eventuali modifiche © copyright: WABCO
Questa pubblicazione non può essere riprodotta, senza la nostra.
Reservado el derecho de modificación © copyright: WABCO
Ninguna parte de esta publicación puede reproducirse sin el consentimiento previo.

WABCO **Vehicle Control Systems**
An American Standard Company

826 102 225 3 Edition 06.04
Index B