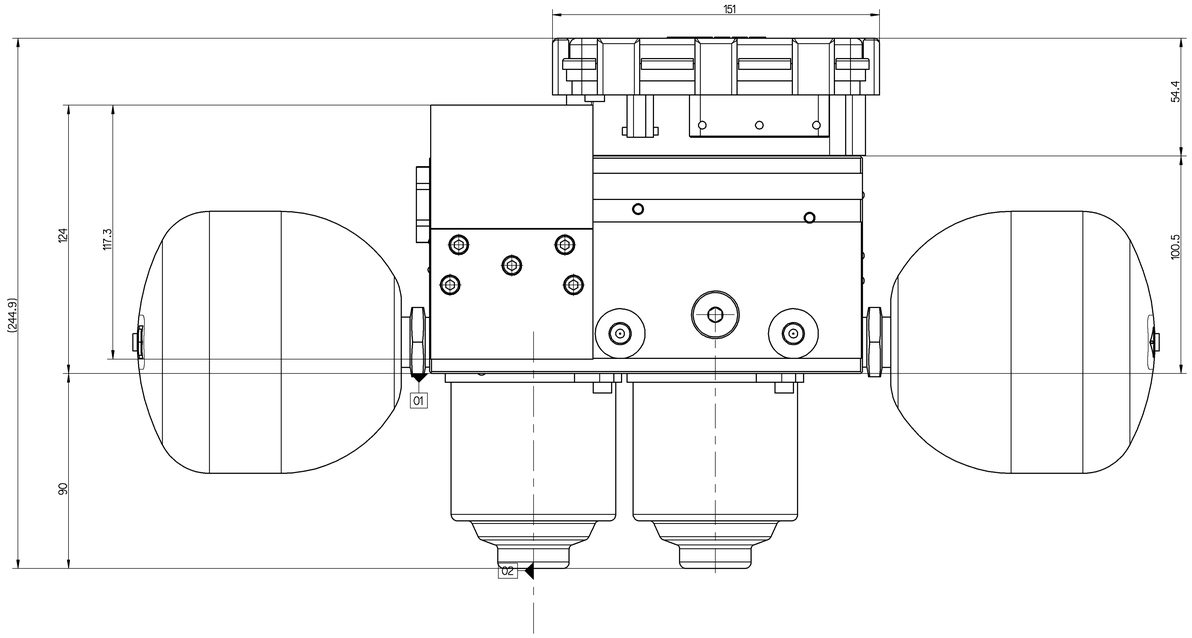

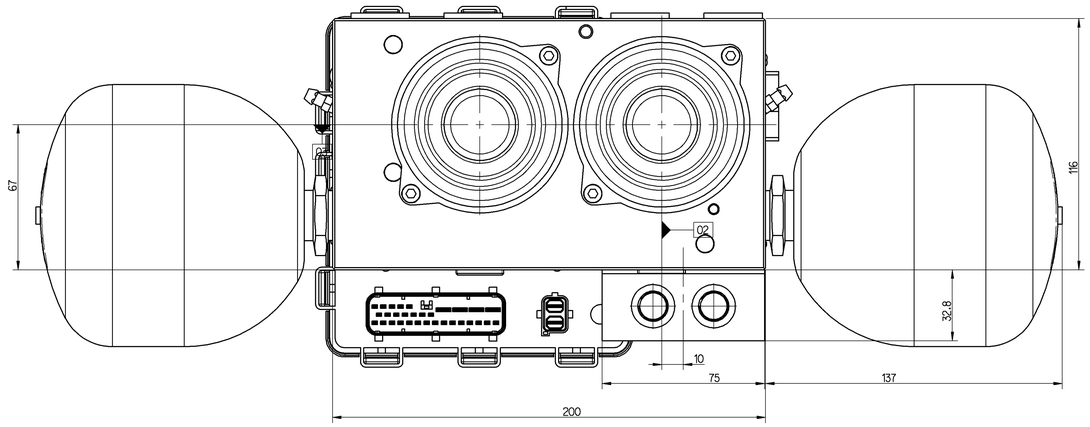

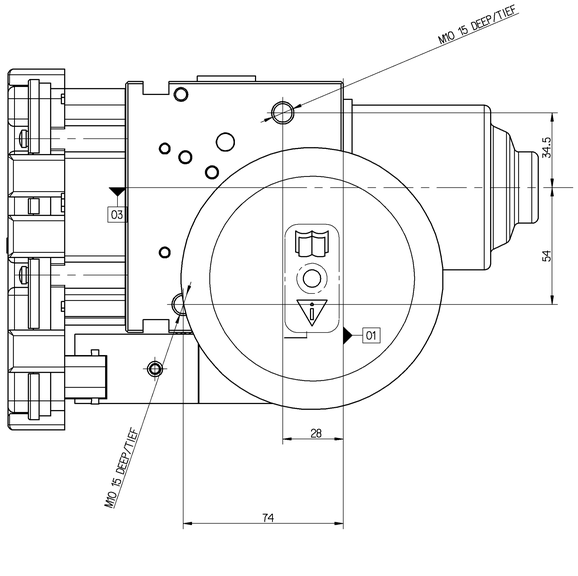

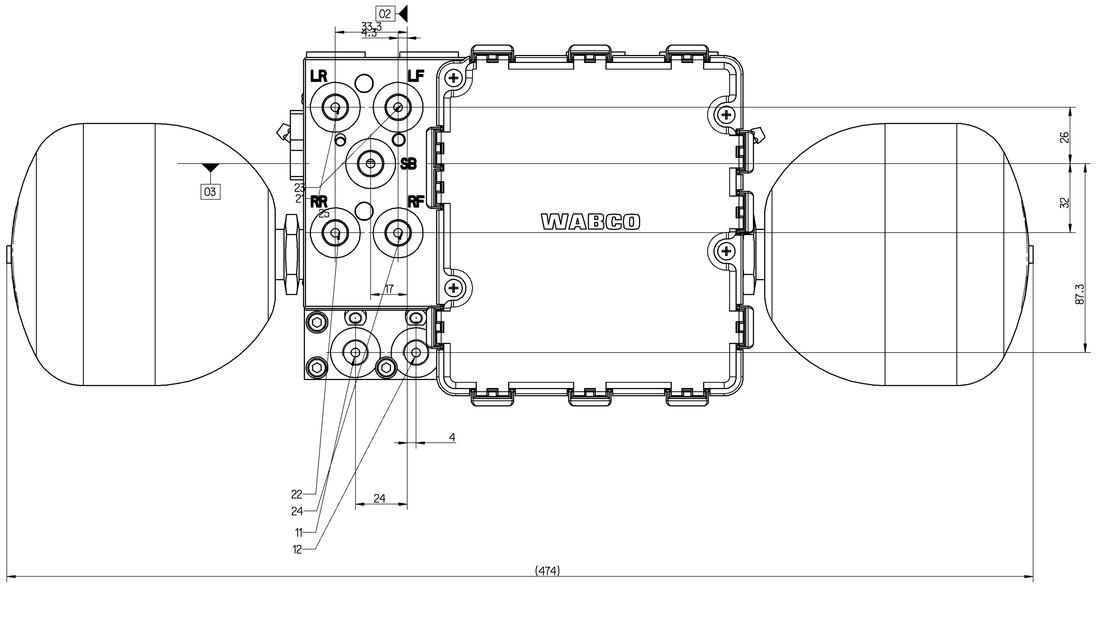

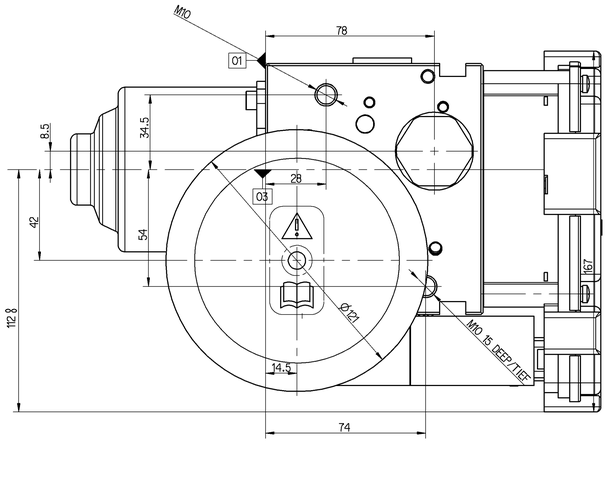

01 ; 02 ; 03 = DATUM PLANE
BEZUGSEBENE
PLAN DE REFERENCE
PLANO DI RIFERIMENTO

GENERAL SPECIFICATION:			JED-334.0			
FURTHER TECHNICAL DATA:			SPECIFICATION			
DOC. CODE: 495			SHEET:		TO	
GENERAL TOLERANCES						
	RANGE OF NOMINAL DIMENSIONS (± mm)					
CLASS 1)		> 50 ≤ 150	> 150 ≤ 400	> 400		
FINE		0.5	1.0	1.5	2.0	
MEDIUM	X	1.0	2.0	3.0	4.0	±3°
COARSE		2.0	3.5	5.0	6.5	
TAPPED HOLES ACC. ISO 4038 / JED-152						
1) TOLERANCE CLASS APPLIED CROSSMARKED						

Pro/ENGINEER DRAWING COPYRIGHT		
DATE	SIGNATURE	
DRAWN 00-06-16	Sonntag	
CHECKED	Meyer	
EXPERT CODE 7 0 8		
MASS 15.1 KG	SCALE 1:1	
SIZE A 0	TRI 141	

WABCO

COMPACT UNIT
KOMPAKTEINHEIT
UNITE COMPACTE
UNITA COMPATTA

PRODUCT IDENTIFICATION NO.: 884 012 767 0

DOC. CODE: 605 | SHEET: 1/2

FUNCTION CODE | SHAPE CODE | PRODUCT TYPE: 0 2 | REPLACEMENT FOR

DCN-NO. | REV. | DATE

10mm

DIESE ZEICHNUNG BEINHALTET GEISTIGES EIGENTUM DER WABCO EUROPE BVBA. ES DARF WEDER VERVIELFÄLTIGT NOCH DRITTEN ZUGÄNGLICH GEMACHT WERDEN OHNE VORHERIGE SCHRIFTLICHE ZUSTIMMUNG DER WABCO EUROPE BVBA. VERSTOSS VERPFLICHTET ZU SCHADENSERSATZ. ALLE RECHTE VORBEHALTEN.
CE DESSIN CONTIENT DES INFORMATIONS DE PROPRIÉTÉ INTELLECTUELLE DE WABCO EUROPE BVBA. IL NE PEUT ÊTRE REPRODUIT OU COMMUNIQUÉ À DES TIERS SANS AUTORISATION ÉCRITE DE WABCO EUROPE BVBA. TOUTE INFRACTION EST SUSCEPTIBLE DE DONNER LIEU À DES DOMMAGES-INTÉRÊTS. TOUS DROITS RÉSERVÉS.
QUESTO DISEGNO CONTIENE INFORMAZIONI DI PROPRIETÀ INTELLETTUALE DI WABCO EUROPE BVBA. NON PUÒ ESSERE RIPRODOTTO O COMUNICATO A TERZI SENZA AUTORIZZAZIONE SCRITTA DI WABCO EUROPE BVBA. VIOLAZIONE COMPORTA OBBLIGO DI RISARCIMENTO DANNI. TUTTI I DIRITTI RISERVATI.
ESTE DIBUJO CONTIENE INFORMACIÓN DE PROPIEDAD INTELECTUAL DE WABCO EUROPE BVBA. NO PUEDE SER REPRODUCIDO O COMUNICADO A TERCEROS SIN AUTORIZACIÓN ESCRITA DE WABCO EUROPE BVBA. VIOLACIÓN OBLIGA A INDEMNIZACIÓN DE DAÑOS. TODOS LOS DERECHOS RESERVADOS.
DIT TEKENINGEN BEVAT EIGENDOM VAN WABCO EUROPE BVBA. HET MAG NIET VERVOLDIGD OF AAN DERDEN TOEGEVOEGD WORDEN ZONDER SCHRIFTELIJKE TOESTEMMING VAN WABCO EUROPE BVBA. VERBOD VERPLICHT TOT SCHADEVERGOEDING. ALLE RECHTEN VOORBEHOUDEN.

Dyn. 884012767D....005 ### ###

WEL: 884012767D....002 A 3