TECHNICAL DATA
TECHNISCHE DATEN
CARACTERISTIQUES TECHNIQUES
CARATTERISTICHE TECNICHE

WORKING MEDIUM : BRAKE FLUID DOT 4, DOT 5.1 - FMVSS 116
BETRIEBSMEDIUM : BREMSFLÜSSIGKEIT DOT 4, DOT 5.1 - FMVSS 116
FLUIDE D'UTILISATION: LIQUIDE DE FREIN DOT 4, DOT 5.1 - FMVSS 116
FLUIDO DI ESERCIZIO : LIQUIDO PER FRENI DOT 4, DOT 5.1 - FMVSS 116

FLUID TEMPERATURE :
DRUCKMITTELTEMPERATUR : -40°C...+85°C
TEMPERATURE DU FLUIDE :
TEMPERATURA A MEDIA PRESSIONE:

AMBIENT TEMPERATURE :
UMGEBUNGSTEMPERATUR : -40°C...+85°C (max. 2h 100°C)
TEMPERATURE AMBIANTE:
TEMPERATURA AMBIENTE:

INSTALLATION POSITION : HORIZONTAL
EINBAULAGE : HORIZONTAL
POSITION D' INSTALLATION :
POSIZIONE DI MONTAGGIO :

ACCUMULATOR
DRUCKSPEICHER 0.75 l
ACCUMULATEUR
ACCUMULATORE

WORKING PRESSURE :
BETRIEBSDRUCK : 130 ... 160 bar
PRESSION D'UTILISATION:
PRESSIONE DI ESERCIZIO:

PRESSURE LIMITING
DRUCKBEGRENZUNG 210+30 bar
LIMITATION DE PRESSION
LIMITAZIONE DI PRESSIONE

SURFACE PROTECTION: STEEL PARTS ACC. TO JED 256/JED 257
OBERFLAECHENSCHUTZ: STAHLTEILE NACH JED 256/JED 257
PROTECTION DE SURFACE: PIECES EN ACIER SELON JED 256/JED 257
PROTEZIONE SUPERFICI: PEZZI DI A ACCIAIO CONFORME A JED 256/JED 257

STORAGE LIMITATION: DEVICES CLOSED WITH ORIGINAL PROTECTION CAPS 9 MONTHS
UNPACKED DEVICES MUST BE FILLED WITHIN 96 HOURS.

LAGERFAEHIGKEIT: MIT ORIGINALSCHUTZKAPPEN VERSCHLOSSENE GERAETE 9 MONATE.
AUSGEPACKTE GERAETE MÜSSEN INNERHALB 96 STUNDEN BEFUELLT WERDEN.

NOMINAL VOLTAGE :
NENNSPANNUNG : $12^{+2,4}_{-1,2}$
TENSION NOMINALE :
TENSIONE NOMINALE:

DUTY CYCLE SOLENOID VALVE PARKING BRAKE:
EINSCHALTDAUER MAGNETVENTIL PARKBREMSE: 100%
DUREE DE FONCTIONNEMENT ELECTRO-VALVE FREIN A MAIN:
CICLO DI LAVORO ELETTROVALVOLA FRENO A MENO:

TYPE OF CURRENT : DIRECT CURRENT
STROMART : GLEICHSTROM
NATURE DU COURANT : COURANT CONTINU
NATURA DELLA CORRENTE: CORRENTE CONTINUA

DEGREE OF PROTECTION:
SCHUTZART : IP 66
DEGRE DE PROTECTION :
GRADO DI PROTEZIONE :

PORT IDENTIFICATION
ANSCHLUSSBEZEICHNUNG
REFERENCE D' ORIFICE
DESIGNAZIONE DELL 'ORIFIZIO

11 MASTERCYLINDER FRONT AXLE
F HAUPTZYLINDER VORDERACHSE
MAITRE CYLINDRE ESSIEU AVANT
CILINDRO PRINCIPALE ASSE ANTERIORE

12 MASTERCYLINDER REAR AXLE
R HAUPTZYLINDER HINTERACHSE
MAITRE CYLINDRE ESSIEU ARRIERE
CILINDRO PRINCIPALE ASSE POSTERIORE

21 REAR AXLE - LEFT
LR HINTERACHSE - LINKS
ESSIEU ARRIERE - A GAUCHE
ASSE POSTERIORE - A SINISTRA

22 REAR AXLE - RIGHT
RR HINTERACHSE - RECHTS
ESSIEU ARRIERE - A DROITE
ASSE POSTERIORE - DESTRO

23 FRONT AXLE - LEFT
LF VORDERACHSE - LINKS
ESSIEU AVANT - A GAUCHE
ASSE ANTERIORE - A SINISTRA

24 FRONT AXLE - RIGHT
RF VORDERACHSE - RECHTS
ESSIEU AVANT - A DROITE
ASSE ANTERIORE - DESTRO

25 SPRING BRAKE ACTUATOR
PARK FEDERSPEICHER BREMSZYLINDER
CYLINDRE DE FREINAGE A RESSORT
CILINDRO DI FRINATURA A MOLLA

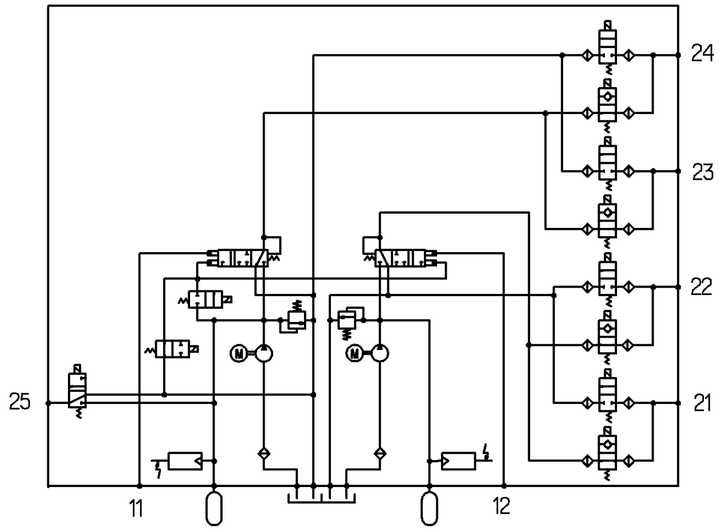

ALL PORTS :
ALLE ANSCHLUESSE : M12X1 - ISO 4038
TOUS LES ORIFICES :
TUTTI I ORIFIZZI :

ADAPTOR
ADAPTER 7/16"-24 UNS-2B DOUBLE-FLARE (SIMILAR TO ISO 13486-1)
ADAPTATEUR
ADATTATORE

TORQUE :
ANZUGSMOMENT : M12x1: 15+5 Nm
COUPLE DE SERRAGE :
COPPIA DI SERRAGGIO:

GENERAL SPECIFICATION: JED-334.0						
FURTHER TECHNICAL DATA: SPECIFICATION						
DOC. CODE: 435	SHEET: TO					
GENERAL TOLERANCES						
	RANGE OF NOMINAL DIMENSIONS (± mm)					
CLASS 1)	≤ 50	> 50 ≤ 180	> 180 ≤ 400	> 400		
FINE	0.5	1.0	1.5	2.0		
MEDIUM X	1.0	2.0	3.0	4.0	±3°	
COARSE	2.0	3.5	5.0	6.5		
TAPPED HOLES ACC. ISO 4039 / JED-152						
1) TOLERANCE CLASS APPLIED CROSSMARKED					DCN-NO.	REV.	DATE

Pro/ENGINEER DRAWING COPYRIGHT			
DATE	SIGNATURE		
DRAWN			
00-06-16	Sonntag		
CHECKED			
	Meyer		
EXPERT CODE			
7 0 8			
MASS	SCALE	PRODUCT IDENTIFICATION NO.	DOC. CODE / SHEET
KG		884 012 767 0	605 / 2/2
SIZE	TRI		
A 2	141	FUNCTION CODE / SHAPE CODE / PRODUCT TYPE 0 2	REPLACEMENT FOR

WABCO
COMPACT UNIT
KOMPAKTEINHEIT
UNITE COMPACTE
UNITA COMPATTA

100mm

Drw.: 8840127670.....605 ### ###
Tkl.: 8840127670.....A02 0.3

NON È PERMESSO CONSEGNARE A TERZI O RIPRODURE QUESTO DOCUMENTO, NE UTILIZZARNE IL CONTENUTO O RENDERNE COMUNQUE PUBBLICO IL CONTENUTO, SALVO PREVISTA AUTORIZZAZIONE SCRITTA. IN ASSENZA DI TALE AUTORIZZAZIONE SI RISPONDE PER DANNI. TUTTI I DIRITTI DERIVANTI DA BREVETTI O MODELLI.
COPYING OF THIS DOCUMENT AND GIVING IT TO OTHERS AND THE USE OR COMMUNICATION OF THE CONTENTS THEREOF, WITHOUT EXPRESS AUTHORITY, IS PROHIBITED. ALL RIGHTS ARISING FROM THE GRANT OF A PATENT OR REGISTRATION OF A UTILITY MODEL OR DESIGN, ARE RESERVED IN THE EVENT OF THE PAYMENT OF DAMAGES.
TOUTE COMMUNICATION OU REPRODUCTION DE CE DOCUMENT, TOUTE EXPLOITATION OU COMMUNICATION DE SON CONTENU SONT INTERDITES SAUF AUTORISATION ÉCRITE. EN CAS DE NON-RESPECT, LA SOCIÉTÉ SE RÉSERVE LE DROIT DE DÉPOSER DES DOMMAGES ET INTÉRÊTS. TOUS DROITS DE PROPRIÉTÉ INDUSTRIELLE RÉSERVÉS. NOTAMMENT EN MATIÈRE DE BREVETS ET DE MODÈLES.
BEITERGABE SOWIE VERVIELFÄLTIGUNG DIESER UNTERLAGE, VERWERTUNG UND MITTEILUNG IHRES INHALTS NICHT GESTATTET SOWEIT KEINE AUSDRÜCKLICHE ZUSTIMMUNG VORliegt. ANDERNFALLS ERFOLGT SCHADENSERSATZPFLICHT. ALLE RECHTE FÜR DEN FALL DER PATENTERTEILUNG ODER GEBRAUCHSMUSTER-EINTRAGUNG VORBEHALTEN.