CARACTERISTIQUE DE L'EMETTEUR MASTER CYLINDER CARACTERISTICS			
	MARKING OF PORTS KENNZEICHNUNG DER ANSCHLUESSE MARQUAGE DES ORIFICES MARCATURA DEGLI ORIFIZI	SEE PS 965 001 103 0 FL P/N :A02-13074-006 VOIR PS 965 001 103 0	
P1 (B)	DELIVERED HYDRAULIC PRESSURE AUSGESTEUERTER HYDRAULKDRUCK PRESSION HYDRAULIQUE DELIVREE PRESSIONE IDRAULICO LIBERATA		
1	OIL INLET OELZUFLUSS ALIMENTATION HUILE ALIMENTATION OLIO		
2	DELIVERY AUSGESTEUERTE UTILISATION UTILIZZAZIONE	HYDRAULIC FLUID HYDRAULIKFLUESSIGKEIT FLUIDE HYDRAULIQUE FLUIDO IDRAULICO	DOT 4 (BASED BRAKE FLUID)

EMETTEUR
MASTER CYLINDER

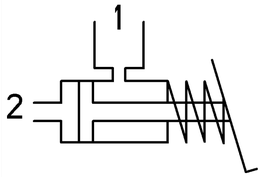

FIREWALL CLUTCH MOUNTING PATTERN

COUPLE DE SERRAGE : 15 N.m mini ⊳ 21 N.m Maxi
TORQUE

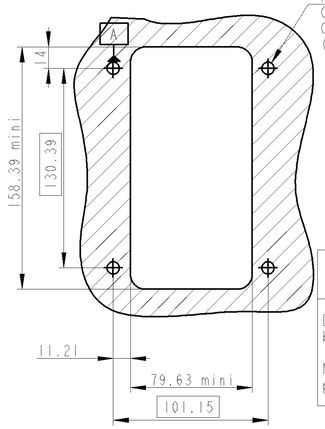

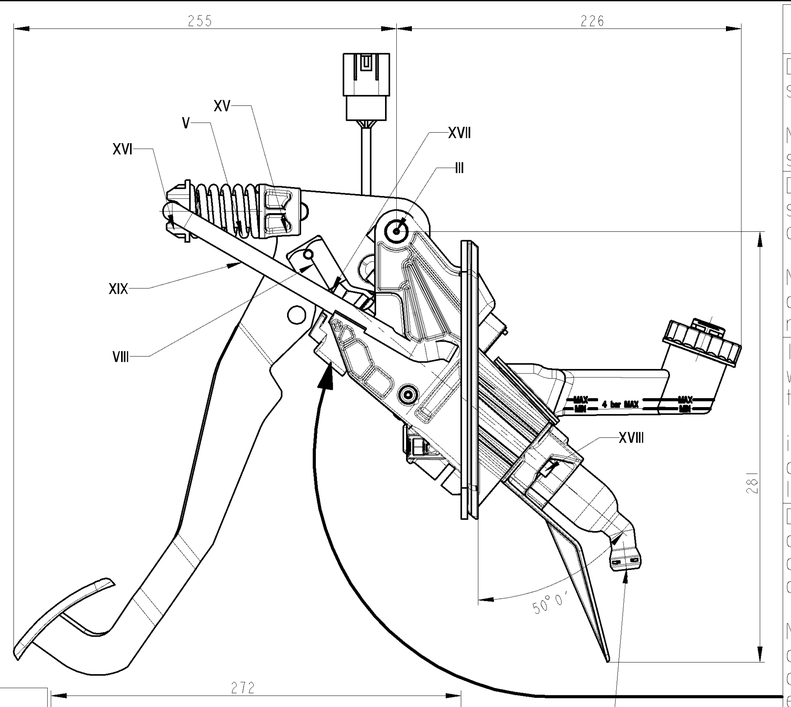

WARNING
ATTENTION

Do not remove the ocs without the specific tool

Ne pas démonter l'ocs sans l'outil spécifique

Do not activate, if the clutch control system is filled and not mounted on a clutch

Ne pas actionner, si la commande d'embrayage remplie n'est pas raccordée à un embrayage

It is dangerous to activate the pedal when this device is empty because of the mechanical assistance

il est dangereux d'actionner la pédale quand l'appareil est vide à cause de l'assistance mécanique

Do not remove this safety part and activate the pedal box if the clutch control system is not mounted on a clutch

Ne pas retirer cette pièce de sécurité et actionner le pedalier si la commande d'embrayage n'est pas raccordée à un embrayage

CARACTERISTIQUE COMMUNES COMMON CARACTERISTICS	
THERMAL RANGE THERM ANWENDUNGSBERREICH TEMPERATURE D'UTILISATION TEMPERATURA DI UTILIZZAZIONE	-40°C to +100°C outside the cab -30°C to +70°C inside the cab
FIRE STANDARD - NORME FEU -	FMV SS302

WORKING POSITION
EINBAUKAGE
POSITION DE FONCTIONNEMENT
POZITIONE DI FUNZIOAMENTO

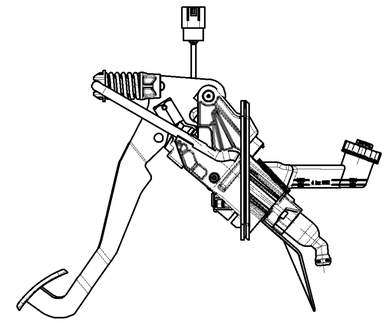

ECHELLE 0,25

REP	MATIERE MATERIAL	SURFACE DE PROTECTION SURFACE PROTECTION
I	Fe HLE 355	JED 240.2
II	Al JED 029M3	JED 259
III	Fe JED 626.1	JED 739.0
IV	PPA JED 775.7	
V	Fe JED 049 M	JED 378
VI	CR	
VII	Fe	JED 240.2
VIII	Fe JED 020.1	JED 240.2
IX	GF PA6.6 JED 534.3	
X	GF 50 PAA	
XI	PP	
XII	JED 1007M	
XIII	CR JED 487.2	
XIV	PA6.6 PTFE	
XV	PA6.6 RFL 4536	
XVI	GF PA6.6 JED 534.3	
XVII	GF PA4.6 JED 806.1	
XVIII	Fe JED 051M4	JED 378
XIX	Fe JED 020.0	JED 256.0

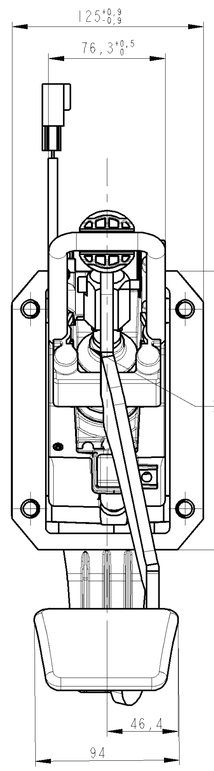

WARNING
ATTENTION

Do not manipulate the device by the wiring arness

Ne pas manipuler l'appareil par le faisceau switch

PROTECTED PORTS FOR DELIVERY
ORIFICES PROTEGES POUR LA LIVRAISON

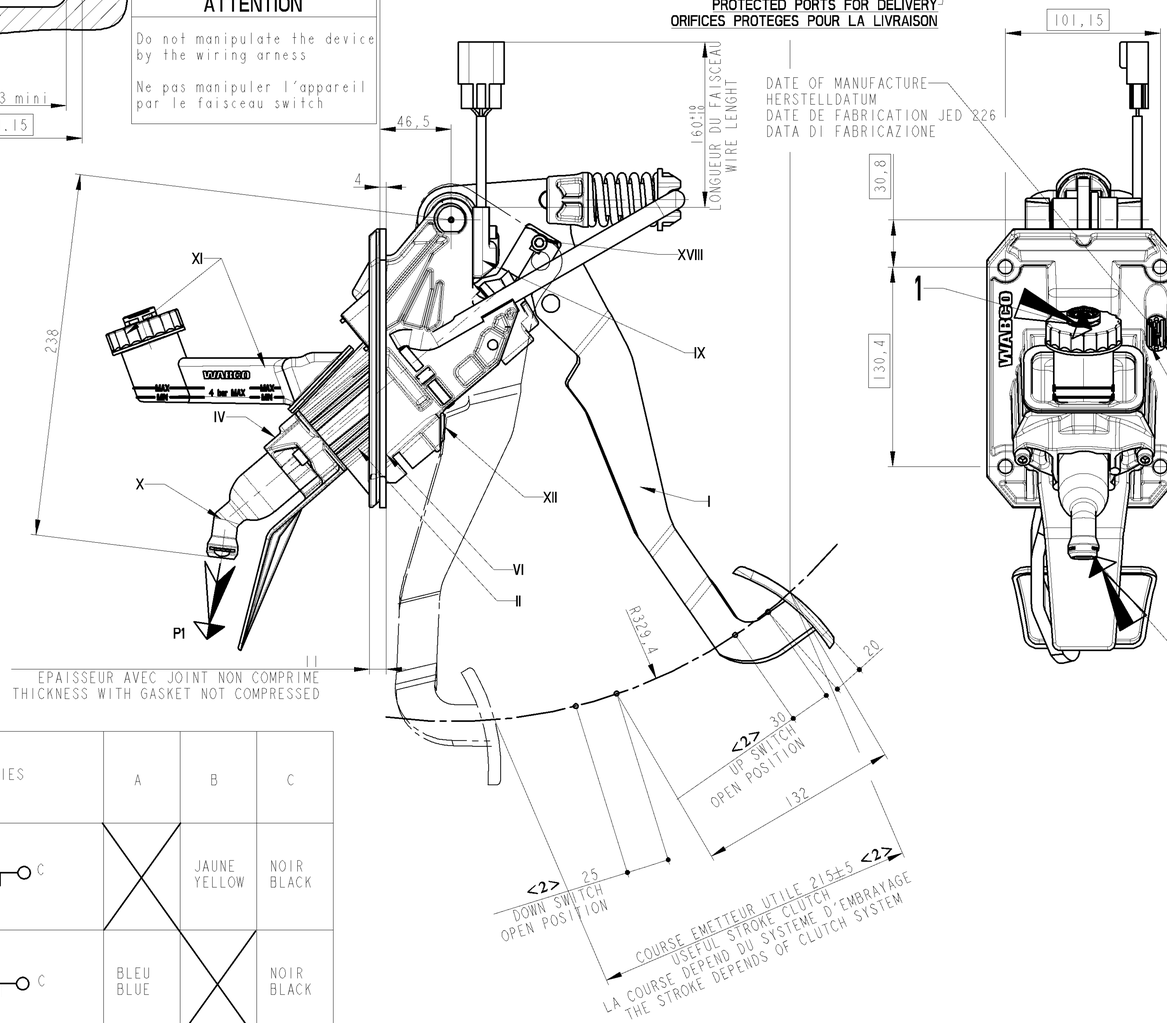

DATE OF MANUFACTURE
HERSTELLDATUM
DATE DE FABRICATION JED 226
DATA DI FABRICAZIONE

ORIENTATION DE L'EPINGLE
PIN ORIENTATION

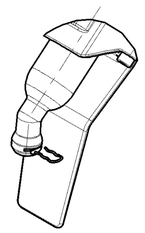

WABCO IDENTIFICATION NUMBER
WABCO IDENTIFIKATIONS NUMMER
NUMERO D'IDENTIFICATION WABCO
NUMERO D'IDENTIFICAZIONE WABCO

FREIGHTLINER IDENTIFICATION NUMBER
FREIGHLINER IDENTIFIKATIONS NUMMER
NUMERO D'IDENTIFICATION FREIGHTLINER : A02-13485-000
NUMERO D'IDENTIFICAZIONE FREIGHTLINER

2
F EMMANCHEMENT 15 daN max
F INSERTION FORCE 15 daN

3 x <2> SPECIALS CHARACTERISTICS
CARACTERISTIQUES SPECIALES

CONNECTOR PACKARD GT 280
SERIES PAC 15326623

ECHELLE 1

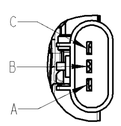

AFFECTATION DES VOIES CABLING DIAGRAM	A	B	C
TOP OF CLUTCH CONTROL		JAUNE YELLOW	NOIR BLACK
FULLY DEPRESSED		BLEU BLUE	NOIR BLACK

FL P/N A02-13485-000 : CORRESPONDING FRL NUMBER

General Specification: JED-334-0					
Further Technical Data: PS 965 001 103 0					
Doc. Code:		Sheet:	To		
General Tolerances JED-261					
	Range of Nominal Dimensions (± mm)				
Class 1)	≤ 50	> 50 ≤ 180	> 180 ≤ 400	> 400	∠
Fine	0.5	1.0	1.5	2.0	
Medium	1.0	2.0	3.0	4.0	±3°
Coarse	2.0	3.5	5.0	6.5	
Tapped Holes acc. ISO 4039 / JED-152					
1) Tolerance Class Applied Crossmarked					

DCN-No.	Rev.	Date
State of Revision		

Copyright WABCO ®

Date	Signature
Drawn	
2005-04-27	SACQUET
Checked	
Expert	
Lher	

WABCO

HYDRAULIC CLUTCH PEDAL UNIT UNSYNCHRO
HYDRAULISCHER FUSSHEBELWERK NO SYNCHRO
PEDALIER HYDRAULIQUE NON SYNCHRO
PEDALIERA IDRAULICO NO SYNCHRO

Mass	Scale	Product Identification No.			
2.8 KG	0,500	884 057 208 0	Doc.Code: 605	Language: en/de fr/it	Sheet: 1/1
Size	TRI				
A 1	570		Function Code	CAD System: Pro/E	Prod.Type: 0 0 X
				Replacement for: -	

100mm

Tout Communication ou reproduction de ce document, toute exploitation ou communication de son contenu sont interdites, sauf autorisation expresse. Tous droits de propriété industrielle réservés, notamment en matière de brevets et de modèles.

Non è permesso consegnare o fare o riprodurre questo documento, né utilizzare il contenuto o renderlo comunque noto a terzi senza esplicita autorizzazione. L'Ente riserva a tutti i diritti derivanti da brevetti o modelli.

Copying of this document and giving it to others and the use or communication of the contents thereof, are forbidden without express authority. Offenders are liable to the payment of damages. All rights are reserved in the event of the grant of patent or registration of a utility model or design.

Weitergabe sowie Verwertung dieser Unterlage, Verwertung und Mitteilung ihres Inhalts nicht gestattet, soweit nicht ausdrücklich zugestanden. Zuwiderhandlungen verpflichten zu Schadensersatz. Alle Rechte für den Fall der Patenterteilung oder Gebrauchsmuster-Eintragung vorbehalten.