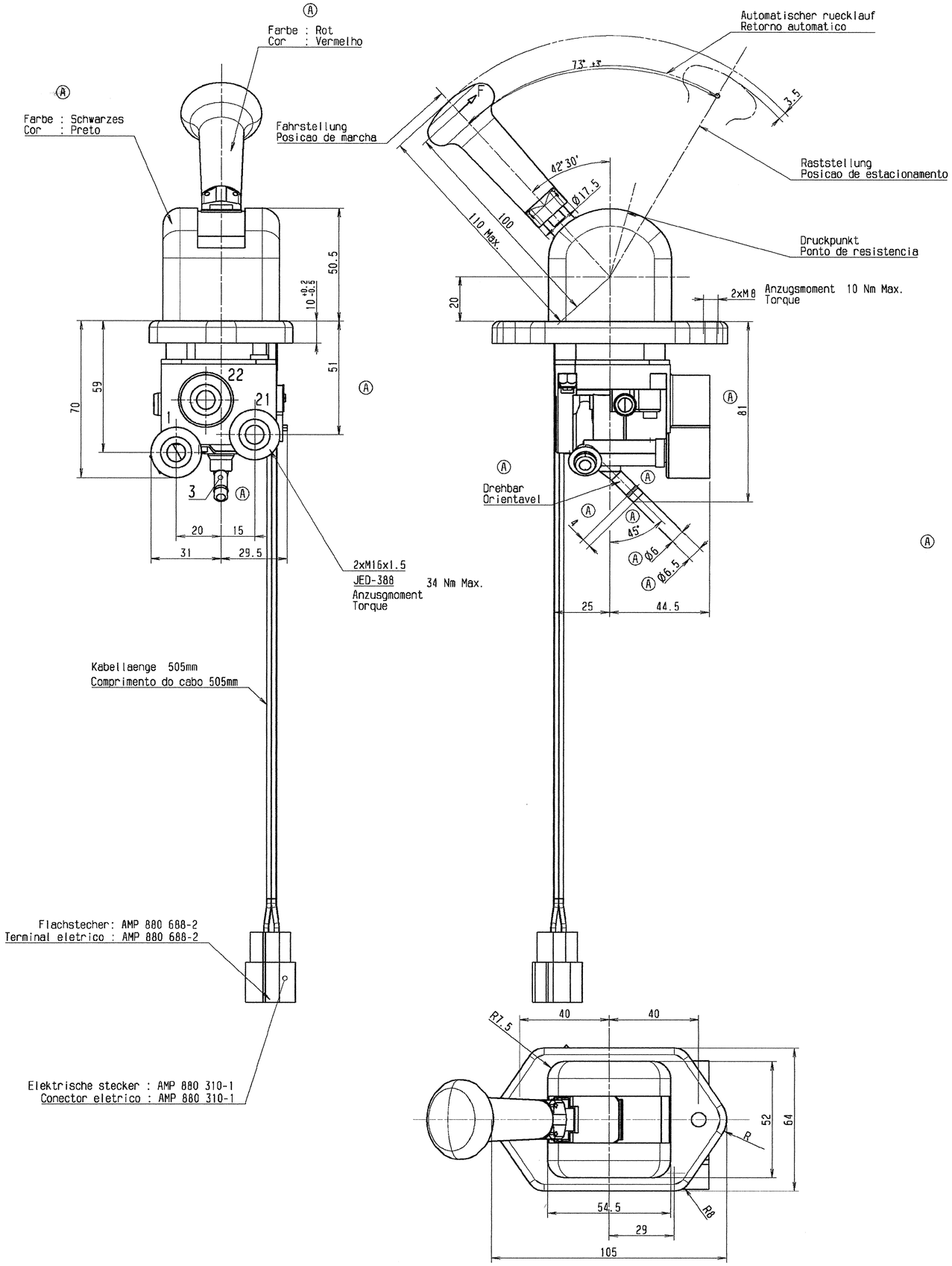

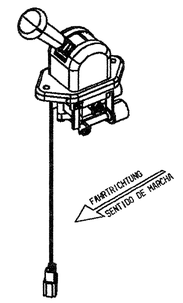

Isometrisch ansicht
Vista isometrica

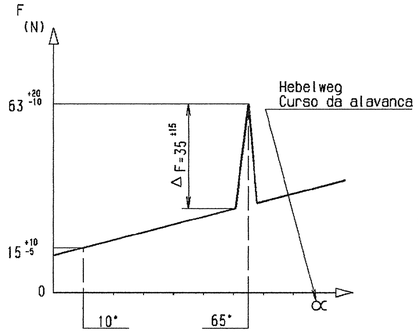

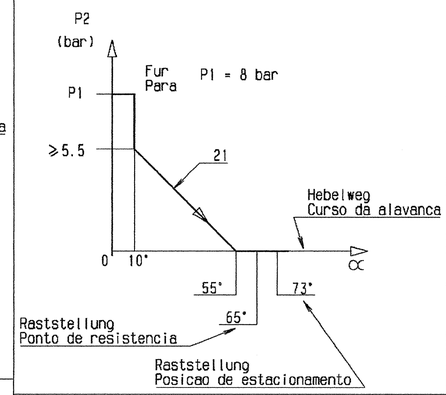

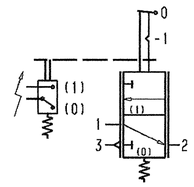

Sinnbild
Simbolo

Elektricher kontakt
Contato eletrico

V. Max. = 24V
I. Max. = 0.5A

Diagramm
Diagrama

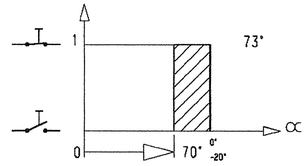

Hebelbetatigungsrichtung
Direcao da operacao da alavanca

1 Vorrat
Alimentacao

21 Federspeicherzylinder
Freio de estacionamento

3 Entlueftung
Exaustao

Medium : Luft
Meio : Ar

Thermischer anwendungsbereich
Campo termico de aplicacao -40°C...+80°C

P_1 = 10 bar Max.

WABCO FRENOS
8 MAR 06
ARIE

GENERAL SPECIFICATION:			JED-334.0				
FURTHER TECHNICAL DATA:							
DOC. CODE:			SHEET:	TO			
GENERAL TOLERANCES							
CLASS 1)	RANGE OF NOMINAL DIMENSIONS (± mm) < 50	> 50 < 180	> 180 < 400	> 400			
FINE		0.5	1.0	1.5	2.0		
MEDIUM	X	1.0	2.0	3.0	4.0	±3°	
COARSE		2.0	3.5	5.0	6.5		
TAPPED HOLES ACC. ISO 4039 / JED-152 / JED-388						051223A	12x Ⓐ 22.12.05
1) TOLERANCE CLASS APPLIED CROSSMARKED						DCN-NO.	REV. DATE

CATIA V 4.1.8
COPYRIGHT

DATE	SIGNATURE
DRAWN	
04.01.06	DLS/Dim
CHECKED	
04.01.06	C.S.Watanabe
EXPERT CODE	

WABCO

Handbremsventil
Valvula freio de mao

MASS	SCALE	PRODUCT IDENTIFICATION NO.	DOC. CODE	SHEET
KG	1:1 (2:1)	884 058 381 0	605	1/1
SIZE A 1	TRI	FUNCTION CODE / SHAPE CODE / PRODUCT TYPE	REPLACEMENT FOR	

DIESE ZEICHNUNG DARF WEDER VERVIELFÄLTIGT NOCH DEN ZUM VERGLEICH ANVERTRAUTEN DRITTEN ZUGÄNGLICH GEMACHT WERDEN. ZUWIDERHANDLUNGEN VERPFLICHTEN ZU SCHADENSERSATZ. ALLE RECHTE FÜR DEN FALL DER PATENTERTEILUNG ODER EINTRAGUNG GEBRAUCHSMUSTER VORBEHALTEN.

NON È PERMESSO COPIARE E FARE O RIPRODURRE QUESTO DOCUMENTO, NE UTILIZZARNE IL CONTENUTO O RENDERLO COMUNQUE NOTO A TERZI. AZIONI DANNEGGIANTI SARANNO PERSEGUITE. IN CASO DI RILASCIO DI BREVETTO O MODELLO.

THIS DOCUMENT MUST NOT BE COPIED AND CONTENTS TO OTHERS MUST NOT BE COMMUNICATED IN THE COMPANY. THERE ARE PROVIDED LEGAL ACTIONS AGAINST ANY VIOLATION. CONTRAVENTORS WILL BE RESPONSIBLE FOR DAMAGES. IN CASE OF PATENT OR REGISTRATION OF A UTILITY MODEL OR DESIGN, THIS DOCUMENT IS THE SUBJECT OF COPYRIGHT.

DIESE COMMUNICATION OU REPRODUCTION DE CE DOCUMENT, DIVULGATION DE SON CONTENU OU SON TRANSFERT SANS AUTORISATION EXPRESSE NONT PAS PERMIS. TOUTE INFRACTION OBLIGERA AU PAIEMENT DE DOMMAGES-INTÉRÊTS. DANS LE CAS DE BREVET OU ENREGISTREMENT DE MODÈLE D'UTILITÉ OU DE DESSIN, CE DOCUMENT EST LA PROPRIÉTÉ INTELLECTUELLE RESERVÉE. NOTAMMENT EN MATIÈRE DE BREVETS ET DE MODÈLES.

QUESTA COMUNICAZIONE O RIPRODUZIONE DI QUESTO DOCUMENTO, LA DIVULGAZIONE DEL SUO CONTENUTO O SUA TRASMISSIONE A TERZI SENZA AUTORIZZAZIONE ESPRESSA NON SONO PERMESSI. LA VIOLAZIONE OBBLIGHERÀ AL PAGAMENTO DI DANNI. IN CASO DI BREVETTO O DI REGISTRAZIONE DI MODELLO DI UTILITÀ O DI DISEGNO, QUESTO DOCUMENTO È LA PROPRIETÀ INTELLETTUALE RISERVATA. SPECIALMENTE IN MATERIA DI BREVETTI E MODELLI.

ESTA COMUNICACIÓN O REPRODUCCIÓN DE ESTE DOCUMENTO, LA DIVULGACIÓN DE SU CONTENIDO O SU TRANSMISIÓN A TERCEROS SIN AUTORIZACIÓN EXPRESA NO SON PERMITIDOS. LA INFRACCIÓN OBLIGARÁ AL PAGO DE DAÑOS-PERJUICIOS. EN EL CASO DE PATENTE O REGISTRO DE MODELO DE UTILIDAD O DE DISEÑO, ESTE DOCUMENTO ES LA PROPIEDAD INTELECTUAL RESERVADA. ESPECIALMENTE EN MATERIA DE PATENTES Y MODELOS.

ESTA COMUNICAÇÃO OU REPRODUÇÃO DESTE DOCUMENTO, A DIVULGAÇÃO DO SEU CONTEÚDO OU A SUA TRANSMISSÃO A TERCEIROS SEM AUTORIZAÇÃO EXPRESSA NÃO SÃO PERMITIDOS. A INFRACÇÃO OBRIGARÁ AO PAGAMENTO DE DANOS-PERJUICIOS. NO CASO DE PATENTE OU REGISTO DE MODELO DE UTILIDADE OU DESENHO, ESTE DOCUMENTO É A PROPRIEDADE INTELECTUAL RESERVADA. ESPECIALMENTE EM MATÉRIA DE PATENTES E MODELOS.

Dwg.: FORMATO-A1-605

Mdl.: MODEL NAME