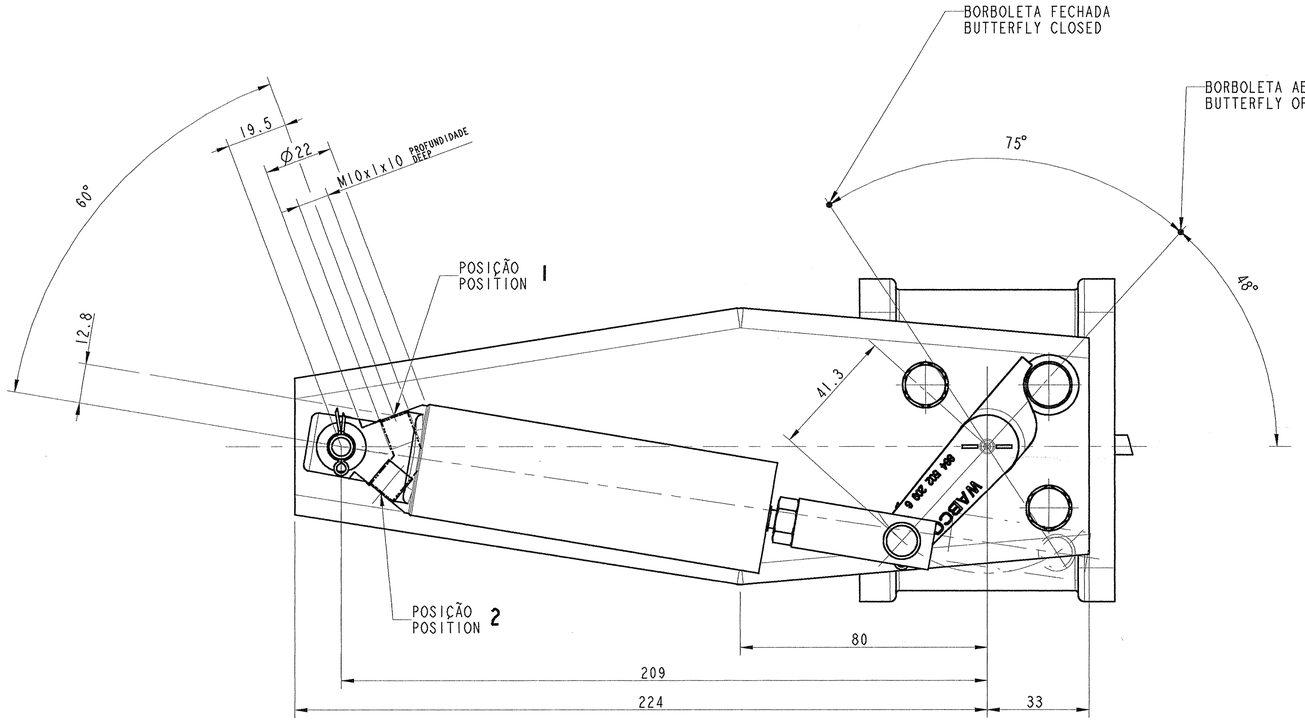

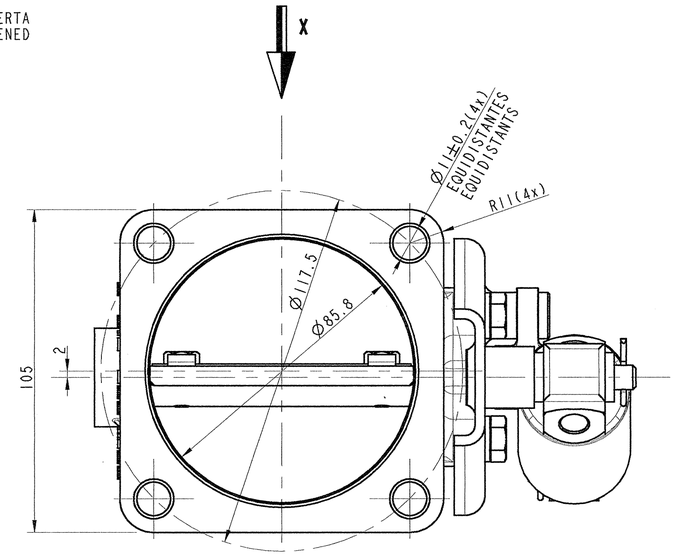

Nº DO CLIENTE CUSTOMER No.	Nº DO CONJUNTO ASSEMBLY No.	POSIÇÃO POSITION	A
----------	--- --- --- -	1	Ø8
Ⓐ 2Z0 253 853	884 502 865 0	2	Ø14
--- --- ---	--- --- --- -	2	Ø12

PRESSÃO DE TRABALHO DO CILINDRO
WORKING PRESSURE OF CYLINDER : 10 bar MAX.

CAMPO TÉRMICO DE APLICAÇÃO
THERMAL RANGE OF APLICATION : -40°C....+120°C

MEIO
MEDIUM : AIR
: AIR

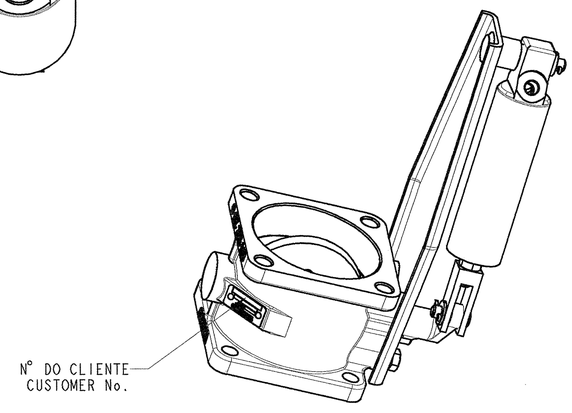

1:2

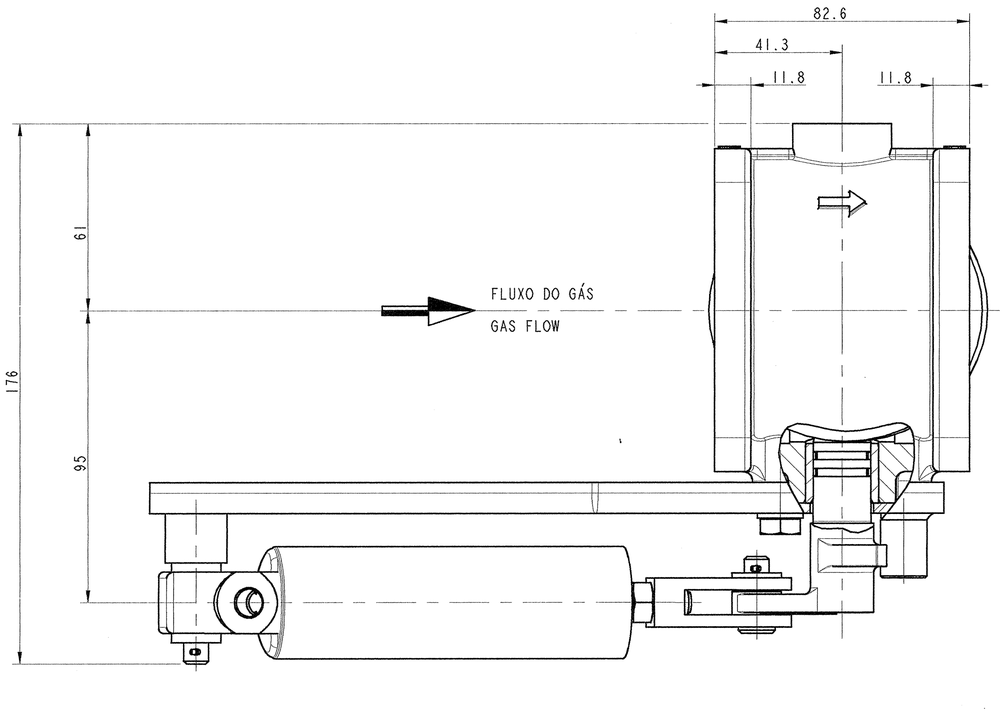

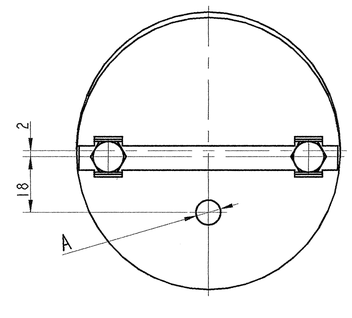

DETALHE DA BORBOLETA
BUTTERFLY DETAIL

X

WABCO FRIBS
23 AGO 00
000807
ARIB

GENERAL SPECIFICATION:				JED-334.0			Ⓜ
FURTHER TECHNICAL DATA:							Ⓛ
DOC. CODE:			SHEET:	TO			Ⓙ
GENERAL TOLERANCES							Ⓗ
	RANGE OF NOMINAL DIMENSIONS (± mm)						Ⓖ
CLASS 1)	≤ 50	> 50 ≤ 180	> 180 ≤ 400	> 400			Ⓕ
FINE	0.5	1.0	1.5	2.0			Ⓔ
MEDIUM X	1.0	2.0	3.0	4.0	±3°		Ⓓ
COARSE	2.0	3.5	5.0	6.5			Ⓒ
TAPPED HOLES ACC. ISO 4039 / JED-152					000807A	Ⓐ 07-08-00	Ⓑ
1) TOLERANCE CLASS APPLIED CROSSMARKED					DCN-NO.	REV. DATE	

PROVENDATEK DRAWING COPYRIGHT

DATE	SIGNATURE
DRAWN 07-Jul-00	S.P.Almeida
CHECKED 07-Jul-00	C.S.Watanabe
EXPERT CODE 07-Jul-00	A.W.M.Marques

WABCO

FREIO MOTOR
EXHAUST BRAKE Ø 3. 3/8

MASS	SCALE	PRODUCT IDENTIFICATION NO.	DOC. CODE	SHEET
KG	1:1 1:2	884 502 865 0	653	1/1
SIZE A1	TRI	FUNCTION CODE / SHAPE CODE / PRODUCT TYPE	REPLACEMENT FOR	

TOUTE COMMUNICATION OU REPRODUCTION DE CE DOCUMENT, TOUTE EXPLOITATION OU COMMUNICATION DE SON CONTENU OU D'EN FAIRE UNE UTILISATION EXPRESSE, SONT INTERDITES SAUF AUTORISATION ÉCRITE. CETTE REGLE COMPTE PAR ANALOGIE POUR LES DROITS DE PROPRIETE INDUSTRIELLE PRÉVUS NOTAMMENT A L'ENTRE DE DESSINS ET DE MODELES.
TOUTE E FORNECIMENTO CONFORME A ISO 16016. O APROPRIAR-SE DESTE DOCUMENTO, DE UTILIZAR-LO, CONTEÚDO OU DE DIVULGAR O SEU CONTEÚDO SEM AUTORIZAÇÃO ESCRITA. ESTA REGRA APLICA-SE POR ANALOGIA COM OS DIREITOS DE PROPRIEDADE INDUSTRIAL PREVISTOS NOMEADAMENTE NA ENTREGA DE DESENHOS E MODELOS.
ANY COPYING OR REPRODUCTION OF THIS DOCUMENT, ANY EXPLOITATION OR COMMUNICATION OF ITS CONTENTS OR ANY USE OF THEM WITHOUT EXPRESS AUTHORITY IS PROHIBITED. THIS RESTRICTION APPLIES MUTATIS MUTANDIS TO THE RIGHTS OF INDUSTRIAL PROPERTY PROVIDED FOR IN THE CASE OF DRAWINGS AND MODELS.
JEDER DRUCK, JEDE VERVIELFÄLTIGUNG, JEDE VERWERTUNG UND MITTEILUNG SEINES INHALTS SIND UNZULÄSSIG. DIESE REGELUNG GILT MIT ANALOGIE FÜR DIE RECHTE AUF GEWERBLICHE SCHUTZRECHTE, INSBESONDERE FÜR ZEICHNUNGEN UND MODELLE.
CUALQUIER COPIA O REPRODUCCIÓN DE ESTE DOCUMENTO, CUALQUIER USO O COMUNICACIÓN DE SU CONTENIDO SIN AUTORIZACIÓN EXPRESA ESTÁN PROHIBIDOS. ESTA REGLA SE APLICA POR ANALOGÍA A LOS DERECHOS DE PROPIEDAD INDUSTRIAL PREVISTOS NOTABLEMENTE EN EL DIBUJO Y MODELO.
ALLE RECHTE VOR DER FALL DER ANERKENNUNG VOR BEHALTEN. DIESE REGELUNG GILT ANALOGISCH FÜR DIE RECHTE AUF GEWERBLICHE SCHUTZRECHTE, INSBESONDERE FÜR ZEICHNUNGEN UND MODELLE.

Drw.: 8845028650_653
TKI.: 8845028650_A01