1 : 1

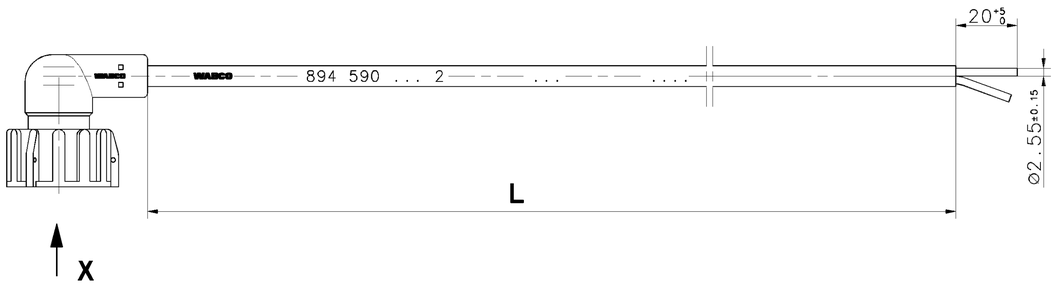

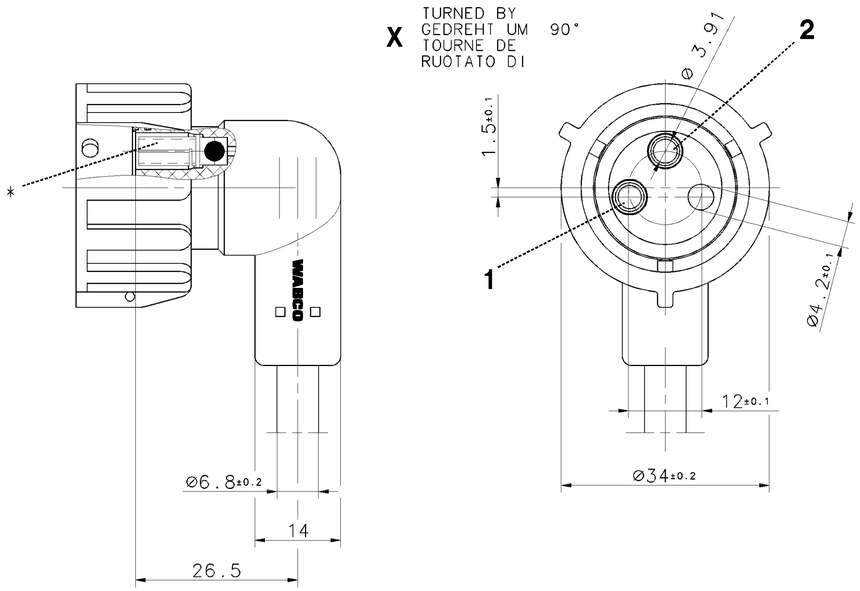

DEVELOPEMENT OF INSTRUMENT CONNECTION
ABWICKLUNG VOM GERAETEANSCHLUSS
DEVELOPPMENT DE RACCORDEMENT DE L'APPAREIL
SVILUPPO DE CONNETTORE D'ATTREZZO

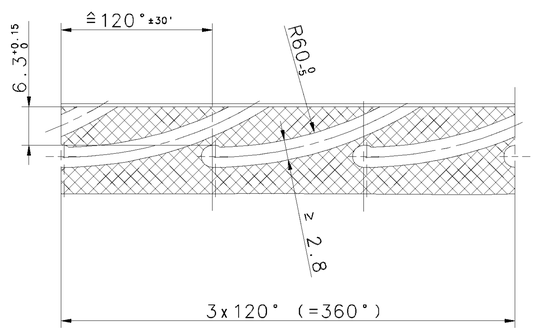

	PART NR. TEILENUMMER NO. DE PIECE CODICE	L [mm]
	894 590 028 2	5000±50
	894 590 029 2	6000±50
	894 590 030 2	7000±50
	894 590 031 2	8000±50
	894 590 032 2	9000±50
	894 590 033 2	11000±75
	894 590 038 2	13000±75
	894 590 039 2	15000±75
E	894 590 040 2	460±20
E	894 590 041 2	800±20

	THERMAL RANGE OF APPLICATION THERMISCHER ANWENDUNGSBEREICH GAMME D'APPLICATION THERMIQUE CAMPO DI APPLICAZIONE TERMICA	-40°C...+80°C
	TYPE OF PROTECTION (IN CONNECTION WITH PLUG) SCHUTZART (IN VERBINDUNG MIT STECKER) MODE DE PROTECTION (DANS CONNECTION AVEC FICHE) TIPO DI PROTEZIONE (IN RELAZIONE CON SPINA)	IP 68 EN 60529/IEC 529
	2-CORES CABLE LEITUNG 2-ADRIG CABLE A 2-FILS CAVO A 2-FILI	PUR 2×1.5mm²
	STRAIN RELIEF CABLE ZUGENTLASTUNG KABEL ARRET DE CABLE SCARICO DI TRAZIONE DEL CAVO	MAX. 200 N ϑ =20°C
	RESISTANT TO BESTAENDIG GEGEN RESISTANT A RESISTENTE A	AIR,WATER,MINERAL OIL,PETROL,DIESELOIL,SALTSPRAY LUFT,WASSER,MINERALOEL,BENZIN,DIESELOEL,SALZSPRUEHNEBEL AIR,EAU,HUILE MINERALE,ESSENCE,GASOIL,BROUILLARD SALIN ARIA,AQUA,OLIO,MINERALE,BENZINA,GASOLIO,NEBBIA SALINA
*	MATERIAL / SURFACE PROTECTION WEKSTOFF / OBERFLAECHENSCHUTZ MATIERE / PROTECTION DE SURFACE MATERIALE / PROTEZIONE SUPERFICI	852 570 856 4 JED-570-856
1	COLOR OF CORE ADERFARBE COULEUR DU FILS COLORANTE DEL FILI	BLUE BLAU BLEU BLU
2	COLOR OF CORE ADERFARBE COULEUR DU FILS COLORANTE DEL FILI	BROWN BRAUN BRUN BRUNO

** DIN 16901-130

GENERAL SPECIFICATION: JED-334					
FURTHER TECHNICAL DATA:					
DOC. CODE:		SHEET: TO			
GENERAL TOLERANCES * *					
CLASS 1)	RANGE OF NOMINAL DIMENSIONS (± mm) ≤50	>50 ≤180	>180 ≤400	>400	
FINE	0,5	1,0	1,5	2,0	
MEDIUM ×	1,0	2,0	3,0	4,0	± 3°
COARSE	2,0	3,5	5,0	6,5	
TAPPED HOLES ACC. ISO 4039 / JED-152					
1) TOLERANCE CLASS APPLIED CROSSMARKED					

FIRST PRODUCTION SAMPLES, SAMPLES FROM NEW OR MODIFIED MOULDS OR CHANGES OF EVERY KIND MUST BE APPROVED BY THE ENGINEERING DEPARTMENT.

TEILE DER ERSTEN PRODUKTION, TEILE AUS NEUEN ODER GE – AENDERTEN FORMWERKZEUGEN ODER AENDERUNGEN JEGLICHER ART BEDUERFEN DER GENEHMIGUNG DURCH DIE ENTWICKLUNGSABTEILUNG.

LES PREMIERES PIECES DE PRODUCTION, LES PIECES PROVENANT DE NOUVEAUX MOULES OU DE MOULES MODIFIES, OU TOUTES AUTRES MODIFICATIONS, DOIVENT ÊTRE APPROUVEES PAR LE DEPARTEMENT DES ETUDES.

CAMPIONI DI INIZIO PRODUZIONE, CAMPIONI OTTENUTI CON STAMPI NUOVI O MODIFICATI O CON QUALSIASI GENERE DI MOFICA DEVONO ESSERE APPROVATI DALL'UFFICIO TECNICO.

DCN-NO.	REV.	DATE
073571	2x E	01-06-26
054589	1x D	94-12-07
054555	4x C	94-08-02
051990	2x B	93-11-09
051923	1x A	93-02-19

100mm

CADAM-DRAWING COPYRIGHT

DATE	SIGNATURE	
91-10-07	HARNISCHM	DRAWN:
91-10-07	HOEFLER	CHECKED:
		STANDARDIZATION:

WABCO

CABLE WITH SOCKET
KABEL MIT GERAETESTECKDOSE
CABLE AVEC PRISE DE COURANT
CAVO CON PRESA DI CORRENTE

MASS	SCALE	PRODUCT IDENTIFICATION NO.	DOC. CODE	SHEET
/ KG	2:1 (1:1)	894 590 027 2	653	1/1
SIZE A 1	T.R.I. 141		SHAPE CODE	REPLACEMENT FOR

EXPERT CODE 7 6 0

PRODUCT TYPE 1 1 X

1009/016/31/04.93

653/653

TOUTE COMMUNICATION OU REPRODUCTION DE CE DOCUMENT, TOUTE EXPLOITATION OU COMMUNICATION DE SON CONTENU OU DE SES PARTIES, NON EXPRESSEMENT AUTORISEES, SONT INTERDITES. TOUS DROITS DE PROPRIETE INDUSTRIELLE OU INTELLECTUELLE, TOUS DROITS DE PROPRIETE EN ABUSIVEMENT DERIVANT DE CE DOCUMENT SONT RESERVES.
NON È PERMESSO CONDIVIDERE A TERZI O RIPRODURRE QUESTO DOCUMENTO, NE UTILIZZARNE IL CONTENUTO O REVELARNE PARTI. QUALSIASI ABUSO DI CONDIVISIONE O DI RIPRODUZIONE DA PARTE DI TERZI, ANCHE PARZIALE, DEL DOCUMENTO SARÀ PERSEGUITO PENALMENTE. SI RISERVA INOLTRE OGNI DIRITTO DERIVANTE DA QUESTO DOCUMENTO.
COPYING OF THIS DOCUMENT AND GIVING IT TO OTHERS AND THE USE OR COMMUNICATION OF THE CONTENTS THEREOF, IN THE ABSENCE OF WRITTEN PERMISSION, IS PROHIBITED. WE RESERVE ALL RIGHTS, INCLUDING THE RIGHT TO ASSERT ANY INDUSTRIAL PROPERTY RIGHTS OR INTELLECTUAL PROPERTY RIGHTS, EVEN IN THE EVENT OF THE ABSENCE OF COPYRIGHT.
WEITERGABE SOWIE VERVIELFÄLTIGUNG DIESER UNTERLAGE, VERWENDUNG UND MITTEILUNG IHres INHALTS NICHT GESTATTET, SOWEIT NICHT AUSDRÜCKLICH ZUGESTANDEN. ZUWIDERHANDELNDE SIND ZUM SCHADENERSATZ VERPFLICHTET. ALLE RECHTE VORBEHALTEN, FÜR DEN FALL DER ERTEILUNG EINES PATENTS ODER EINER GEBRAUCHSMUSTER-EINTRAGUNG VORBEHALTEN.
GRANT OF PATENT OR REGISTRATION OF A UTILITY MODEL OR DESIGN THIS DOCUMENT IS THE SUBJECT OF COPYRIGHT.