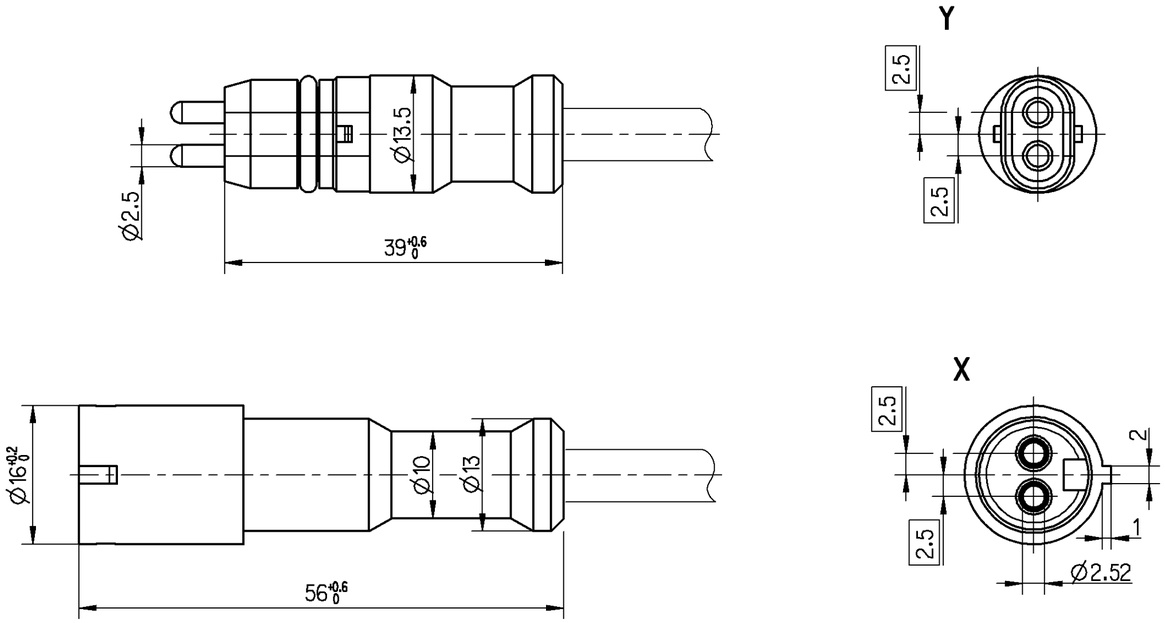

THERMAL RANGE OF APPLICATION
THERMISCHER ANWENDUNGSBEREICH
GAMME D'APPLICATION THERMIQUE
CAMPO TERMICO D'APPLICAZIONE
} -40°C...+80°C

TWO CORE CABLE
LEITUNG ZWEIADRIG
CABLE A DEUX CONDUCTEURS
CAVO A DUE CONDUTORI
} PUR 2x0.75mm²

STRAIN RELIEF CABLE
ZUGENTLASTUNG KABEL
ARRET DE CABLE
SCARICO DI TRAZIONE DEL CAVO
} MAX. 50N ϑ =20°C

BEND RADIUS CABLE
BIEGERADIUS KABEL
RAYON DE COURBURE DU CABLE
RAGGIO DI CURVATURA DEL CAVO
} R 25 MIN, ∢ 90°

WEEK AND YEAR OF MANUFACTURE
FERTIGUNGSWOCHE/-JAHR *
SEMAINE ET ANNEE DE FABRICATION
SETTIMANA E ANNO DELLA FABBRICAZIONE

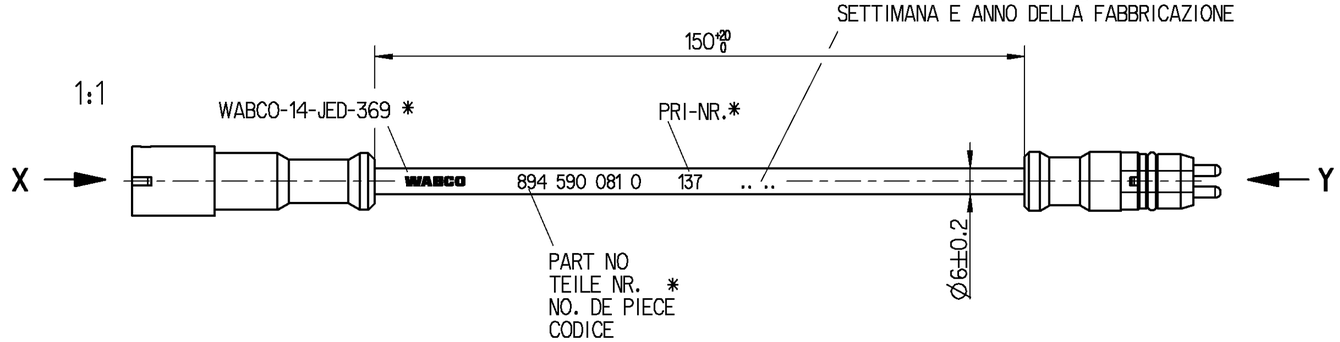

* ABRASION RESISTANT PRINT
ABRIEBFESTER AUFDRUCK
IMPRESSION RESISTANCE A L' ABRASION
IMPRONTA RESISTENTE ALL' ABRASIONE
} RAL 9001

RESISTANT TO
BESTAENDIG GEGEN
RESISTANT A
RESISTENTE A
} AIR, WATER, MINERAL OIL, PETROL, DIESELOIL, SALTSPRAY
LUFT, WASSER, MINERALOEL, BENZIN, DIESELOEL, SALZSPRUEHNEBEL
AIR, EAU, HUILE MINERALE, ESSENCE, GASOIL, BROUILLARD SALIN
ARIA, AQUA, OLIO MINERALE, BENZINA, GASOLIO, NEBBIA SALINA

FURTHER TECHNICAL DATA SEE PRODUCT SPECIFICATION
WEITERE TECHNISCHE DATEN SIEHE PRODUKT SPEZIFIKATION
POUR AUTRES DONNEES TECHNIQUES VOIR PRODUCT SPECIFICATION
PER ULTERIORI DATI TECNICI VEDERE SPECIFICA DI PRODOTTO
} 894 590 010 2

DEGREE OF PROTECTION (IN CONNECTION WITH CONNECTOR)
SCHUTZART (IN VERBINDUNG MIT KUPPLUNG)
DEGRE DE PROTECTION (DANS CONNECTION AVEC CONNECTEUR)
GRADO DI PROTEZIONE (IN COLLAGAMENTO CON CONNETTORE)
} IP 68/69K
EN 60529/IEC 529

GENERAL SPECIFICATION: JED-334.0						
FURTHER TECHNICAL DATA:						
DOC. CODE:		SHEET: TO				
GENERAL TOLERANCES						
	RANGE OF NOMINAL DIMENSIONS (± mm)					
CLASS 1)	≤ 50	> 50 ≤ 180	> 180 ≤ 400	> 400		
FINE	0.5	1.0	1.5	2.0	±3°	
MEDIUM	1.0	2.0	3.0	4.0		
COARSE X	2.0	3.5	5.0	6.5		
TAPPED HOLES ACC. ISO 4039 / JED-152						
1) TOLERANCE CLASS APPLIED CROSSMARKED					DCN-NO.	REV.	DATE

Pro/ENGINEER DRAWING COPYRIGHT		
DATE	SIGNATURE	
DRAWN		
00-01-26	HARNISCHM.	
CHECKED		
00-01-26	HOEFLER	
EXPERT CODE		
7 6 0		
MASS	SCALE	PRODUCT IDENTIFICATION NO.
0.060 KG	2:1 1:1	894 590 081 0
SIZE	TRI	
A 2	141	

DOC. CODE	SHEET
605	1/1

FUNCTION CODE	SHAPE CODE	PRODUCT TYPE	REPLACEMENT FOR
		1 2	884 040 281 2

WABCO

CABLE WITH CONNECTOR PLUG/SOCKET
KABEL MIT KUPPLUNGSSTECKER/DOSE
CABLE AVEC CONNECTEUR MALE/FEMELLE
CAVO CON CONNETTORE

Drw.: 894590081O.....605
Mdl.: 894590081O.....A02 ###

NON E PERMESSO CONSEGNARE A TERZI O RIPRODURE QUESTO DOCUMENTO, NE UTILIZZARNE IL CONTENUTO O RENDERNE NOTI I CONTENUTI SENZA AUTORIZZAZIONE SCRITTA. UN'ESPRESSA ESCLUSIVA RISERVATA ALL'ESECUZIONE DI UN BREVETTO O MODELLO.
COPYING OF THIS DOCUMENT AND GIVING IT TO OTHERS AND THE USE OR COMMUNICATION OF THE CONTENTS THEREOF, ARE NOT PERMITTED WITHOUT WRITTEN AUTHORIZATION. ALL RIGHTS ARE RESERVED IN THE EVENT OF THE GRANT OF PATENT OR REGISTRATION OF A UTILITY MODEL OR DESIGN.
TOUTE COMMUNICATION OU REPRODUCTION DE CE DOCUMENT, TOUTE EXPLOITATION OU COMMUNICATION DE SON CONTENU SONT INTERDITES SANS AUTORISATION ECRITE. UNE EXCLUSIVITE EST RESERVEE A L'ABUS DE L'EXPLOITATION D'UN BREVET OU D'UN MODELE INDUSTRIELLE RESERVES. NOTAMMENT EN MATIERE DE BREVETS ET DE MODELES.
BESTEHENDE SCHUTZRECHTE VERVIELFAELTIGUNG DIESER UNTERLAGE, WEITERGABE UND MITTEILUNG IHRES INHALTS NICHT GESTATTET, SOWEIT NICHT AUSDRUECKLICH GESTATTET. ZUWIDERHANDLUNGEN VERPFLICHTEN ZUM SCHADENSERSATZ. ALLE RECHTE FUER DEN FALL DER PATENTERTEILUNG ODER GEBRAUCHSMUSTER-EINTRAGUNG VORBEHALTEN.