TYPE OF PROTECTION (IN CONNECTION WITH PLUG)
SCHUTZART (IN VERBINDUNG MIT STECKER)
MODE DE PROTECTION (DANS CONNECTION AVEC FICHE)
TIPO DI PROTEZIONE (IN RELAZIONE CON SPINA)
} B, C: IP 67, IP 6K9K ISO 20653

RESISTANT TO
BESTAENDIG GEGEN
RESISTANT A
RESISTENTE A
} AIR, WATER, MINERAL OIL, PETROL, DIESELOIL, SALTSPRAY
LUFT, WASSER, MINERALOEL, BENZIN, DIESELOEL, SALZSPRUEHNEBEL
AIR, EAU, HUILE MINERALE, ESSENCE, GASOIL, BROUILLARD SALIN
ARIA, AQUA, OLIO MINERALE, BENZINA, GASOLIO, NEBBIA SALINA

IDENTIFICATION OF COUNTRY OR ORIGIN
KENNZEICHNUNG WARENURSPRUNGSLAND
IDENTIFICATION DA PAYS D'ORIGINE
IDENTIFICATIONE DEL PAESE D'ORIGINE

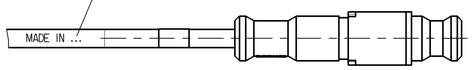

THE MANUFACTURER'S PRODUCT SPECIFICATIONS APPLY TO CONNECTORS AND CONTACTS; WABCO DOES NOT PROVIDE ANY WARRANTY
FUER STECKER UND KONTAKTE GELTEN DIE PRODUKTSPEZIFIKATIONEN DER HERSTELLER, KEINE GEWAEHRLEISTUNG DURCH WABCO
LES SPECIFICATIONS PRODUIT DU FABRICANT SONT VALABLES POUR LES CONNECTEURS ET LES CONTACTS; WABCO NE FOURNIT AUCUNE GARANTIE
SPECIFICHE DI PRODOTTO DEL PRODUTTORE SONO VALIDE PER I CONNETTORI E CONTATTI; WABCO NON FORNISCE NESSUNA GARANZIA

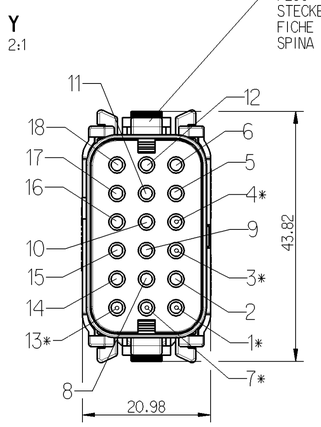

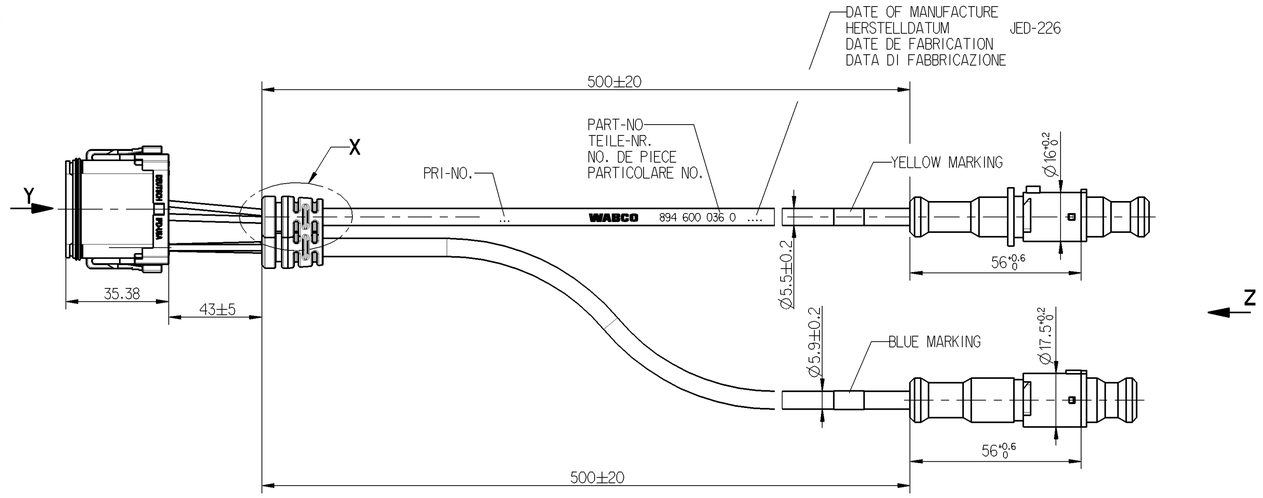

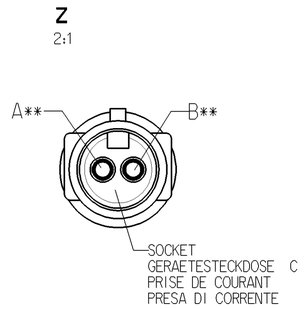

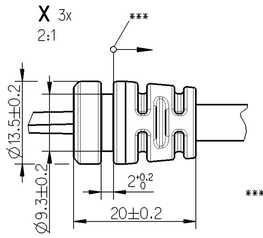

*** TENSILE STRENGTH IN MOUNTED POSITION: MAX.80N ϑ=20°C
ZUGFESTIGKEIT IM MONTIERTEN ZUSTAND:
RESISTANCE À LA TRACTION APRÈS MONTAGE:
RESISTENZA A TRAZIONE DOPO MONTAGGIO:

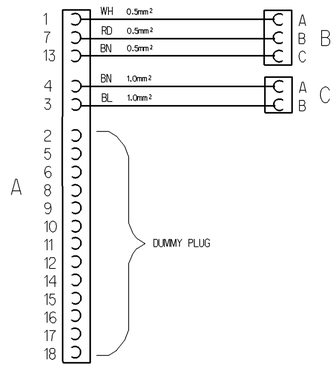

CHAMBER IN: KAMMER IN: A CHAMBRE EN: CAMERA IN:	CABLE KABEL CABLE CAVO CROSS SECTION QUERSCHNITT SECTION DE TRANSVERSALE SEZIONE TRANSVERSAL	WIRE COLOUR ADER FARBE FIL COLEURE FILO COLORE	CHAMBER IN: KAMMER IN: B CHAMBRE EN: CAMERA IN:	CABLE KABEL CABLE CAVO CROSS SECTION QUERSCHNITT SECTION DE TRANSVERSALE SEZIONE TRANSVERSAL	WIRE COLOUR ADER FARBE FIL COLEURE FILO COLORE	CHAMBER IN: KAMMER IN: C CHAMBRE EN: CAMERA IN:
1	0.5mm²	WHITE WEISS BLANC BLANCO	A			
7	0.5mm²	RED ROT ROUGE ROSSO	B			
13	0.5mm²	BROWN BRAUN BRUN BRUNO	C			
4				1.0mm²	BROWN BRAUN BRUN BRUNO	A
3				1.0mm²	BLUE BLAU BLEU BLU	B

CABLE
LEITUNG
CABLE
CAVO
} PUR 3x0.5mm² 2x1.0mm²

SURFACE PROTECTION
OBERFLAECHENSCHUTZ
PROTECTION DE SURFACE
PROTEZIONE SUPERFICI
} Ni * Ⓐ Ag **

THERMAL RANGE OF APPLICATION
THERMISCHER ANWENDUNGSBEREICH
GAMME D'APPLICATION THERMIQUE
CAMPO TERMICO D'APPLICAZIONE
} -40°C...+80°C

INSTALLATION INSTRUCTIONS TO BE OBSERVED
INSTALLATIONSHINWEIS BEACHTEN
INDICATION POUR L'INSTALLATION À OBSERVER
OSSERVARE INDICAZIONE DI MONTAGGIO
} 449 000 000 0 (DOC.CODE 011)

**** DIN 16901-150

General Specification: JED-334-0 ****					
Further Technical Data:					
Doc. Code:		Sheet:		To	
General Tolerances JED-261					
Range of Nominal Dimensions (± mm)					
Class 1)	≤ 50	> 50 ≤ 180	> 180 ≤ 400	> 400	∢
Fine	0.5	1.0	1.5	2.0	±3°
Medium	1.0	2.0	3.0	4.0	
Coarse	2.0	3.5	5.0	6.5	
Tapped Holes acc.					
1) Tolerance Class Applied Crossmarked					

Copyright WABCO®

Date	Signature
Drawn 2009-11-23	Hornischmacher
Checked 2009-11-26	Overhage
Expert Overhage	

WABCO

CABLE WITH SOCKET
KABEL MIT GERAETESTECKDOSE
CABLE AVEC PRISE DE COURANT
CAVO CON PRESA DI CORRENTE

Mass	Scale	Material No.	Date of first issue: 2009-08-20		
0.180 KG	1:1 2:1	894 600 036 0	Doc.Code 005	Language ML	Sheet 1/1
Size A 1	CAD System Pro/E	ECN-No. 151684	Revision 1x A	Techn. Resp. 5750_EM	Replacement for

100mm

Tutte Comunicazione o riproduzione di questo documento, tutte esploitazione o comunicazione di son contenu sont interdites, sauf autorisation expresse. Tout manquement à cette règle constitue un doux evadere et esposte son autore au versamenti di dommages. Tutti i diritti sono riservati in caso di rilascio di brevetto o di registrazione di un modello di utilità.

Weitergabe sowie Vervielfältigung dieser Unterlage, Verwertung und Mitteilung ihres Inhalts nicht gestattet, soweit nicht ausdrücklich zugestanden. Zuwiderhandlungen verpflichten zum Ersatz des entstandenen Schadens. Alle Rechte für den Fall der Patenterteilung oder eingetragenen Gebrauchsmuster vorbehalten.

Non è permesso consegnare o farci o riprodurre questo documento, né utilizzare il contenuto o renderlo comunque noto a terzi senza autorizzazione scritta. Ogni infrazione costituisce un evidente abuso e comporterà il risarcimento dei danni. Si riserva il diritto di brevetto o di registrazione di un modello di utilità.

Copying of this document and giving it to others and the use or communication of the contents thereof, are forbidden without express authority. Contravention of this restriction will constitute an evident abuse and result in a liability to pay damages. All rights are reserved in the event of the grant of patent or registration of a utility model or design. The owner is the owner. Copyright.