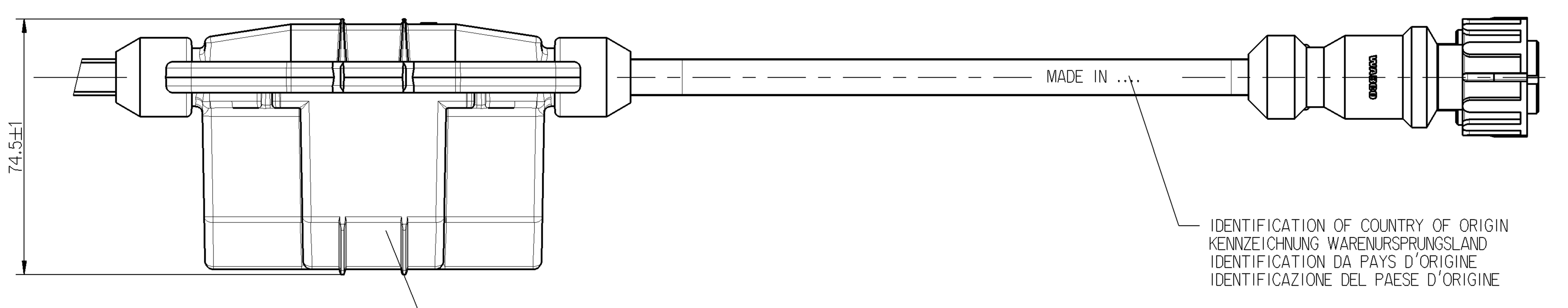

W
2:1

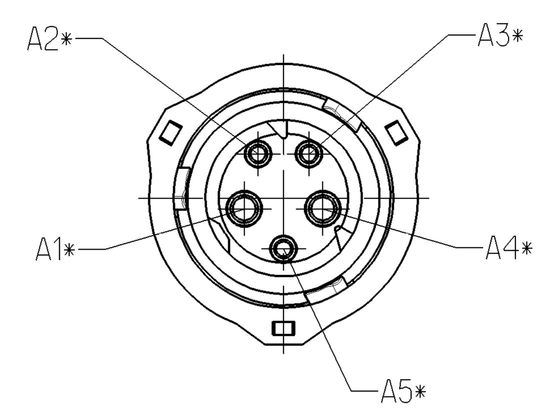

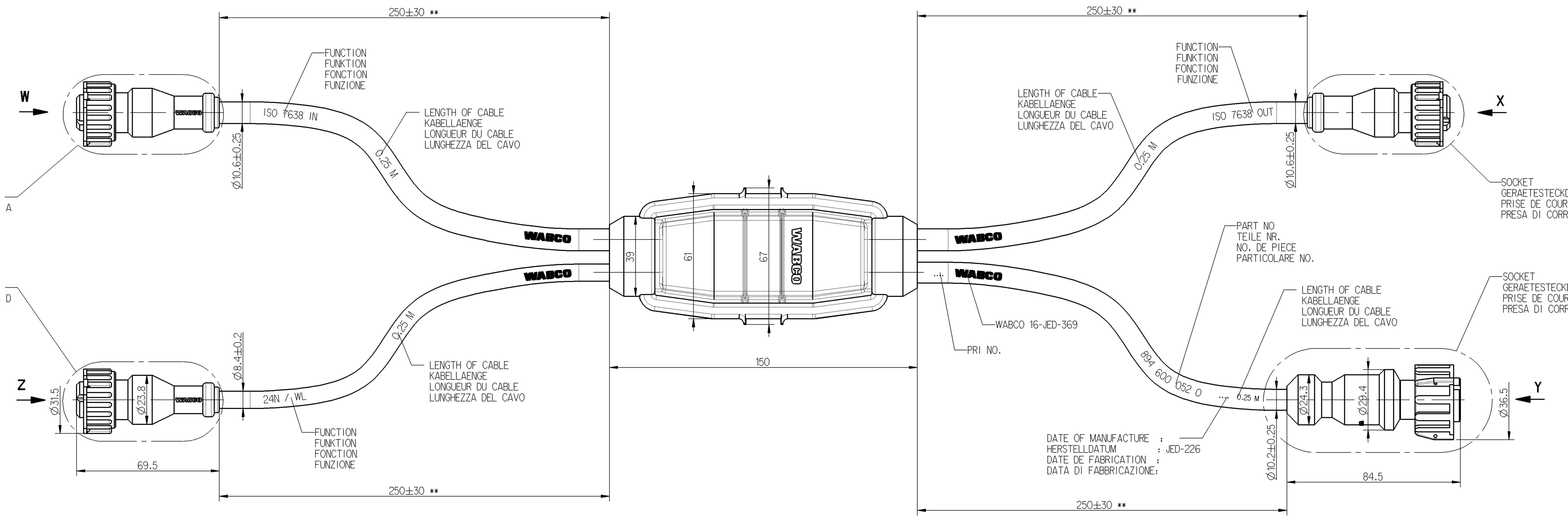

X
2:1

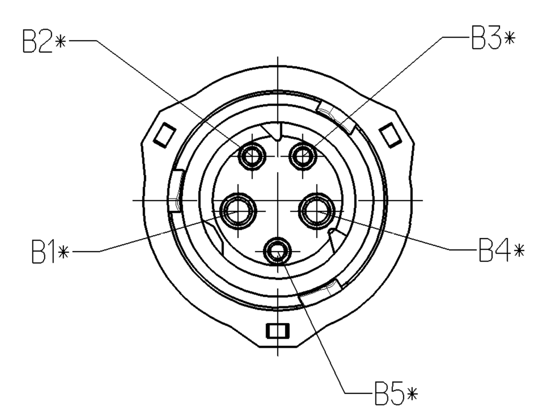

Z
2:1

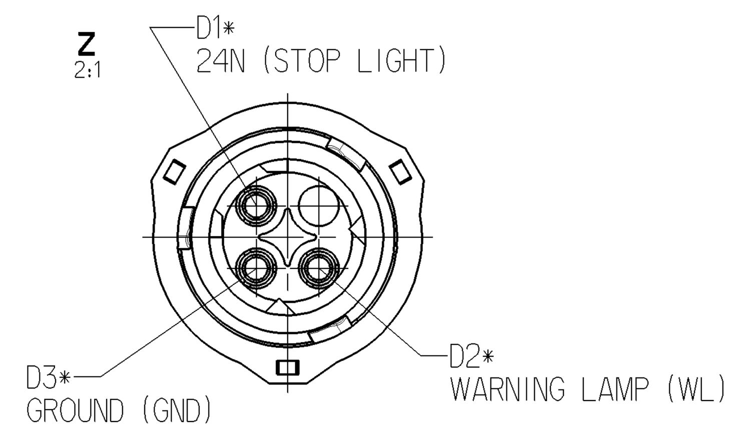

MATING CONNECTOR ACCORDING TO
ISO 15170 B1-3.1-Sn/K1

Y
2:1

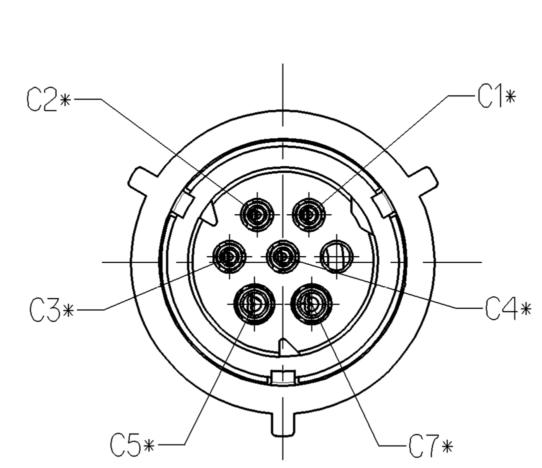

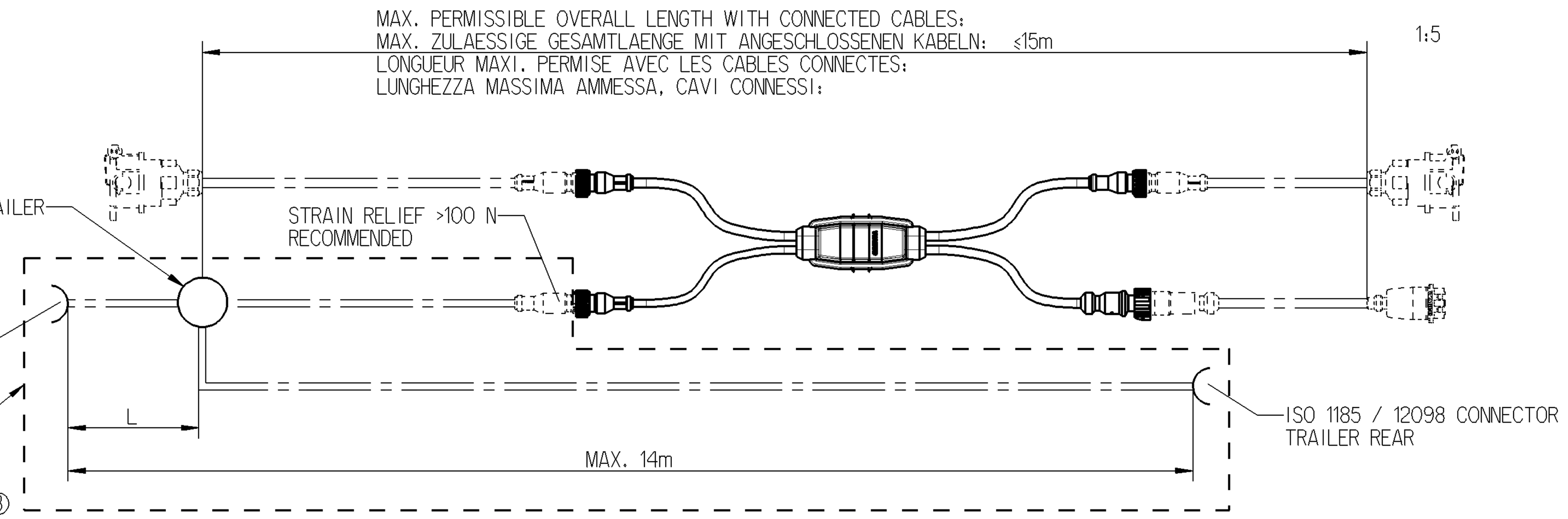

WIRE CROSS-SECTIONS OF COMPLETE MATING PART FOR
ISO 1185 / ISO 12098 / WARNING LAMP CONNECTION:

24N (STOP LIGHT): FOR L=max. 1 m, WIRE CROSS-SECTION ≥ 1.5 mm² Ⓑ
FOR L=max. 2 m, WIRE CROSS-SECTION ≥ 2.5 mm²

GROUND (GND): WIRE CROSS-SECTION ≥ 2.5 mm²
WARNING LAMP (WL): WIRE CROSS-SECTION ≥ 0.5 mm²

1:5

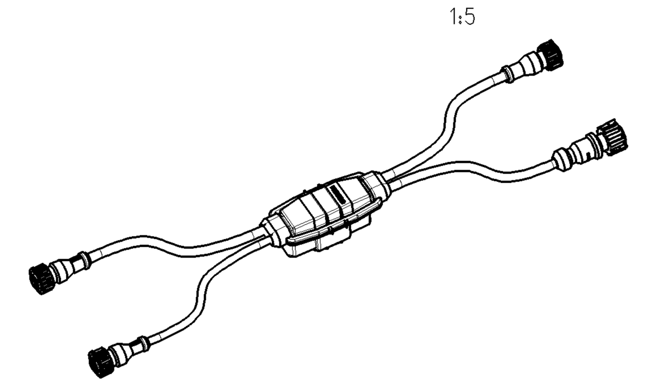

BU BLUE BLAU BLEU BLU — BN BROWN BRAUN BRUN BRUNO — YE YELLOW GELB JAUNE GIALLO — GN GREEN GRUEN VERT VERDE — RD RED ROT ROUGE ROSSO — BK BLACK SCHWARZ NOIR NERO — WH WHITE WEISS BLANC BIANCO

CHAMBER IN: KAMMER IN: CHAMBRE EN: CAMERA IN: A	CABLE KABEL CABLE CAVO CROSS SECTION QUERSCHNITT SECTION DE TRANSVERSALE SEZIONE TRANSVERSAL	WIRE COLOUR ADER FARBE FIL COLEURE FILO COLORE		WIRE COLOUR ADER FARBE FIL COLEURE FILO COLORE	CABLE KABEL CABLE CAVO CROSS SECTION QUERSCHNITT SECTION DE TRANSVERSALE SEZIONE TRANSVERSAL	CHAMBER IN: KAMMER IN: CHAMBRE EN: CAMERA IN: B		WIRE COLOUR ADER FARBE FIL COLEURE FILO COLORE	CABLE KABEL CABLE CAVO CROSS SECTION QUERSCHNITT SECTION DE TRANSVERSALE SEZIONE TRANSVERSAL	CHAMBER IN: KAMMER IN: CHAMBRE EN: CAMERA IN: C		WIRE COLOUR ADER FARBE FIL COLEURE FILO COLORE	CABLE KABEL CABLE CAVO CROSS SECTION QUERSCHNITT SECTION DE TRANSVERSALE SEZIONE TRANSVERSAL	CHAMBER IN: KAMMER IN: CHAMBRE EN: CAMERA IN: D
1	4 mm²	RD	DISTRIBUTOR VERTEILER DISTRIBUTEUR DISTRIBUTORE	RD	4mm²	1	DISTRIBUTOR VERTEILER DISTRIBUTEUR DISTRIBUTORE	RD	4mm²	5	DISTRIBUTOR VERTEILER DISTRIBUTEUR DISTRIBUTORE			
2	1.5 mm²	WH / RD		WH / RD	1.5 mm²	2		YE	1.5 mm²	1				
3	1.5 mm²	BN / BU		BN / BU	1.5 mm²	3		BU	1.5 mm²	3				
4	4mm²	BN		BN	4mm²	4		BN	4mm²	7		WH	2.5mm²	3
5	1.5 mm²	YE / BU		YE / BU	1.5 mm²	5		YE / GN	1.5 mm²	4		BU / BN	1.5 mm²	2
								WH / GN	2.5mm²	2		RD	2.5mm²	1
								not connected		6				

** DEVELOPED LENGTH
GESTRECKTE LAENGE
LONGUEUR DÉVELOPPÉE
LUNGHEZZA DELLO SVILUPPO

THERMAL RANGE OF APPLICATION :
THERMISCHER ANWENDUNGSBEREICH: -40°C....+80°C
GAMME D'APPLICATION THERMIQUE:
CAMPO TERMICO D'APPLICAZIONE :

RESISTANT TO : AIR,WATER,MINERAL OIL,PETROL,DIESELOIL,SALTSPRAY
BESTAENDIG GEGEN: LUFT,WASSER,MINERALOEL,BENZIN,DIESELOEL,SALZSPRUEHNEBEL
RESISTANT A : AIR,EAU,HUILE MINERALE,ESSENCE,GASOIL,BROUILLARD SALIN
RESISTENTE A : ARIA,AQUA,OLIO MINERALE,BENZINA,GASOLIO,NEBBIA SALINA

CABLES :
LEITUNGEN : PUR
CABLES :
CAVI :

SURFACE PROTECTION :
OBERFLAECHENSCHUTZ : * Sn
PROTECTION DE SURFACE:
PROTEZIONE SUPERFICI :

DEGREE OF PROTECTION (IN CONNECTION WITH PLUG) : A, B, C, D:
SCHUTZART (IN VERBINDUNG MIT STECKER) : IP 6K7 / IP 6K9K
DEGRE DE PROTECTION (DANS CONNECTION AVEC FICHE): ISO 20653
GRADO DI PROTEZIONE (IN RELAZIONE CON SPINA) :

FIELD OF APPLICATION : TRAILER
EINSATZBEREICH : ANHAENGER
DOMAINE D'APPLICATION: REMORQUE
CAMPO DI APPLICAZIONE: RIMORCHIO

INSTALLATION INSTRUCTIONS FOR CABLES TO BE OBSERVED. SEE DOCUMENT :
EINBAUHINWEISE FUER KABEL SIND ZU BEACHTEN. SIEHE DOKUMENT : 449 000 000 0 / 011
IL FAUT OBSERVER LES INDICATIONS POUR L'INSTALLATION DES CABLES. VOIR DOCUMENT :
SONO DA OSSERVARE GLI INDICAZIONI DI MONTAGGIO DEI CAVI. VEDERE DOCUMENTO :

General Specification:	JED-334-0
Further Technical Data:	
Doc. Code:	Sheet: To
General Tolerances JED-261	
Range of Nominal Dimensions (± mm)	Class 1): ≤ 50 / > 50 ≤ 180 / > 180 ≤ 400 / > 400
Fine	0.5 / 1.0 / 1.5 / 2.0
Medium	1.0 / 2.0 / 3.0 / 4.0 — ±3°
Coarse	2.0 / 3.5 / 5.0 / 6.5
Tapped Holes acc.	
1) Tolerance Class Applied Crossmarked	
Copyright WABCO®	WABCO
Drawn	2013-04-25 Harnischmacher
Checked	2013-04-30 Overhage
Expert	Drasner
Title	ABS POWER CABLE / ABS POWER-VERTEILER / DISTRIBUTEUR DE COURANT ABS / DISTRIBUTORE DI CORRENTE ABS
Mass	0.541 KG
Scale	1:1 2:1 1:5
Material No.	894 600 052 0
Date of first issue	2012-03-26
Doc.Code / Language / Sheet	005 / ML / 1/1
Size / CAD System	A 0 / Pro/E
ECN-No. / Revision / Techn. Resp.	160892 / 1x B / 6390_EM
Replacement for	

Toute Communication ou reproduction de ce document, toute exploitation ou communication de son contenu sont interdites, sauf autorisation expresse. Tout manquement à cette règle constitue un abus évident et expose son auteur au versement de dommages et interets. Tous droits de propriété industrielle réservés, notamment en matière de brevets et de modèles.
Weitergabe sowie Vervielfaeltigung dieser Unterlage, Verwertung und Mitteilung ihres Inhalts nicht gestattet, soweit nicht ausdrücklich zugestanden. Zuwiderhandlungen stellen einen offensichtlichen Missbrauch dar und verpflichten zu Schadenersatz. Alle Rechte fuer den Fall der Patenterteilung oder Gebrauchsmuster-Eintragung vorbehalten.
Non e permesso consegnare a terzi o riprodurre questo documento, ne utilizzarne il contenuto o renderlo comunque noto a terzi senza autorizzazione esplicita. Ogni infrazione costituira un evidente abuso e comportera il risar cimento dei danni subiti. E'fatto riserva di tutti i diritti derivanti da brevetti o modelli.
Copying of this document and giving it to others and the use or communication of the contents thereof, are forbidden without express authority. Contravention of this restriction will constitute an evident abuse and result in a liability to the payment of damages. All rights are reserved in the event of the grant of patent or registration of a utility model or design. This document is the subject of copyright.