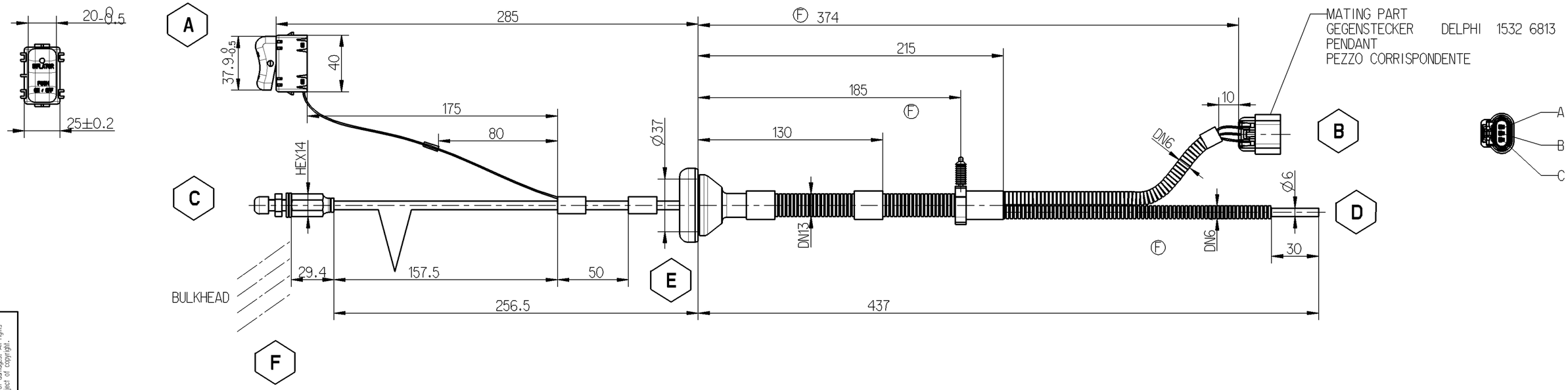

1:1

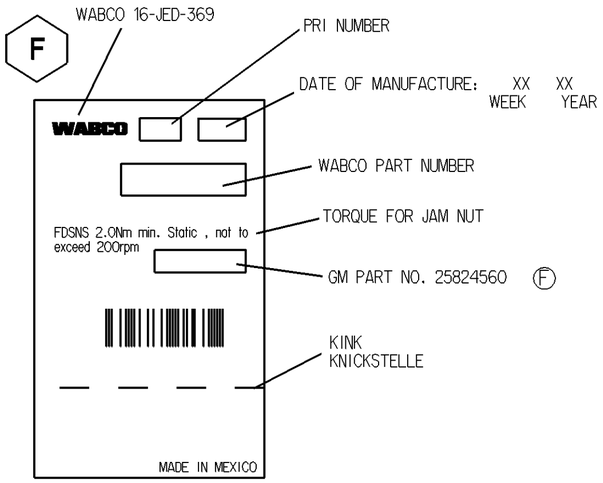

DIMENSIONAL TOLERANCES BETWEEN BREAKPOINTS , SPLICES , SPOT TAPE
MASSTOLERANZEN ZWISCHEN VERZWEIGUNGSPUNKTEN , VERBINDUNGEN , KLEBEBAND
TOLERANCE DE DIMENSIONS ENTRE POINT D'INTERRUPTION , CONNEXION , RUBAN ADHESIF
TOLLERANZA DE DIMENSIONI FRA CROCIATA ,CONNESSIONI , NASTRO

0 TO 150 ± 15
151 TO 500 ± 20
501 TO 2000 ± 50

TOLERANCES ARE NOT ACCUMULATIVE
TOLERANZEN KOENNEN NICHT ADDIERT WERDEN
TOLERANCES NE SONT PAS CUMULATIVES
TOLERANZA NON SONO L'ACCUMULATIVE

MAX. LEAKAGE SCHRADER VALVE (C) / TUBE (C-D): 3cc PER MINUTE AT 6 BAR (90psi)
MAX. LECKAGE SCHRADER VENTIL (C)/ SCHLAUCH (C-D) : 3cc PRO MINUTE 6 BAR (90psi)
MAX. FUITE SCHRADER VALVE (C)/TUYAU (C-D) : 3cc PAR LA MINUTE 6 BAR (90psi)
MAX. FUGA SCHRADER VALVOLA (C) / TUBO (C-D) : 3cc PER MINUTO 6 BAR (90psi)

ALL DIMENSIONS ARE EXTENDED LENGTH
ALLE BEMASSUNGEN BEZIEHEN SICH AUF GESTRECKTE LAENGEN
TOUTES DIMENSIONS RELATIF A LONGUEUR DEVELOPPEE
TUTTE DIMENSIONI IN RELAZIONE ALLA LUNGHEZZA DELLO SVILUPPO

THE MANUFACTURERS PRODUCT SPECIFICATIONS APPLY TO CONNECTORS AND CONTACTS (DELPHI: ES-A-710-A)
FUER STECKER UND KONTAKTE GELTEN DIE PRODUKTSPEZIFIKATIONEN DER HERSTELLER (DELPHI: ES-A-710-A)
LES SPECIFICATIONS PRODUIT DU FABRICANT SONT VALABLES POUR LES CONNECTEURS ET LES CONTACTS (DELPHI: ES-A-710-A)
SPECIFICHE DI PRODOTTO SONO VALIDE PER I CONNETTORI E CONTATTI (DELPHI: ES-A-710-A)

06-16-10	A	EWO CRTNY
DATE	SUFFIX	REL. FOR BETA

Ⓕ

GM NO: 25824560
Ⓕ

RESTRICTED AND REPORTABLE SUBSTANCES PER GMW 3059

POSITION POSITION POSITION POSIZIONE	FEMALE HOUSING STECKER DELPHI 1532 6808 CONNECTEUR SPINA	SURFACE PROTECTION OF THE CONTACTS OBERFLAECHENSCHUTZ DER KONTAKTE PROTECTION DE SURFACE DE CONTACTS PROTEZIONE SUPERFICI DI CONTATTI	GAUGE QUERSCHNITT SECTION SEZIONE	COLOUR FARBE COLEUR COLORE	FUNCTION FUNKTION FONCTION FUNZIONE
A-1	B-A	Sn	0,35mm²	RED	SWITCH
A-2	B-B	Sn	0,35mm²	BLACK	GROUND
A-3	B-C	Sn	0,35mm²	BROWN	LED INDICATOR

DCN-No.	Rev.	Date
111182	5xF	2006-10-09
110126	1xE	2006-06-26
065132	5xD	2006-03-15

State of Revision

General Specification: JED-334-0
Further Technical Data:
Doc. Code: Sheet: To

General Tolerances JED-261

Class 1)	Range of Nominal Dimensions (± mm) ≤ 50	> 50 ≤ 180	> 180 ≤ 400	> 400	∢
Fine	0.5	1.0	1.5	2.0	
Medium	1.0	2.0	3.0	4.0	±3°
Coarse	2.0	3.5	5.0	6.5	

Tapped Holes acc.
1) Tolerance Class Applied Crossmarked

Copyright WABCO®

Date	Signature
Drawn 2004-03-08	HEYDAP
Checked 2004-03-08	BOLIK
Expert Bolik	

WABCO

VALVE ASM - INFLR AIR
SCHALTERBAUGRUPPE BELUEFTUNG
FAISCEAU ELECTRIQUE
FASCIO DI CAVI

Mass	Scale	Material No.	WABCO Id. No.: 8946073950		
0,134 KG	1/2 (1/1)	894 607 395 0	Doc.Code 605	Language en/de fr/it	Sheet 1/1
Size A 2	TRI 550	Function Code	CAD System Pro/E	Prod.Type 9 1 X	Replacement for

100mm

Toute Communication ou reproduction de ce document, toute exploitation ou communication de son contenu sont interdites, sauf autorisation expresse. Tout manquement à cette règle constitue un abus évident et expose son auteur au versement de dommages et intérêts. Tous droits de propriété industrielle réservés, notamment en matière de brevets et de modèles.

Weitergabe sowie nicht ausdrücklich zugestanden. Zuwiderhandlungen stellen einen offensichtlichen Mestrauch dar und Alle Rechte für den Fall der Patenterteilung oder Gebrauchsmuster-Eintragung vorbehalten.

Non è permessa consegnare a terzi o riprodurre questo documento, né utilizzarne il contenuto o renderlo comunque noto a terzi senza autorizzazione esplicita. Ogni violazione costituisce un evidente abuso e comporterà il risarcimento dei danni subiti.

E' fatto divieto di fare uso o comunicare a terzi il presente documento, in tutto o in parte, salvo espressa autorizzazione. Tutti i diritti di proprietà industriale, compresi quelli di brevetto o modello, sono riservati.

Copying of this document and giving it to others and the use or communication of the contents thereof, are forbidden without express authority. Offenders are liable to the payment of damages. All rights are reserved in the event of the grant of a patent or registration of a utility model or design. This document is the subject of copyright.