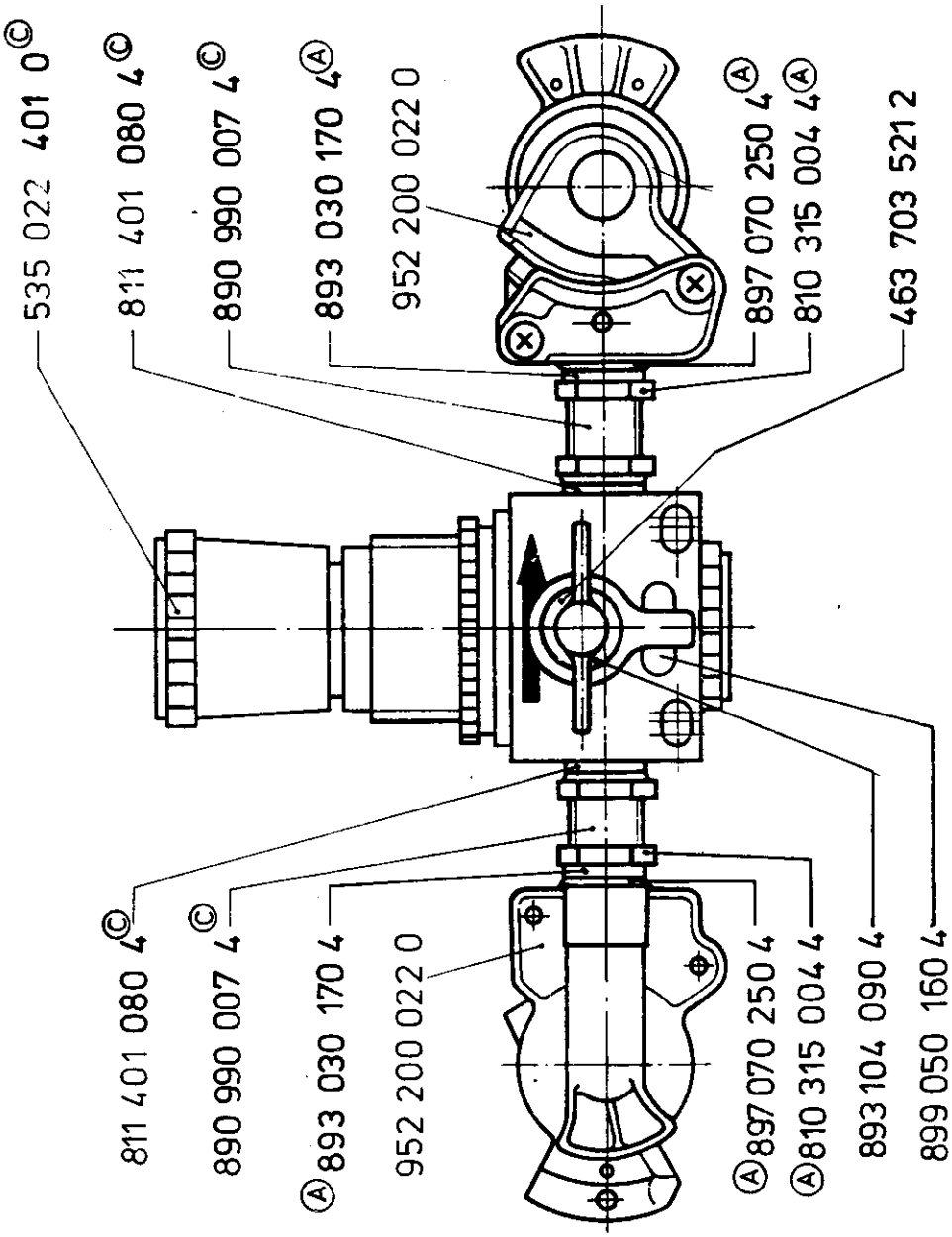

			78-12-14		WABCO
			78-12-14		ANHAENGER-PRUEFGERAET
46006		90-06-01	78-12-18		
V 15739	B	84.07.12			
V 21204	1 A	79.02.05			899 709 092 2
			A 4	70	605

SHEET 1 / 1