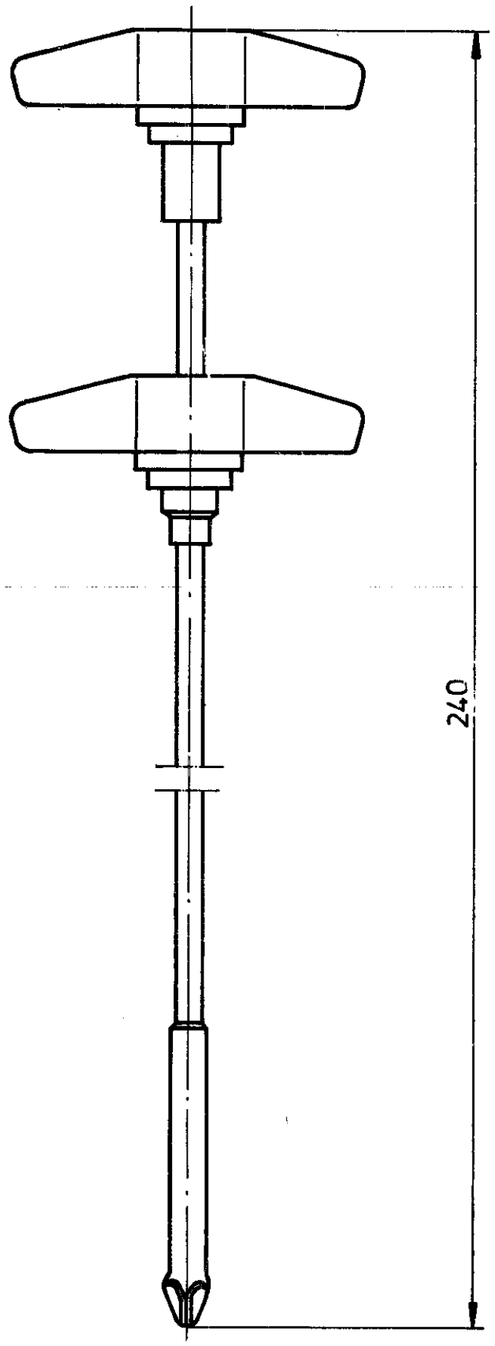

CHANG.No.	LETTER	DATE
	N	
	M	
	L	
	K	
	J	
	H	
	G	
	F	
	E	
	D	
	C	
	B	
	A	

GENERAL SPECIFICATION

SURFACE PROTECTION

COPYRIGHT BY WABCO

WABCO

	DATE	SIGNATURE
DRAWN	88-01-20	
CHECKED	88-01-20	
STANDARDIZATION		

ADJUSTING WRENCH
EINSTELLSCHLUESSEL F. ALB

MASS	SCALE	IDENTIFICATION	CODE FOR DOCUMENT	SHEET
kg	1:1	899 709 109 2	605	1/1
SIZE	T.R.I.	CODE FOR FUNCTION / CODE FOR SHAPE	REPLACEMENT FOR	
A 3	170			

100 mm

Weitergabe sowie Vervielfältigung dieser Unterlage, Verwertung und Mitteilung ihres Inhalts nicht gestattet, soweit nicht ausdrücklich zugestanden. Zuwiderhandlungen stellen einen offensichtlichen Mißbrauch dar und verpflichten zu Schadenersatz. Alle Rechte für den Fall der Patenterteilung oder Gebrauchsmuster-Eintragung vorbehalten.

Copying of this document, or giving it to others and the use or communication of the contents thereof, are forbidden without express authority. Contravention of this restriction will constitute an evident abuse and result in a liability to the payment of damages. All rights are reserved in the event of the grant of a patent or the registration of an utility model or design.

N'est pas permis sous réserve de droits de propriété industrielle de faire du usage abusif ou de divulguer le contenu de ce document, ou de le mettre à la disposition de tiers. Tout manquement à cette règle obligera au versement de dommages et intérêts. Tous droits de propriété notamment en matière de brevets et de modèles.