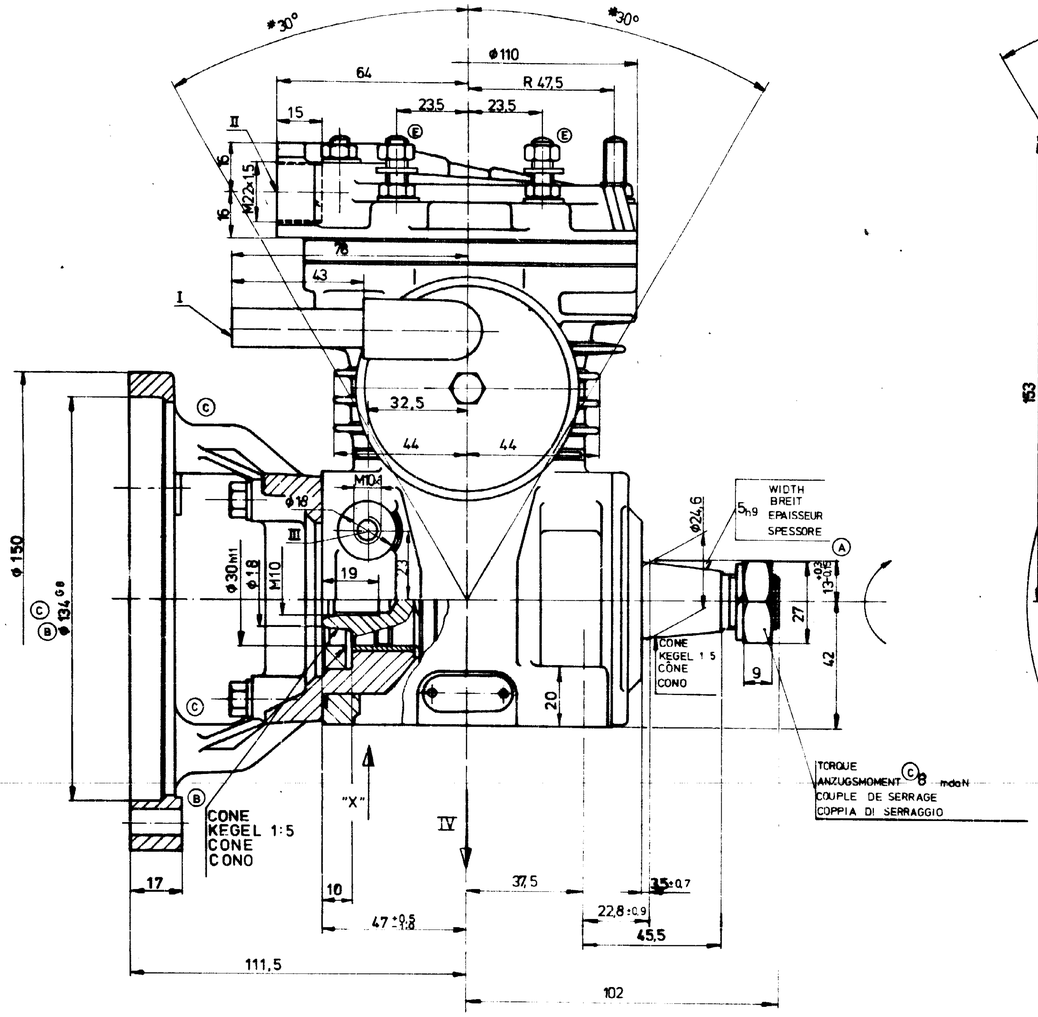

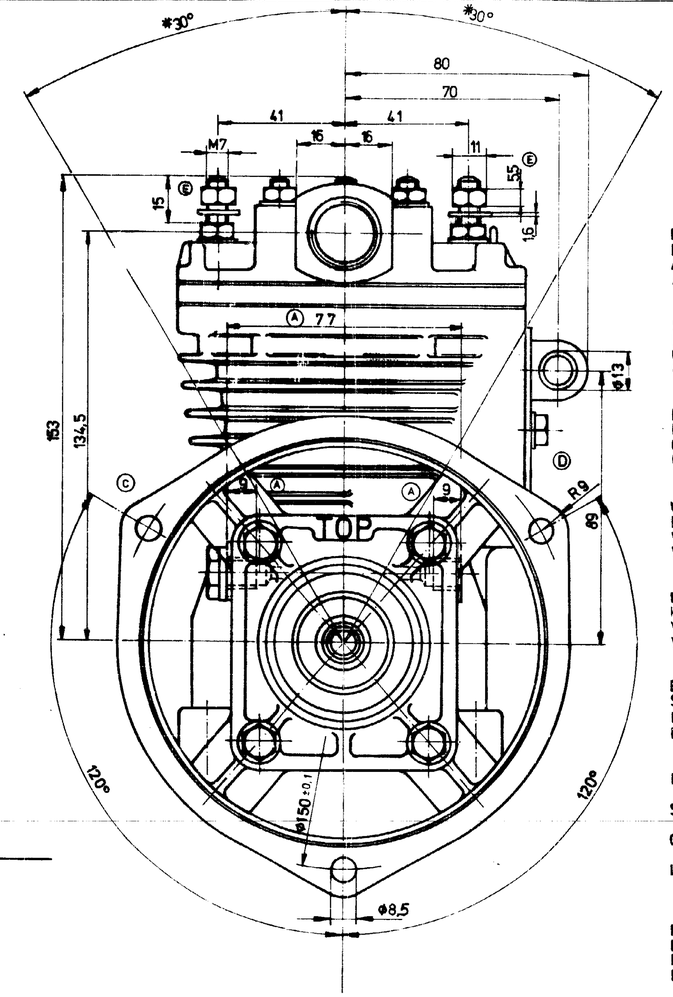

134 G8	+0,077 / +0,014
30 h11	0 / −0,130
5 h9	0 / −0,030

TECHNICAL DATA
TECHNISCHE DATEN
CARACTERISTQUES TECHNIQUES
CARATTERISTICHE TECNICHE

BORE BOHRUNG ALESAGE ALESAGGIO	65 mm
STROKE HUB COURSE CORSA	23 mm
DISPLACEMENT HUBRAUM CYLINDREE CILINDRATA	76 cm^3
WORKING SPEED BETRIEBSDREHZAHL VITESSE D'UTILISATION VELOCITA' DI ESERCIZIO	4500 min^{-1}
MAX. SPEED (TEMPORARILY) HOECHSTDREHZAHL (KURZZEITIG) VITESSE MAXI (DISCONTINU) VELOCITA MASSIMA (DISCONTINUA)	4700 min^{-1}
BALANCING PRESSURE STABILISIERUNGSDRUCK PRESSION PLAFOND PRESSIONE STABILIZZATA	12^{+2}_{-4} bar
LUBRICATION SCHMIERART GRAISSAGE LUBRIFICAZIONE	CIRCULATION LUBRICATION, SUPPLIED FROM ENGINE LUBRICATION SYSTEM UMLAUFSCHMIERUNG MIT DRUCKOEL=ANSCHLUSS AN DIE MOTORSCHMIERUNG GRAISSAGE PAR CIRCULATION, ALIMEN=TATION PAR LE MOTEUR LUBRIFICAZIONE A CIRCOLAZIONE, ALIMENTAZIONE DAL MOTORE
PERFORMANCE DIAGRAMM LEISTUNGSDIAGRAMM DIAGRAMME DE PUISSANCE DIAGRAMMA DI POTENZA	D 911 004 801 0

REQUIRED SPEED OF VENTILATION
ERFORDERLICHE KUEHLLUFTGESCHWINDIGKEIT 6 m/s
VITESSE DE VENTILATION NECESSAIRE
VELOCITA DI VENTILAZIONE NECESSARIA

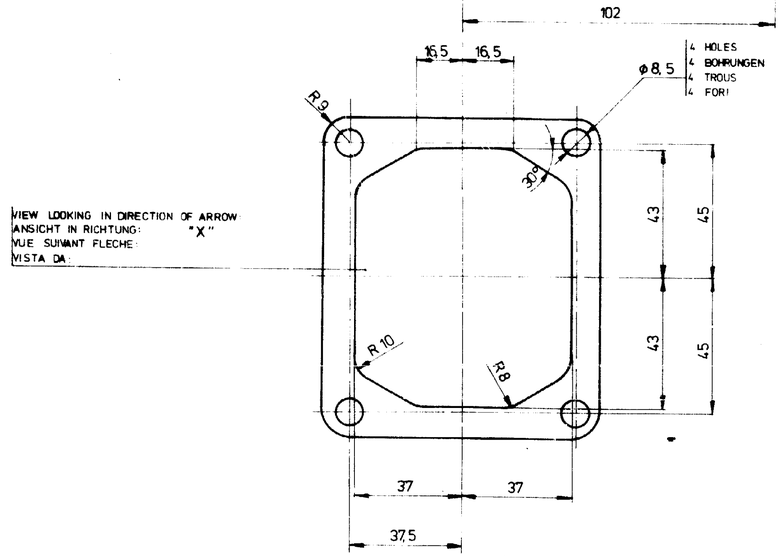

✱ MAX. ALLOWABLE TILT (CONTINUOUS SERVICE)
MAX. ZULAESSIGE NEIGUNG (DAUERBETRIEB)
PENTE ADMISSIBLE MAX (SERVICE CONTINU)
INCLINAZIONE AMMISSIBILE MAX (SERVIZIO CONTINUO)

I INLET PORT
SAUGANSCHLUSS
ASPIRATION
ASPIRAZIONE

II DISCHARGE PORT
DRUCKANSCHLUSS
REFOULEMENT
COMPRESSIONE

III OIL SUPPLY
DRUCKOELANSCHLUSS
ORIFICE D'ARRIVEE D' HUILE
ORIFIZIO D' ARRIVO OLIO

IV OIL DRAIN
OELRUECKLAUF
RETOUR D' HUILE
RITORNO OLIO

Format A1 verkleinert

15446	4x E	16-02-05	
V 15.425	1x D	12.11.75	
V	7x C	3.11.75	
V	2x B	5.11.75	
V	6x A	28.10.75	
CHANGE NO	LETT.	DATE	

REPLACEMENT FOR: 911 004 886 0

GENERAL SPEC. — ALLGEMEINE SPEZ. — SPEC. GENERALES — SPEC. GENERALI

TREATMENT / BEHANDLUNG / TRAITEMENT / TRATTAMENTO — SURFACE PROTECTION / OBERFLACHENSCHUTZ / PROTECTION / PROTEZIONE — MATERIAL / WERKSTOFF / MATERIAL / MATERIALE

DATE	SIGNATURE
74-07-15	
74-07-15	
74-07-15	

DRAWN — CHECKED — STANDARDIZATION

WABCO WESTINGHOUSE

SINGLE CYL. AIR COMMESSOR
COMPRESSEUR MONOCYLINDRIQUE
COMPRESSORE MONOCILINDRICO
EINZYL-LUFTPRESSER

MASS: 6,5 kg — SCALE: 1:1 — SIZE: A1 — TRI: 140

IDENTIFICATION CODE: 911 004 846 0

CODE FOR FUNCTION — CODE FOR SHAPE — CODE FOR DIMENSIONS: 605

100 mm

COPYRIGHT BY WESTINGHOUSE BREMSEN- UND APPARATEBAU GMBH HANNOVER