0 = INLET PORT
SAUGANSCHLUSS
ASPIRATION
ASPIRAZIONE

2 = DISCHARGE PORT M_{MAX} = 100 Nm
DRUCKANSCHLUSS
REFOULEMENT
COMPRESSIONE

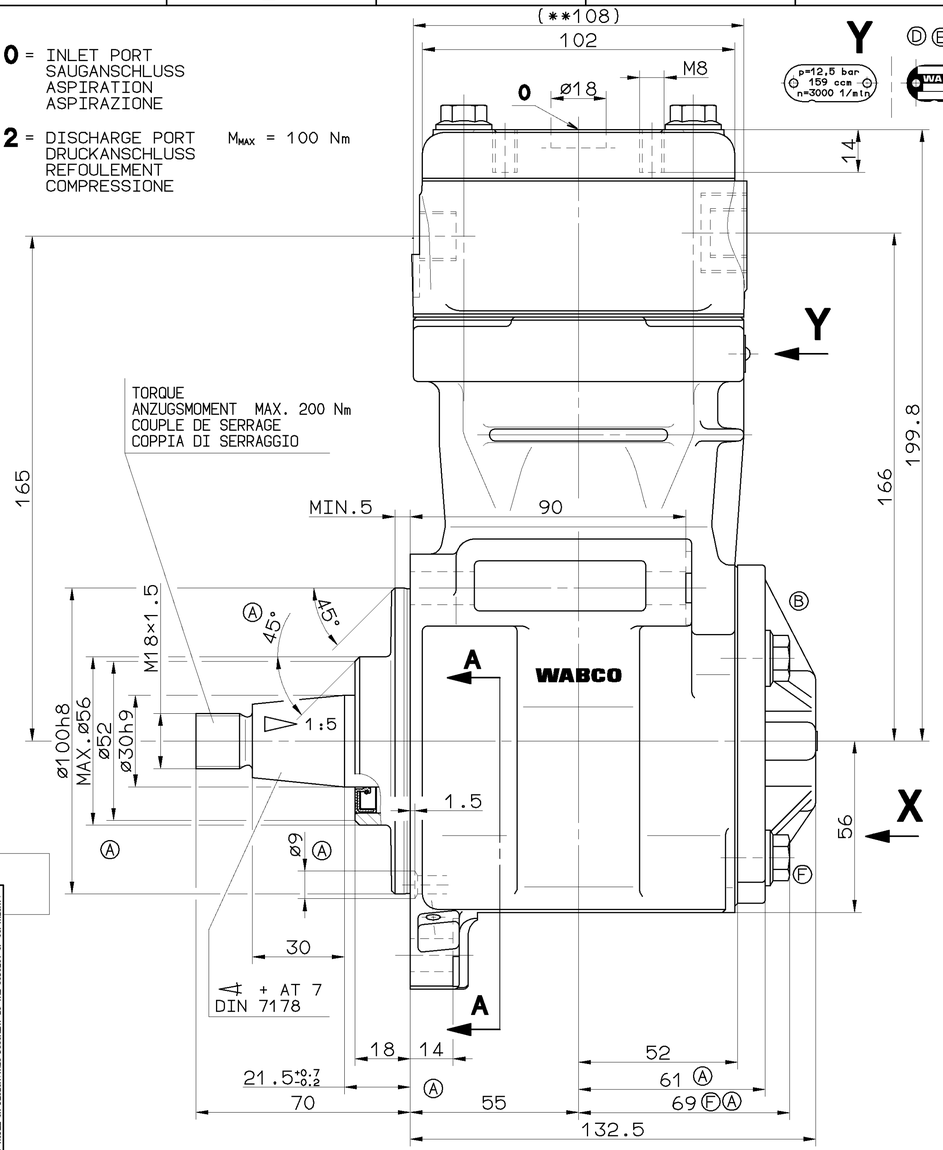

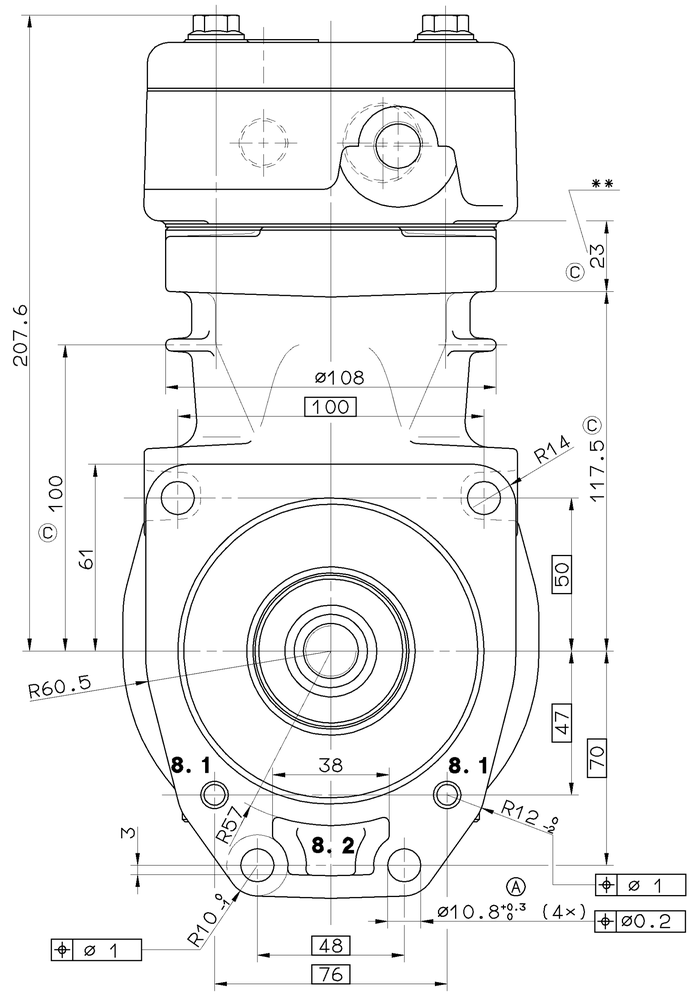

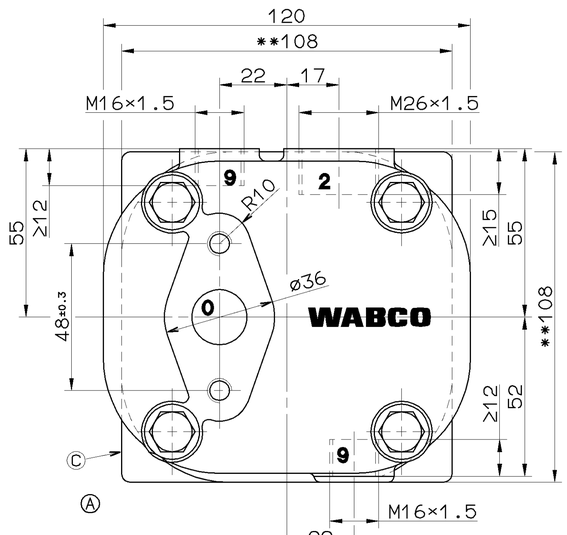

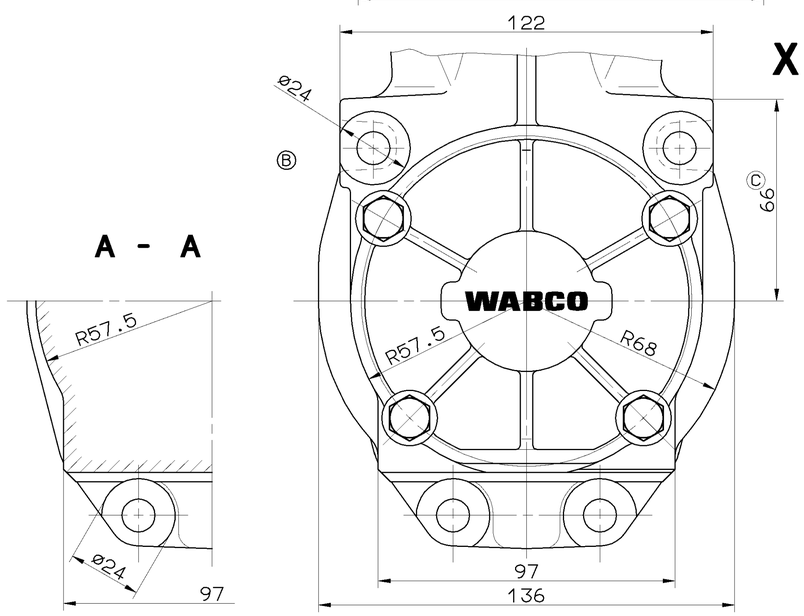

TECHNICAL DATA
TECHNISCHE DATEN
CARACTERISTIQUES TECHNIQUES
CARATTERISTICHE TECNICHE

30h9	0 -0.052
100h8	0 -0.054

BORE: BOHRUNG: ALESAGE: ALESAGGIO:	ø75 mm
STROKE: HUB: COURSE: CORSA:	36 mm
SWEPT VOLUME: HUBRAUM: CYLINDREE: CYLINDRATA:	159 cm^3
MAX.WORKING SPEED: MAX.BETRIEBSDREHZAHL: VITESSE D'UTILISATION MAXI.: VELOCITA DI ESERCIZIO MAX.:	n_{max}= 3000 min^{-1}
OVERSPEED(TEMPORARY MAX. 4 SEC.): UEBERDREHZAHL(KURZZEITIG MAX. 4 SEC.): SURVITESSE(DE'COURTE DUREE MAXI. 4 SEC.): SOVRAVELOCITA(BREVE TEMPO SOLO MAX.4 SEC.):	n_{ue}= 1.3 x $n_{max.}$
MAX.WORKING PRESSURE: MAX.BETRIEBSDRUCK: PRESSION D'UTILISATION MAXI.: PRESSIONE DI ESERCIZIO MAX.:	p_e=12.5 bar
MAX. PRESSURE (TEMPORARILY): HOECHSTDRUCK (KURZZEITIG): PRESSION MAXI. (DE COURTE DUREE): PRESSIONE MASSIMA (BREVE TEMPO SOLO):	p_e=14 bar

LUBRICATION: LUBRICATION SUPPLIED FROM ENGINE
SCHMIERART: UMLAUFSCHMIERUNG MIT DRUCKOELANSCHLUSS (UD)
GRAISSAGE: GRAISSAGE PAR CIRCULATION ALIMENTATION PAR LE MOTEUR
LUBRIFICAZIONE: LUBRIFICAZIONE A CIRCOLAZIONE ALIMENTAZIONE DAL MOTORE

PERFORMANCE DIAGRAM:
LEISTUNGSDIAGRAMM:
DIAGRAMME DE PUISSANCE:
DIAGRAMMA DI POTENZA: 911 145 060 0 (997)

WITH WATER - COOLING REQUIRED QUANTITY COOLING WATER (6 l/min)*
BEI WASSERKUEHLUNG ERFORDERLICHE KUEHLWASSERMENGE
AVEC REFROIDESSEMENT PAR EAU QUANTITE E'EAU NECESSAIRE
CON RAFFREDDAMENTO AD ACQUA AUANTITA D'AQUA NECESSARIA

MAX. PERMISSIBLE TILT DURING CONTINUOUS WORKING:
MAX. ZULAESSIGE NEIGUNG IM DAUERBETRIEB:
INCLINAISON MAX. ADMISE EN.SERVICE CONTINU:
MASSIMA INCLINAZIONE AMMESSA IN CASO DI SERVIZIO CONTINUO:

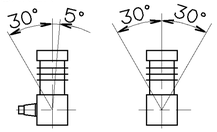

END PLAY OF CRANKSHAFT: 0.08....0.38 mm
AXIALSPIEL DER KURBELWELLE:
JEU AXIAL DU VILEBREQUIN:
GIOCO ASSIALE DELL'ALBERO A GOMITO: 220° C

*) MAX. PERMISSIBLE PRESSURE TEMPERATURE IN SERVICE
MAX. ZULAESSIGE DRUCKSTUTZENTEMPERATUR WAEHREND DES FAHRBETRIEBES
TEMPERATURE MAX. ADMISSIBLE EN SERVICE
TEMPERATURA MAX. AMMISSIBLE IN SERVIZIO

9 = COOLANT CONNECTION M_{max} = 70 Nm
KUEHLMITTELANSCHLUSS
CONNEXION DE FLUIDE DE REFROIDISSEMENT
COLLEGAMENTO LIQUIDO REFRIGERANTE

8.1 = OIL SUPPLY
DRUCKOELANSCHLUSS
ORIFICE D'ARRIVEE D'HUILE
ORIFIZIO D ARRIVO OLIO

8.2 = OIL DRAIN
OELRUECKLAUF
RETOUR D'HUILE
RITORNO OLIO

065646	2×F	98-10-21	
065535	1×E	98-01-05	
062953	1×D	97-11-20	
062921	5×C	97-06-27	
058416	2×B	95-10-19	
054235	9×A	94-09-20	
DCN-NO.	REV.	DATE	

GENERAL SPECIFICATION: JED-334
FURTHER TECHNICAL DATA:
DOC. CODE: SHEET: TO

GENERAL TOLERANCES

CLASS 1)		RANGE OF NOMINAL DIMENSIONS (± mm) ≤50	>50 ≤180	>180 ≤400	>400	∢
FINE	X	0,5	1,0	1,5	2,0	
MEDIUM		1,0	2,0	3,0	4,0	± 3°
COARSE		2,0	3,5	5,0	6,5	

TAPPED HOLES ACC. ISO 4039 / JED-152
1) TOLERANCE CLASS APPLIED CROSSMARKED

CADAM-DRAWING COPYRIGHT

DATE	SIGNATURE
DRAWN: 93-09-09	GELSE
CHECKED: 93-09-09	KRAMER
STANDARDIZATION: 93-09-09	PANTZER

WABCO

SINGLE CYLINDER COMPRESSOR
EINZYLINDER KOMPRESSOR
COMPRESSEUR MONOCYLINDRIQUE
COMPRESSORE MONOCILINDRICO

MASS	SCALE	PRODUCT IDENTIFICATION NO.	DOC. CODE	SHEET
8,7 KG	1:1	911 145 060 0	605	1/1
SIZE A 1	T.R.I. 140		SHAPE CODE	REPLACEMENT FOR

EXPERT CODE 7 1 3
PRODUCT TYPE 0 0 X

TUTTE COMUNICAZIONI CHE RIPRODUZIONE DI QUESTO DOCUMENTO, NE UTILIZZARE IL CONTENUTO O RENDERNE NOTO A TERZI SONO VIETATE, SALVO PREVISTA AUTORIZZAZIONE. LA VIOLAZIONE OBBLIGA AL RISARCIMENTO DEI DANNI. TUTTI I DIRITTI SONO RISERVATI PER IL CASO DI CONCESSIONE DI BREVETTO O DI REGISTRAZIONE DI MODELLO DI UTILITÀ.

TOUTE COMMUNICATION OU REPRODUCTION DE CE DOCUMENT, TOUTE APPROPRIATION DE SON CONTENU OU DE SON USAGE ÉGALEMENT INTERDITES, SAUF AUTORISATION EXPRESSE. TOUTE INFRACTION OBLIGE AU DOMMAGE ET INTERDITS. LES DROITS SONT RÉSERVÉS AU CAS DE DÉLIVRANCE DE BREVET OU D'ENREGISTREMENT DE MODÈLE D'UTILITÉ.

NON È PERMESSO CONSEGNARE A TERZI O RIPRODURRE QUESTO DOCUMENTO, NE UTILIZZARE IL CONTENUTO O RENDERNE NOTO A TERZI SONO VIETATE, SALVO PREVISTA AUTORIZZAZIONE. LA VIOLAZIONE OBBLIGA AL RISARCIMENTO DEI DANNI. TUTTI I DIRITTI SONO RISERVATI PER IL CASO DI CONCESSIONE DI BREVETTO O DI REGISTRAZIONE DI MODELLO DI UTILITÀ.

DEN DER DOKUMENTEN, DIE WEITERGABE SOWIE DIE VERVIELFÄLTIGUNG DIESES DOKUMENTES, DIE VERWENDUNG UND MITTEILUNG ZIEREN INHALTS NICHT ERLAUBT, SOWEIT KEINE AUSDRÜCKLICHE ERLAUBNIS VORLIEGT. ZUWIDERHANDLUNGEN VERPFLICHTEN ZUM SCHADENSERSATZ. ALLE RECHTE VORBEHALTEN FÜR DEN FALL DER ERTEILUNG EINES PATENTS ODER EINER GEBRAUCHSMUSTER-EINTRAGUNG VORBEHALTEN.