TECHNICAL DATA
TECHNISCHE DATEN
CARACTERISTIQUES TECHNIQUES
CARATTERISTICHE TECHNICHE

BORE: BOHRUNG: ALESAGE: ALESAGGIO:	Ø85 mm
STROCKE: HUB: COURSE: CORSA:	56 mm
SWEPT VOLUME: HUBRAUM: CYLINDREE: CYLINDRATA:	318 ccm
MAXIMUM INTAKE PRESSURE: MAXIMALER EINLASS-DRUCK: PRESSION MAXIMUM DE PREISE: PRESSIONE MASSIMA DELLA PRESA:	p=3 bar
MAX. WORKING SPEED: MAX. BETRIEBSDREHZAHL: VITESSE D'UTILISATION MAXI: VELOCITA DI ESERCIZIO MAX.:	n_{max}= 3000 min^{-1}
OVERSPEED (TEMPORARY MAX. 4 SEC.) : UEBERDREHZAHL (KURZZEITIG MAX. 4 SEC.) : SURVITESSE (DE COURTE DUREE MAXI. 4 SEC.) : SOVRAVELOCITA (BREVE TEMPO SOLO MAX. 4 SEC.) :	n_{ue}=1.3*n_{max}
MAX. WORKING PRESSURE: MAX. BETRIEBSDRUCK : PRESSION D'UTILISATION MAXI. : PRESSIONE DI ESERCITIO MAX. :	p=10 bar **
MAX PRESSURE (TEMPORARILY <= 4 SEC.) : HOECHSTDRUCK (KURZZEITIG <= 4 SEC.) : PRESSION MAXI. (DE COURTE DUREE <= 4 SEC.) : PRESSIONE MASSIMA (BREVE TEMPO SOLO <= 4 SEC.) :	p=14 bar **
END PLAY OF CRANKSHAFT: AXIALSPIEL DER KURBELWELLE: JEU AXIAL DU VILEBROQUIN: GIOCO ASSIALE DELL 'ALBERO A GOMITO:	0.005 - 0.20mm

LUBRICATION: LUBRICATION SUPPLIED FROM ENGINE
SCHMIERART: UMLAUFSCHMIERUNG MIT DRUCKOELANSCHLUSS
GRAISSAGE: GRAISSAGE PAR CIRCULATION ALIMENTATION PAR LE MOTEUR
LUBRIFICATIONE: LUBRIFICATIONE A CIRCOLATIONE ALIMENTATIONE DAL MOTORE

MAX. PERMISSIBLE TILT DURING CONTINUOUS WORKING:
MAX. ZULAESSIGE NEIGUNG IM DAUERBETRIEB:
INCLINAISION MAX. ADMISE EN SERVICE CONTINU:
MASSIMA INCLINAZIONE AMMESSA IN CASO DI SERVIZIO CONTINUO:

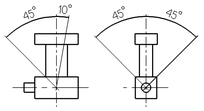

** MEASURING POINT : DISCHARGE PORT
MESSPUNKT : DRUCKANSCHLUSS
POINT DE MESURE : REFOULEMENT
PUNTO DI MESURA : COMPRESSIONE

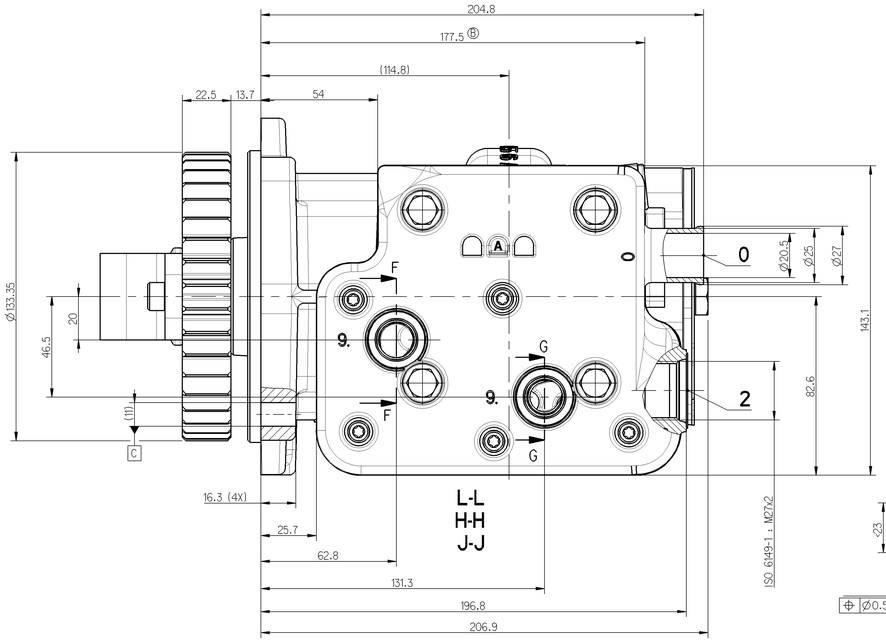

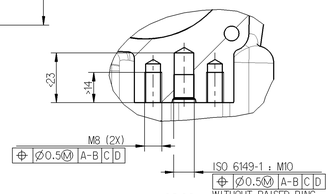

K-K

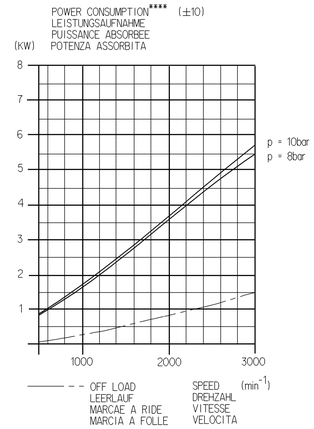

**** DIAGRAM FOR NATURAL ASPIRATED COMPRESSOR ONLY
DIAGRAMM NUR FUER NICHTAUFGELADENEN KOMPRESSOR

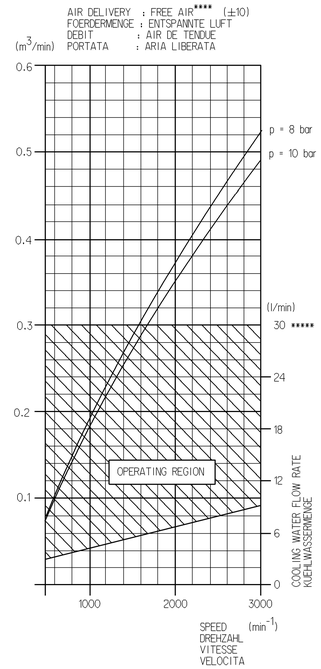

***** VELOCITY NOT TO EXCEED 3m/sec

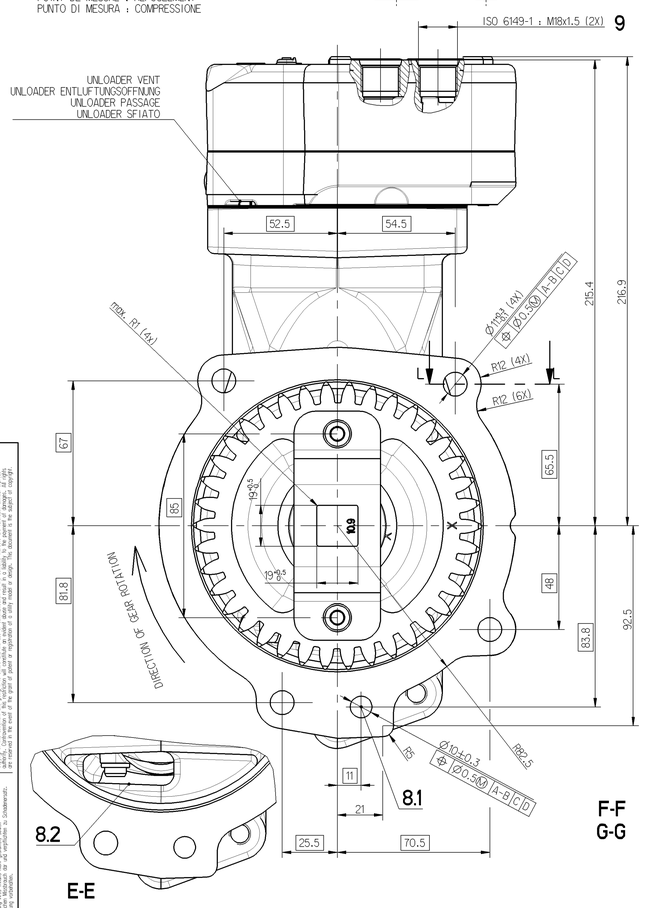

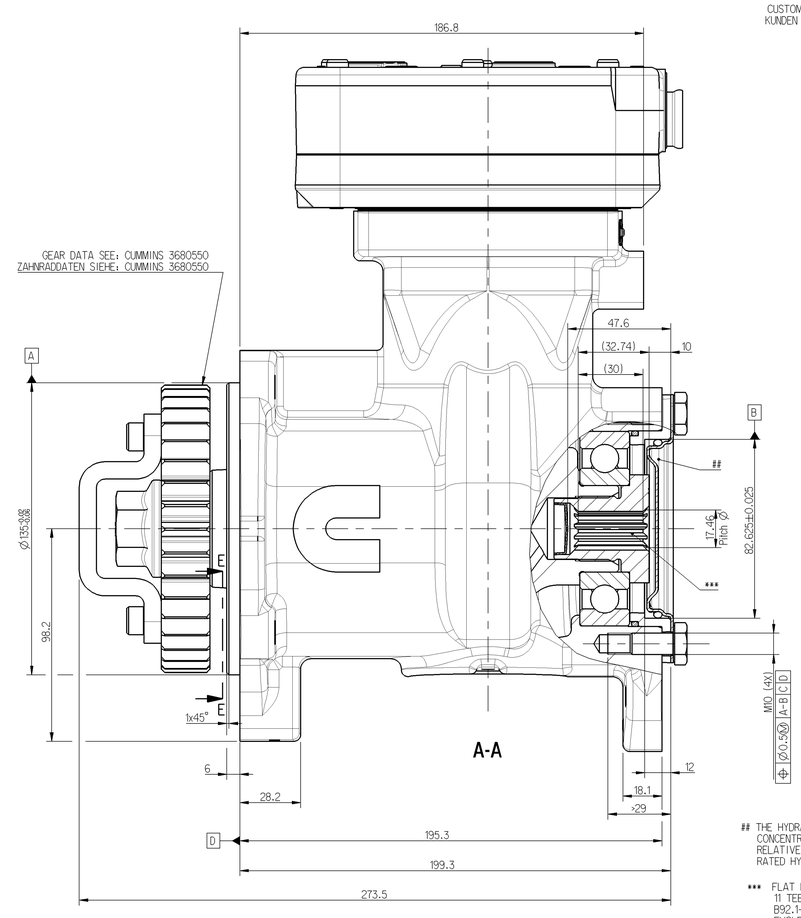

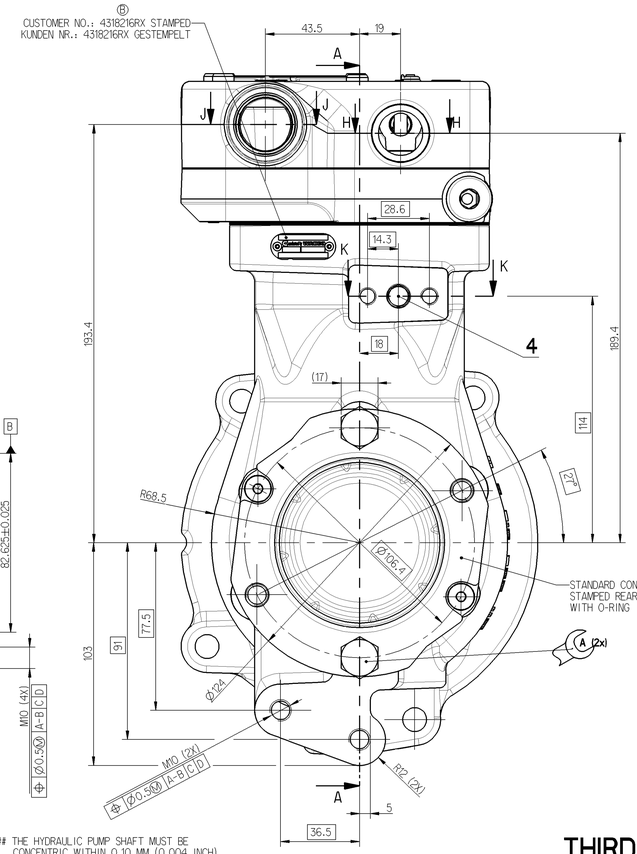

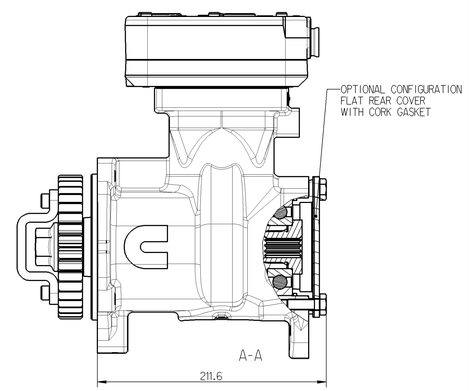

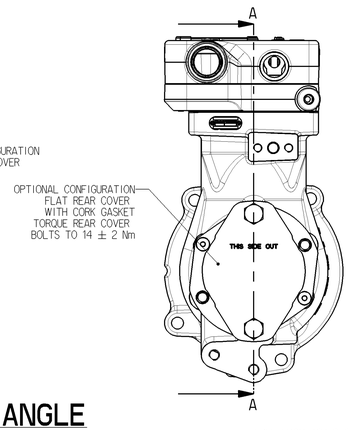

THIRD ANGLE PROJECTION

FREE FROM ASBESTOS
ASBESTFREI
EXEMPT D'AMIANTE
ESENTE D'AMIANTO

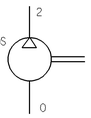

MAX. PERMISSIBLE DISCHARGE PORT TEMPERATURE IN SERVICE
MAX. ZULAESSIGE DRUCKSTUTZENTEMPERATUR WAEHREND DES FAHRBETRIEBES 220° C
TEMPERATURE MAX. ADMISSIBLE EN SERVICE
TEMPERATURA MAX. AMMISSIBLE IN SERVIZIO

(..) AUXILLARY DIMENSION
HILFSMASS
DIMENSION AUXILIAIRE
DIMENSION AUSILIARIA

9. : COOLING CONNECTION
KUEHLWASSERANSCHLUSS M<= 60 Nm
CONNEXION DE FLUIDE DE REFROIDISSEMENT
COLLEGAMENTO LIQUIDO REFRIGERANTE

8.1 : OIL SUPPLY
DRUCKOELANSCHLUSS
ORIFICE D'ARRIVEE D'HUILE
ORIFICIO D ARRIVO OLIO

8.2 : OIL DRAIN
OELRUECKLAUF
RETOUR D'HUILE
RITORNO OLIO

0 : INLET PORT
SAUGANSCHLUSS
ASPIRATION
ASPIRATIONE

2 : DISCHARGE PORT
DRUCKANSCHLUSS M<= 100 Nm
REFOULEMENT
COMPRESSIONE

4 : GOVERNOR PORT
STEUERANSCHLUSS M<= 25 Nm
RIFICE DE COMMANDE
ORIFICIO DI COMMANDO

OPENING PRESSURE OF PRESSURE RELIEF VALVE: 19±3 bar
OEFFNUNGSDRUCK DES SICHERHEITSVENTILS:

THE HYDRAULIC PUMP SHAFT MUST BE CONCENTRIC WITHIN 0.10 MM (0.004 INCH) RELATIVE TO PUMP PILOT AT MAXIMUM RATED HYDRAULIC PRESSURE

*** FLAT ROOT SIDE FIT SPLINE 16/32.
11 TEETH TO CORRESPOND WITH ANSI B92.1-1970, CLASS 6.
EVOLUENTEN ZAHNWELLENPROFIL 16/32,
11 ZAEHNE NACH ANSI B92.1-1970, KLASSE 6.

MAXIMUM TRANSMISSIBLE TORQUE = 125 FT-LBS

DRIVEN EQUIPMENT MUST HAVE ADEQUATE SPLINE TOOTH ENGAGEMENT TO MEET ALL DRIVE TORQUE REQUIREMENTS. ONLY PUMPS IN COMPLIANCE WITH SAE J744 FLANGE 82-2, SHAFT 19-4 ARE ALLOWED.

A	THREAD ENGAGEMENT	Nm
	<10	NOT RECOMMENDED
	10-15	35 MAX
	>15	50 MAX

General Specification: JED-334-0
Further Technical Data: 911 153 607 0
Doc. Code: 035 Sheet: 1 To: 5

General Tolerances JED-261

		Range of Nominal Dimensions (± mm)				
Class	TI	≤ 50	> 50 ≤ 80	> 80 ≤ 400	> 400	∢
Fine		0.5	1.0	1.5	2.0	
Medium	X	1.0	2.0	3.0	4.0	±3°
Coarse		2.0	3.5	5.0	6.5	

Tapped Holes acc. JED-152
TI Tolerance Class Applied Crossmarked

Copyright WABCO®

Date	Drawn	Checked	Expert
2012-12-18	Conley	2012-12-20	Klgff
			Hoelzel

WABCO

SINGLE CYLINDER COMPRESSOR
EINZYLINDERKOMPRESSOR
COMPRESSEUR MONOCYLINDRIQUE
COMPRESSORE MONOCILINDRICO

Mass	Scale	Material No.	Date of first issue
18,832 kg	1:1	911 153 607 R	2012-05-22

Doc.-Code	Language	Sheet
005	ML	1/1

Size	CAD System	ECN-No.	Revision	Techn. Reqs.	Replacement for
A 0	Pro/E	159867	2 B	5000	

Die Informationen, welche in diesem Ordner enthalten sind, unterliegen unserem Urheberrecht. Sie dürfen weder vervielfältigt, noch Dritten zugänglich gemacht werden oder in einer anderen Weise zu Zwecken außerhalb des vertraglichen Verhältnisses verwendet werden. Sowohl die Rechte aus der Anmeldung als auch die Rechte aus der Eintragung von Schutzrechten bleiben ausschließlich bei der WABCO.

Les informations contenues dans ce dossier sont protégées par notre droit d'auteur. Elles ne doivent ni être reproduites ni être mises à la disposition de tiers ni être utilisées à des fins autres que celles prévues par le contrat. Ce droit s'applique tant à la demande qu'à l'enregistrement de droits de propriété industrielle.

Le informazioni contenute in questo fascicolo sono protette da diritto d'autore. Non possono essere riprodotte, rese disponibili a terzi o utilizzate per altri scopi al di fuori di quelli previsti dal contratto. Questo diritto si applica sia alla domanda sia alla registrazione di diritti di proprietà industriale.