TECHNICAL DATA
TECHNISCHE DATEN
CARACTERISTIQUES TECHNIQUES
CARATTERISTICHE TECHNICHE

BORE: BOHRUNG: ALESAGE: ALESAGGIO:	Ø85 mm
STROCKE: HUB: COURSE: CORSA:	56 mm
SWEPT VOLUME: HUBRAUM: CYLINDREE: CYLINDRATA:	318 ccm
MAXIMUM INTAKE PRESSURE: MAXIMALER EINLASS-DRUCK: PRESSION MAXIMUM DE PREISE: PRESSIONE MASSIMA DELLA PRESA:	p=3 bar
MAX. WORKING SPEED: MAX. BETRIEBSDREHZAHL: VITESSE D'UTILISATION MAXI: VELOCITA DI ESERCIZIO MAX.:	n_{max}= 3000 min^{-1}
OVERSPEED (TEMPORARY MAX. 4 SEC.) : UEBERDREHZAHL (KURZZEITIG MAX. 4 SEC.) : SURVITESSE (DE COURTE DUREE MAXI. 4 SEC.) : SOVRAVELOCITA (BREVE TEMPO SOLO MAX. 4 SEC.) :	n_{ue}=1.3•n_{max}
MAX. WORKING PRESSURE: MAX. BETRIEBSDRUCK : PRESSION D'UTILISATION MAXI. : PRESSIONE DI ESERCITIO MAX. :	p=10 bar **
MAX PRESSURE (TEMPORARILY <= 4 SEC.) : HOECHSTDRUCK (KURZZEITIG <= 4 SEC.) : PRESSION MAXI. (DE COURTE DUREE <= 4 SEC.) : PRESSIONE MASSIMA (BREVE TEMPO SOLO <= 4 SEC.) :	p=14 bar **
END PLAY OF CRANKSHAFT: AXIALSPIEL DER KURBELWELLE: JEU AXIAL DU VILEBROQUIN: GIOCO ASSIALE DELL 'ALBERO A GOMITO:	0.005 - 0.20mm

LUBRICATION: LUBRICATION SUPPLIED FROM ENGINE
SCHMIERART: UMLAUFSCHMIERUNG MIT DRUCKOELANSCHLUSS
GRAISSAGE: GRAISSAGE PAR CIROULATION ALIMENTATION PAR LE MOTEUR
LUBRIFICATIONE: LUBRIFICATIONE A CIRCOLATIONE ALIMENTATIONE DAL MOTORE

MAX. PERMISSIBLE TILT DURING CONTINUOUS WORKING:
MAX. ZULAESSIGE NEIGUNG IM DAUERBETRIEB:
INCLINAISION MAX. ADMISE EN SERVICE CONTINU:
MASSIMA INCLINAZIONE AMMESSA IN CASO DI SERVIZIO CONTINUO:

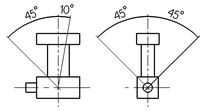

** MEASURING POINT : DISCHARGE PORT
MESSPUNKT : DRUCKANSCHLUSS
POINT DE MESURE : REFOULEMENT
PUNTO DI MESURA : COMPRESSIONE

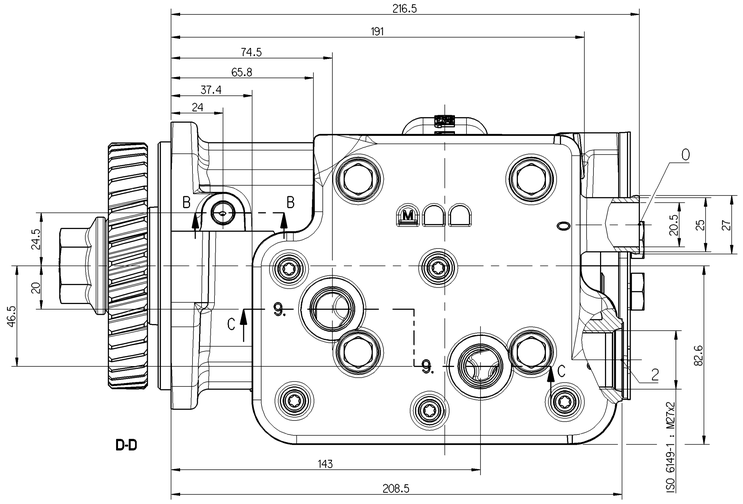

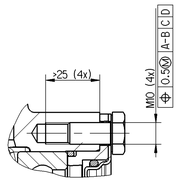

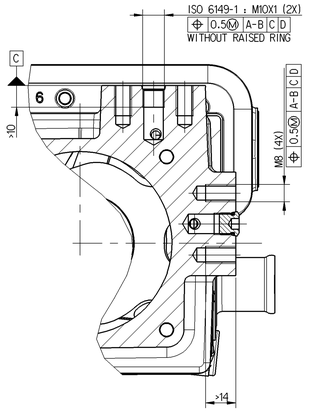

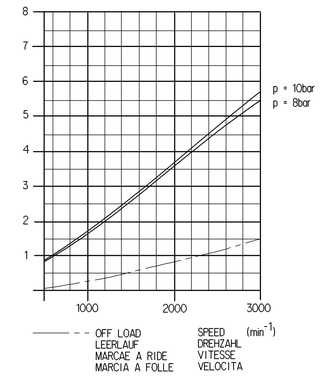

**** DIAGRAM FOR NATURAL ASPIRATED COMPRESSOR ONLY
DIAGRAMM NUR FUER NICHTAUFGELADENEN KOMPRESSOR

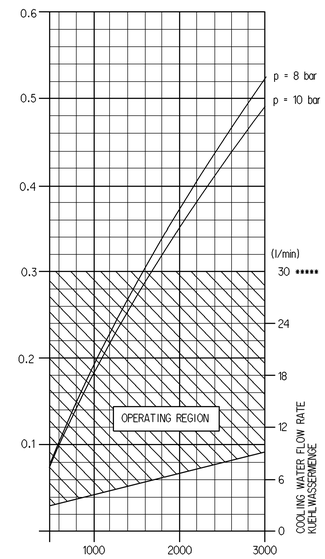

***** VELOCITY NOT TO EXCEED 3m/sec

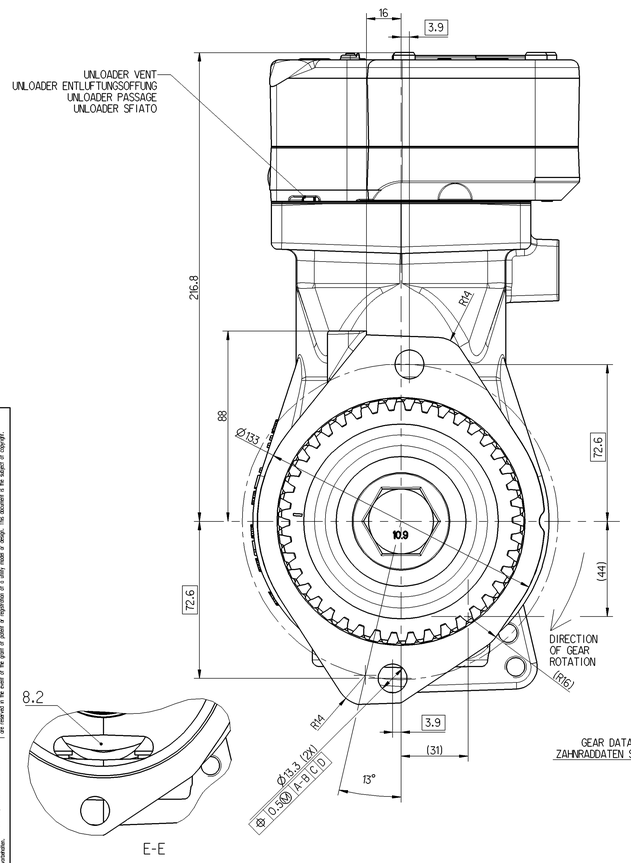

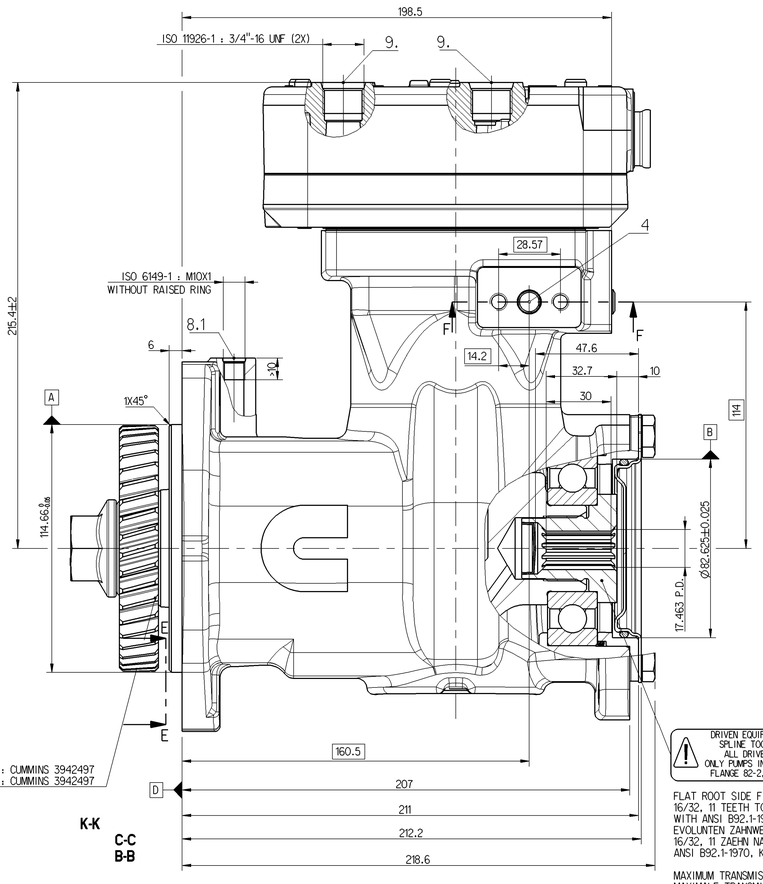

GEAR DATA SEE : CUMMINS 3942497
ZAHNRADDATEN SIEHE : CUMMINS 3942497

DRIVEN EQUIPMENT MUST HAVE ADEQUATE SPLINE TOOTH ENGAGEMENT TO MEET ALL DRIVE TORQUE REQUIREMENTS. ONLY PUMPS IN COMPLIANCE WITH SAE J744 FLANGE 82-2, SHAFT 19-4 ARE ALLOWED.

FLAT ROOT SIDE FIT SPLINE
16/32, 11 TEETH TO CORRESPOND
WITH ANSI B92.1-1970, CLASS 6
EVOLUNTEN ZAHNWELLENPROFIL
16/32, 11 ZAHN NACH
ANSI B92.1-1970, KLASSE 6

MAXIMUM TRANSMISSIBLE TORQUE = 125 FT-LBS
MAXIMALE TRANSMISSIBLE DREHKRAFT
COUPLE TRANSMISSIBLE MAXIMUM
COPPIA DI TORSIONE MASSIMA DI TRANSMISSIBLE

THE HYDRAULIC PUMP SHAFT MUST BE
CONCENTRIC WITHIN 0.10 MM (0.004 INCH)
RELATIVE TO PUMP PILOT AT MAXIMUM
RATED HYDRAULIC PRESSURE

OPENING PRESSURE OF PRESSURE RELIEF VALVE: 19±3 bar
OEFFNUNGSDRUCK DES SICHERHEITSVENTILS:

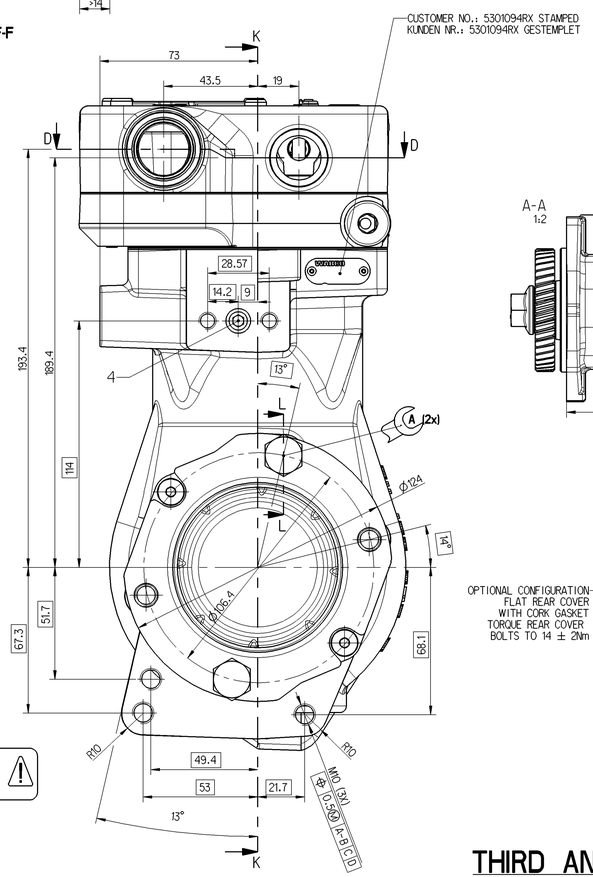

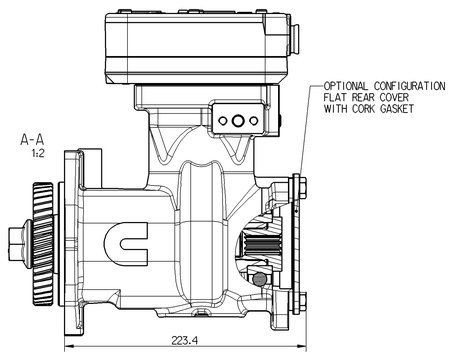

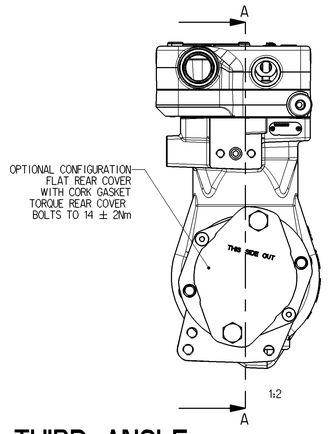

THIRD ANGLE PROJECTION

FREE FROM ASBESTOS
ASBESTFREI
EXEMPT D'AMIANTE
ESENTE D'AMIANTO

MAX. PERMISSIBLE DISCHARGE PORT TEMPERATURE IN SERVICE
MAX. ZULAESSIGE DRUCKSTUTZENTEMPERATUR WAEHREND DES FAHRBETRIEBES 220° C
TEMPERATURE MAX. ADMISSIBLE EN SERVICE
TEMPERATURA MAX. AMMISSIBLE IN SERVIZIO

(..) AUXILLARY DIMENSION
HILFSMASS
DIMENSION AUXILIAIRE
DIMENSION AUSILIARIA

9. : COOLING CONNECTION
KUEHLWASSERANSCHLUSS
CONNEXION DE FLUIDE DE REFROIDISSEMENT
COLLEGAMENTO LIQUIDO REFRIGERANTE

8.1 : OIL SUPPLY
DRUCKOELANSCHLUSS
ORIFICE D'ARRIVEE D'HUILE
ORIFICIO D ARRIVO OLIO

8.2 : OIL DRAIN
OELRUECKLAUF
RETOUR D'HUILE
RITORNO OLIO

0 : INLET PORT
SAUGANSCHLUSS
ASPIRATION
ASPIRATIONE

2 : DISCHARGE PORT
DRUCKANSCHLUSS $M_{\angle}$= 100 Nm
REFOULEMENT
COMPRESSIONE

4 : GOVERNOR PORT
STEUERANSCHLUSS $M_{\angle}$= 25 Nm
RIFICE DE COMMANDE
ORIFICIO DI COMMANDO

A	THREAD ENGAGEMENT	Nm
	<10	NOT RECOMMENDED
	10-15	35 MAX
	>15	50 MAX

General Specifications: JED-334-0 , Size ISO 14405-1 E
Further Technical Data:
Doc. Code: Sheet: To

General Tolerances JED-261

Class 1)	Range of Nominal Dimensions (± mm) ≤ 50	> 50 ≤ 180	> 180 ≤ 400	> 400	∠
Fine	0.5	1.0	1.5	2.0	
Medium	1.0	2.0	3.0	4.0	±3°
Coarse	2.0	3.5	5.0	6.5	
Tapped Holes acc. -					

1) Tolerance Class Applied Crossmarked

Copyright WABCO®
Date | Signature
Drawn: 2013-09-04 Carley
Checked: 2013-09-05 Pai
Expert: Klatt

WABCO
SINGLE CYLINDER COMPRESSOR
EINZYLINDERKOMPRESSOR
COMPRESSEUR MONOCYLINDRIQUE
COMPRESSORE MONOCILINDRICO

Mass	Scale	Material No.	Date of first issue: 2013-09-05
17.866 KG	1:1	911 153 938 R	Doc.Code: 005 / Language: ML / Sheet: 1/1
Size: A 0	CAD System: Pro/E	ECN No.: - / Revision: - / Tactic. Resp.: -	Replacement for: 5000

100mm

Ne pas prendre connaissance ou faire usage de ce document sans autorisation écrite. Ce document contient des données dont le caractère secret ou privé doit être respecté. Le destinataire s'engage à ne pas en faire usage et à ne pas en communiquer ou publier le contenu hors de son entreprise.
Diese Unterlage darf ohne schriftliche Genehmigung weder verwendet noch einem Dritten zugänglich gemacht werden. Sie enthält geschützte oder vertrauliche Daten, die der Empfänger zu respektieren hat. Der Empfänger verpflichtet sich, weder selbst noch durch Dritte von ihr Gebrauch zu machen oder sie außerhalb seines Unternehmens zu publizieren.
Questo documento non può essere usato o esposto a terzi senza autorizzazione scritta. Questo documento contiene dati che devono essere rispettati. Il destinatario si impegna a non usarlo e a non comunicarlo o pubblicarlo al di fuori della sua azienda.
Copyright © This document and data is WABCO property. It must not be used or shared with other parties, nor copied or published in any form without written permission. The recipient agrees to keep the information confidential.