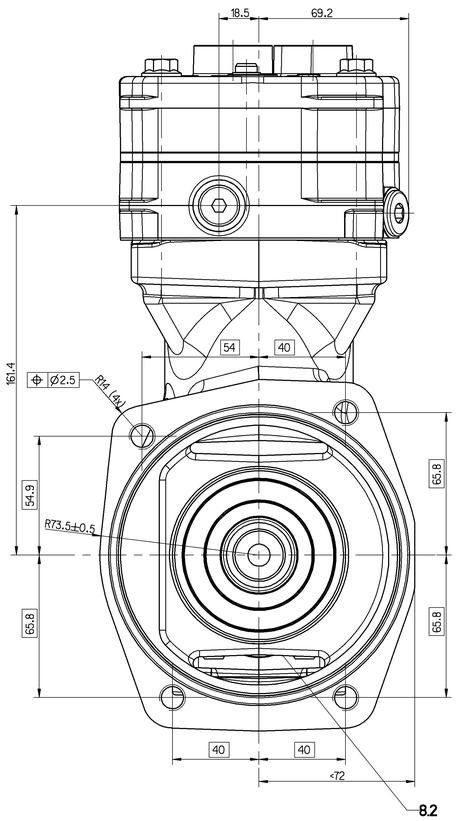

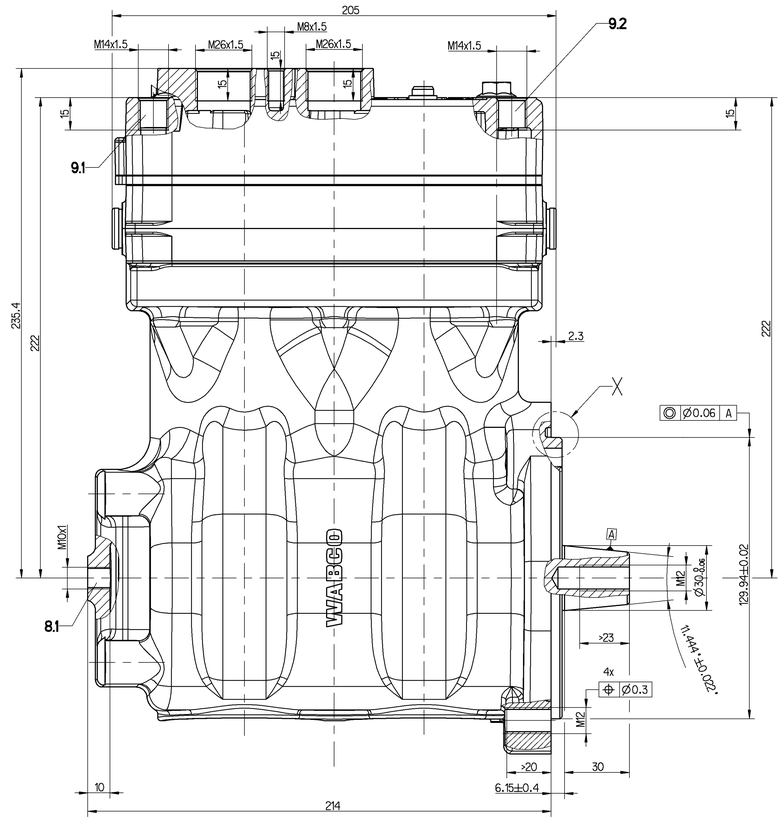

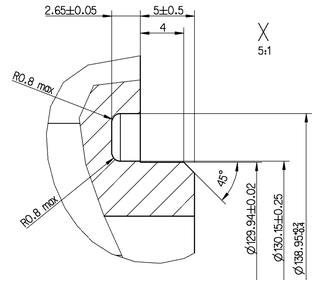

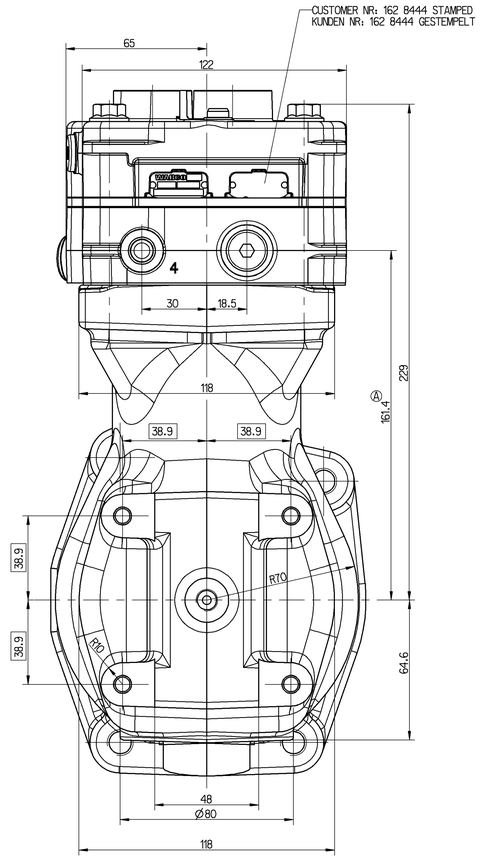

0 - INLET PORT
SAUGANSCHLUSS M∠= 100 Nm

2 - DISCHARGE PORT
DRUCKANSCHLUSS M∠= 100 Nm

4 - GOVERNOR PORT
STEUERANSCHLUSS M∠= 25 Nm

8.1 - OIL SUPPLY
DRUCKOELANSCHLUSS M∠= 25Nm

8.2 - OIL DRAIN
OELRUECKLAUF

9.1 - COOLING CONNECTION
9.2 KUEHLWASSERANSCHLUSS M∠= 35 Nm

TECHNICAL DATA
TECHNISCHE DATEN

BORE: BOHRUNG:	Ø75 mm
STROCKE: HUB:	50 mm
SWEPT VOLUME: HUBRAUM:	442 ccm
MAX. WORKING SPEED: MAX. BETRIEBSDREHZAHL:	n_{max}= 3000 min^{-1}
OVERSPEED (TEMPORARY MAX. 4 SEC.) : UEBERDREHZAHL (KURZZEITIG MAX. 4 SEC.) :	n_{ue}=1.3*n_{max}
MAX. WORKING PRESSURE: MAX. BETRIEBSDRUCK :	p=12.5 bar
MAX PRESSURE (TEMPORARILY ∠= 4 SEC.) : HOECHSTDRUCK (KURZZEITIG ∠= 4 SEC.) :	p=16 bar
WITH WATER-COOLING REQUIRED QUANTITY COOLING WATER: BEI WASSERKUEHLUNG ERFORDERLICHE KUEHLWASSERMENGE:	n =< 2000 min^{-1} > 6 l/min n > 2000 min^{-1} > 8 l/min
END PLAY OF CRANKSHAFT: AXIALSPIEL DER KURBELWELLE:	0.05...0.40 mm
MAX. PERMISSIBLE TILT DURING CONTINUOUS WORKING: MAX. ZULAESSIGE NEIGUNG IM DAUERBETRIEB:	30° 5° 25° 25°
LUBRICATION: LUBRICATION SUPPLIED FROM ENGINE SCHMIERART: UMLAUFSCHMIERUNG MIT DRUCKOELANSCHLUSS	
OPENING PRESSURE SAFTY VALVE : OEFFNUNGSDRUCK SICHERHEITSVENTIL :	21±3 bar

MAX. PERMISSIBLE DISCHARGE PORT TEMPERATURE IN SERVICE
MAX. ZULAESSIGE DRUCKSTUTZENTEMPERATUR WAEHREND DES FAHRBETRIEBES 220° C

MEASURING POINT : DISCHARGE PORT
MESSPUNKT : DRUCKANSCHLUSS

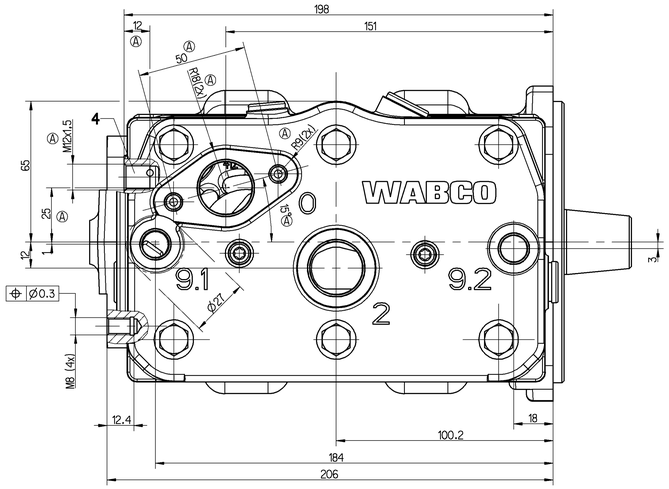

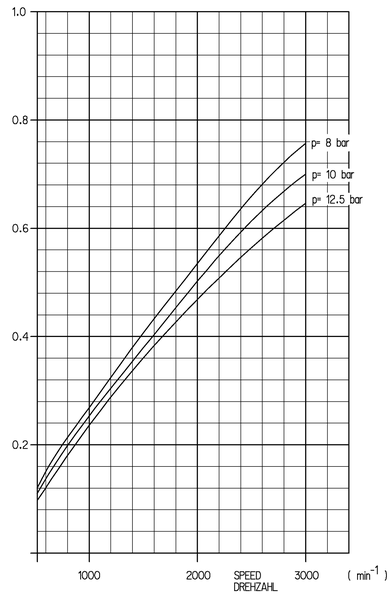

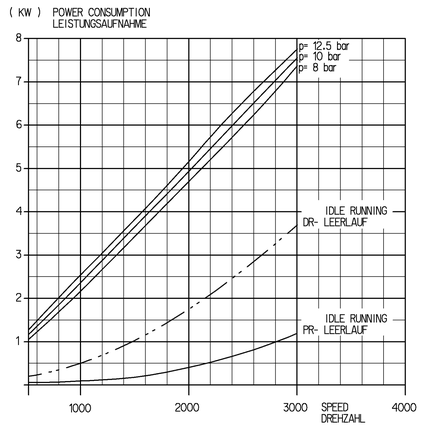

FREE FROM ASBESTOS
ASBESTFREI

AUXILIARY DIMENSION
(...) HILFSMASS

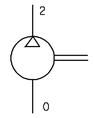

075287	B v. A.	05-06-10	
DCN-No.	Rev.	Date	
State of Revision			

General Specification: JED-334-0
Further Technical Data:
Doc. Code: Sheet: To

General Tolerances JED-261

Class 1)	Range of Nominal Dimensions (in mm) < 50	> 50 < 180	> 180 < 400	> 400	∠
Fine	0.5	1.0	1.5	2.0	±3°
Medium	1.0	2.0	3.0	4.0	
Coarse	2.0	3.5	5.0	6.5	

Tapped Holes acc. JED-152
1) Tolerance Class Applied Crossmarked

Copyright WABCO *

Date	Signature
Drawn 2003-11-05	D.Jaeger
Checked	
Expert D.Jaeger	

Mass 18.4 Kg
Scale 1:1 (5:1)
Size A 0
Title 515

WABCO

TWIN CYLINDER COMPRESSOR
ZWEIZYLINDERKOMPRESSOR
COMPRESSEUR BICYLINDRIQUE
COMPRESSEUR BICILINDRICO

Product Identification No.
911 504 505 0

Doc.Code 605
Language en/de fr/it
Sheet 1/1

Function Code | CAD System | Prod.Type Pro/E 0 2 X | Replacement for /

100mm

This Drawing is specially as a drawing has expiration is provided to a certain not liability, not warranty, to assume. The recipient is obliged to make use of such a drawing in a manner as WABCO Gesellschaft mbH, Hannover, Germany, Copyright, this document and the information contained therein, in whole or in part, may not be reproduced or disclosed to third parties without prior written consent of WABCO Gesellschaft mbH, Hannover, Germany.
Dieses Dokument ist urheberrechtlich geschützt. Es darf weder vervielfältigt noch Dritten zugänglich gemacht werden ohne vorherige schriftliche Zustimmung der WABCO Gesellschaft mbH, Hannover, Deutschland.
Ce document est protégé par droits d'auteur. Il ne peut ni être reproduit ni être mis à la disposition de tiers sans l'accord écrit de WABCO Gesellschaft mbH, Hannover, Allemagne.
Este documento está protegido por derechos de autor. No puede ser reproducido ni puesto a disposición de terceros sin el consentimiento escrito de WABCO Gesellschaft mbH, Hannover, Alemania.