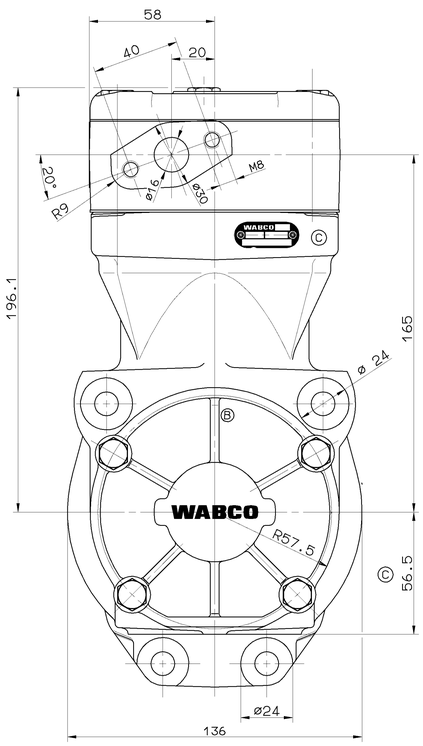

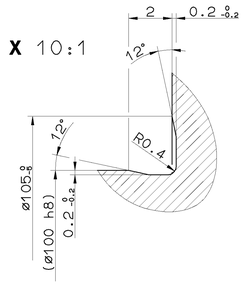

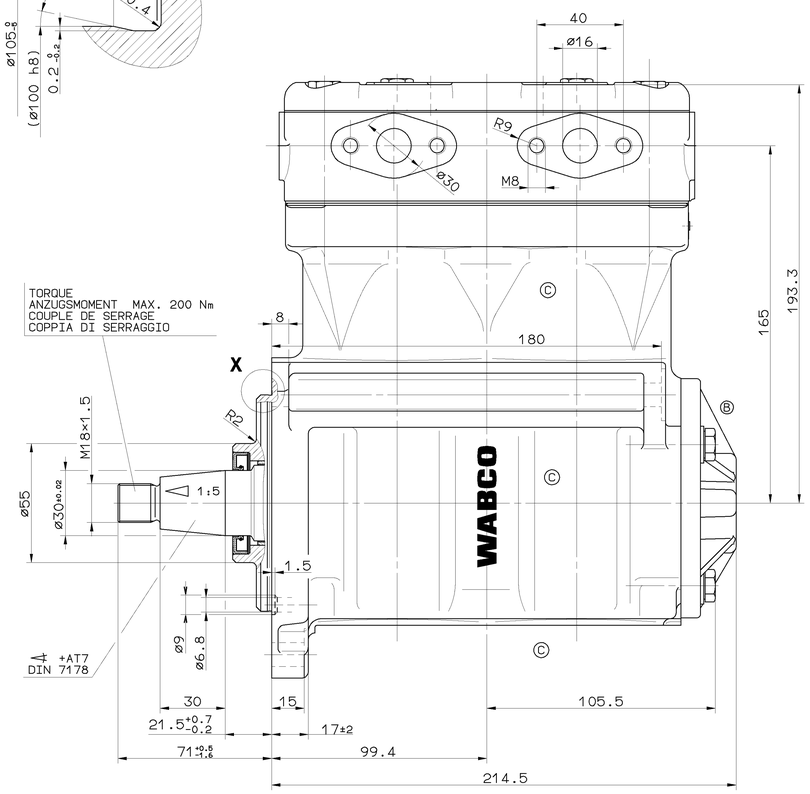

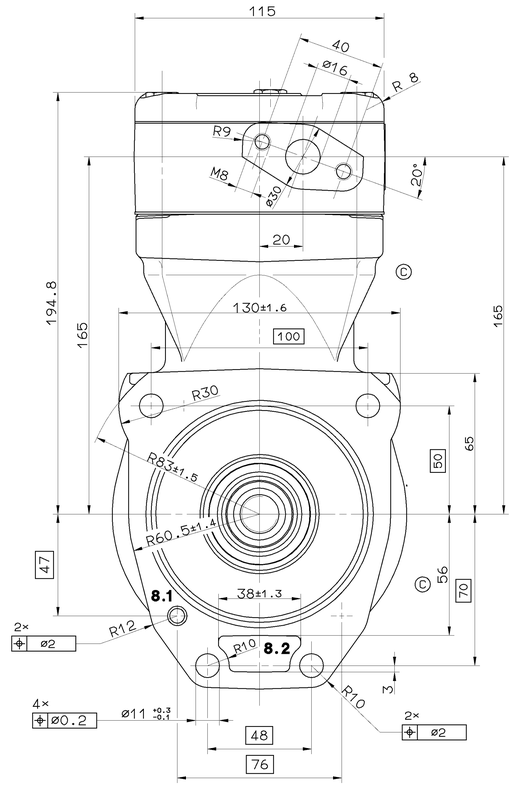

TECHNICAL DATA
TECHNISCHE DATEN
CARACTERISTIQUES TECHNIQUES
CARATTERISTICHE TECNICHE

BORE: BOHRUNG: ALESAGE: ALESAGGIO:	ø75 mm
STROKE: HUB: COURSE: CORSA:	50 mm
SWEPT VOLUME: HUBRAUM: CYLINDREE: CYLINDRATA:	440 cm^3
MAX.WORKING SPEED: MAX.BETRIEBSDREHZAHL: VITESSE D'UTILISATION MAXI.: VELOCITA DI ESERCIZIO MAX.:	n_{max}= 3000 1/min
OVERSPEED(TEMPORARY MAX. 4 SEC.): UEBERDREHZAHL(KURZZEITIG MAX. 4 SEC.): SURVITESSE(DE'COURTE DUREE MAXI. 4 SEC.): SOVRAVELOCITA(BREVE TEMPO SOLO MAX.4 SEC.):	n_{us}= 1.3 x $n_{max.}$
MAX.WORKING PRESSURE: MAX.BETRIEBSDRUCK: PRESSION D'UTILISATION MAXI.: PRESSIONE DI ESERCIZIO MAX.:	p_a=12.5 bar **
MAX. PRESSURE (TEMPORARILY): HOECHSTDRUCK (KURZZEITIG): PRESSION MAXI. (DE COURTE DUREE): PRESSIONE MASSIMA (BREVE TEMPO SOLO):	p_s=14 bar **

LUBRICATION: LUBRICATION SUPPLIED FROM ENGINE
SCHMIERART: UMLAUFSCHMIERUNG MIT DRUCKOELANSCHLUSS (UD)
GRAISSAGE: GRAISSAGE PAR CIRCULATION ALIMENTATION PAR LE MOTEUR
LUBRIFICAZIONE: LUBRIFICAZIONE A CIRCOLAZIONE ALIMENTAZIONE DAL MOTORE

REQUIRED QUANTITY OF COOLING WATER ERFORDERLICHE KUEHLWASSERMENGE QUANTITE D'EAU NECESSAIRE QUANTITA D'AQUA NECESSARIA	≥ 6 l/min *

MAX. PERMISSIBLE TILT DURING CONTINUOUS WORKING:
MAX. ZULAESSIGE NEIGUNG IM DAUERBETRIEB:
INCLINAISON MAX. ADMISE EN.SERVICE CONTINU:
MASSIMA INCLINAZIONE AMMESSA IN CASO DI SERVIZIO CONTINUO:

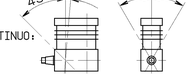

END PLAY OF CRANKSHAFT: 0.08...0.38 mm
AXIALSPIEL DER KURBELWELLE:
JEU AXIAL DU VILEBREQUIN:
GIOCO ASSIALE DELL'ALBERO A GOMITO:

* MAX. PERMISSIBLE PRESSURE PORT TEMPERATURE IN SERVICE 220 °C
MAX. ZULAESSIGE DRUCKSTUTZENTEMPERATUR WAEHREND DES FAHRBETRIEBES
TEMPERATURE MAX. ADMISSIBLE EN SERVICE
TEMPERATURA MAX. AMMISSIBLE IN SERVIZIO

** MEASURING POINT : DISCHARGE PORT
MESSPUNKT : DRUCKANSCHLUSS
POINT DE MESURE : REFOULEMENT
PUNTO DI MISURA : COMPRESSIONE

FREE FROM ASBESTOS
ASBESTFREI
EXEMPT D'AMIANTE
ESENTE D'AMIANTO

0 = INLET PORT
SAUGANSCHLUSS
ASPIRATION
ASPIRAZIONE

2 = DISCHARGE PORT
DRUCKANSCHLUSS
REFOULEMENT
COMPRESSIONE

4 = GOVERNOR PORT
GOVERNOR-ANSCHLUSS
ORIFICE DE COMMANDE
ORIFIZIO DI COMMANDO

9 = COOLANT CONNECTION
KUEHLMITTELANSCHLUSS
CONNEXION DE FLUIDE DE REFROIDISSEMENT
COLLEGAMENTO LIQUIDO REFRIGERANTE

8. 1 = OIL SUPPLY
DRUCKOELANSCHLUSS
ORIFICE D'ARRIVEE D'HUILE
ORIFIZIO D ARRIVO OLIO

8. 2 = OIL DRAIN
OELRUECKLAUF
RETOUR D'HUILE
RITORNO OLIO

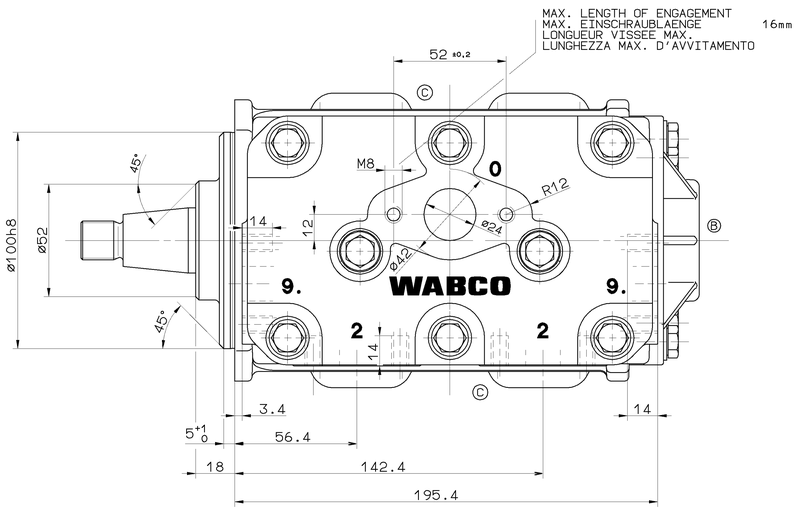

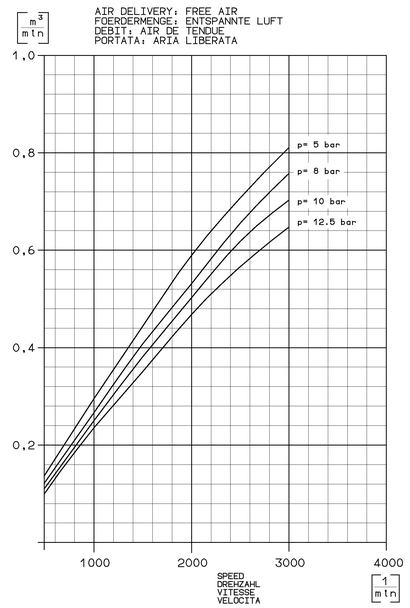

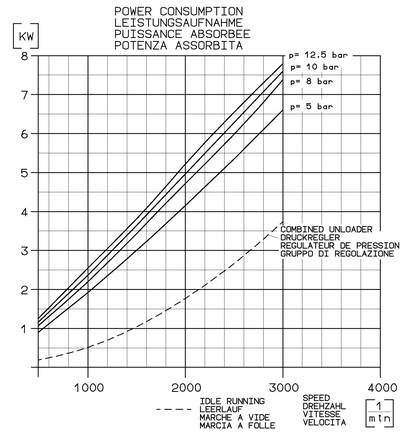

( ) = AUXILIARY DIMENSION
HILFSMASS
DIMENSION AUXILIAIRE
DIMENSIONE AUSILIARIA

GENERAL SPECIFICATION: JED-334			
FURTHER TECHNICAL DATA:			
DOC. CODE: SHEET: TO			
GENERAL TOLERANCES			
CLASS 1)	RANGE OF NOMINAL DIMENSIONS [in mm] ≤50 / >50 ≤180 / >180 ≤400 / >400		
FINE	0,5 / 1,0 / 1,5 / 2,0		
MEDIUM	X 1,0 / 2,0 / 3,0 / 4,0		∡ 3°
COARSE	2,0 / 3,5 / 5,0 / 6,5		
TAPPED HOLES ACC. ISO 4009 / JED-192			
1) TOLERANCE CLASS APPLIED CROSSMARKED			

053498	9×C	95-11-28	
058416	3×B	95-10-23	
053472	3×A	95-06-02	
DCM-NO.	REV.	DATE	

CADAM-DRAWING COPYRIGHT		WABCO
DATE	SIGNATURE	
DRAWN: 94-09-07	BRUNS	TWIN CYLINDER COMPRESSOR ZWEIZYLINDER KOMPRESSOR COMPRESSEUR BICYLINDRIQUE COMPRESSORE BICILINDRICO
CHECKED: 94-09-07	KRAMER	
STANDARDIZATION: 94-09-07	PANTZER	
MASS 15 kg	SCALE 1:1 / 10:1	PRODUCT IDENTIFICATION NO. 911 506 053 0
SIZE A 0	F.N.I. 140	DOC. CODE 605 / SHEET 1/1
SHAPE CODE		REPLACEMENT FOR

100mm

IDENT CODE 7 1 6 PRODUCT TYPE 0 0 X

DIESES DOKUMENT IST EIGENTUM DER WABCO WESTINGHOUSE GMBH. VERVIELFÄLTIGUNG UND WEITERGABE AN DRITTE BEDARF UNSERER ZUSTIMMUNG. ALLE RECHTE VORBEHALTEN. CE DOCUMENT EST LA PROPRIETE DE WABCO WESTINGHOUSE GMBH. LA REPRODUCTION ET LA MISE A DISPOSITION DE TIERS SONT SOUMISES A NOTRE AUTORISATION. TOUS DROITS RESERVES. QUESTO DOCUMENTO È PROPRIETÀ DELLA WABCO WESTINGHOUSE GMBH. LA RIPRODUZIONE E LA MISSA A DISPOSIZIONE DI TERZI SONO SOGGETTE AD ALCUNA AUTORIZZAZIONE. TUTTI I DIRITTI RISERVATI. ESTE DOCUMENTO ES PROPIEDAD DE WABCO WESTINGHOUSE GMBH. LA REPRODUCCION Y LA PUESTA A DISPOSICION DE TERCEROS ESTAN SUJETAS A NUESTRA AUTORIZACION. TODOS LOS DERECHOS RESERVADOS.