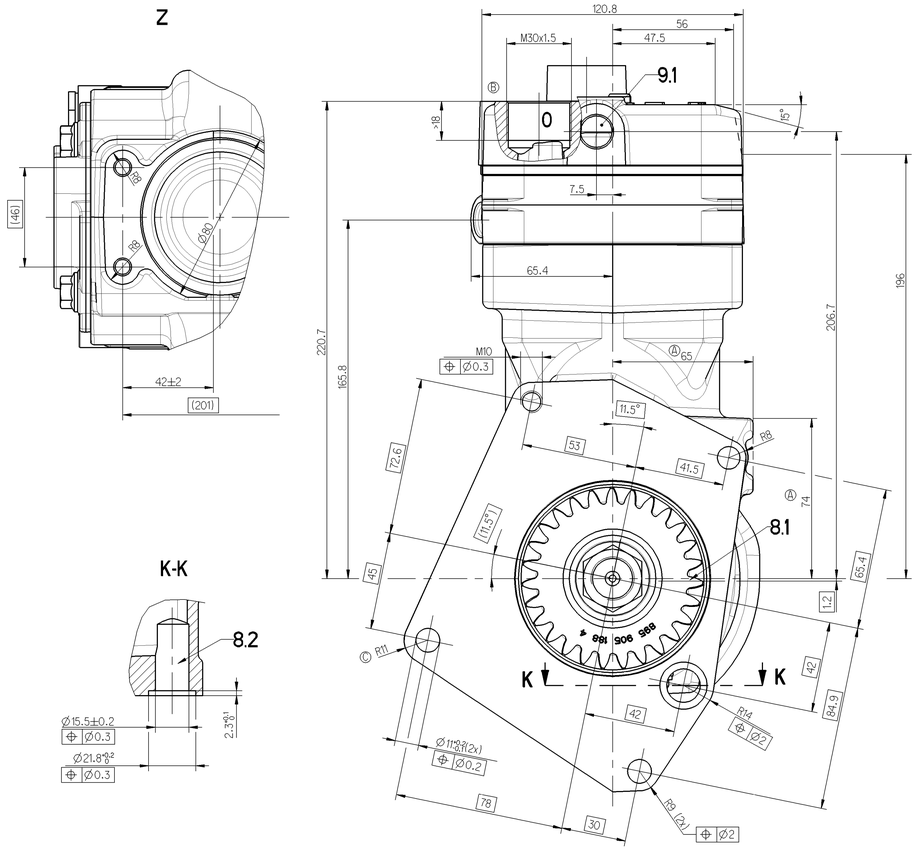

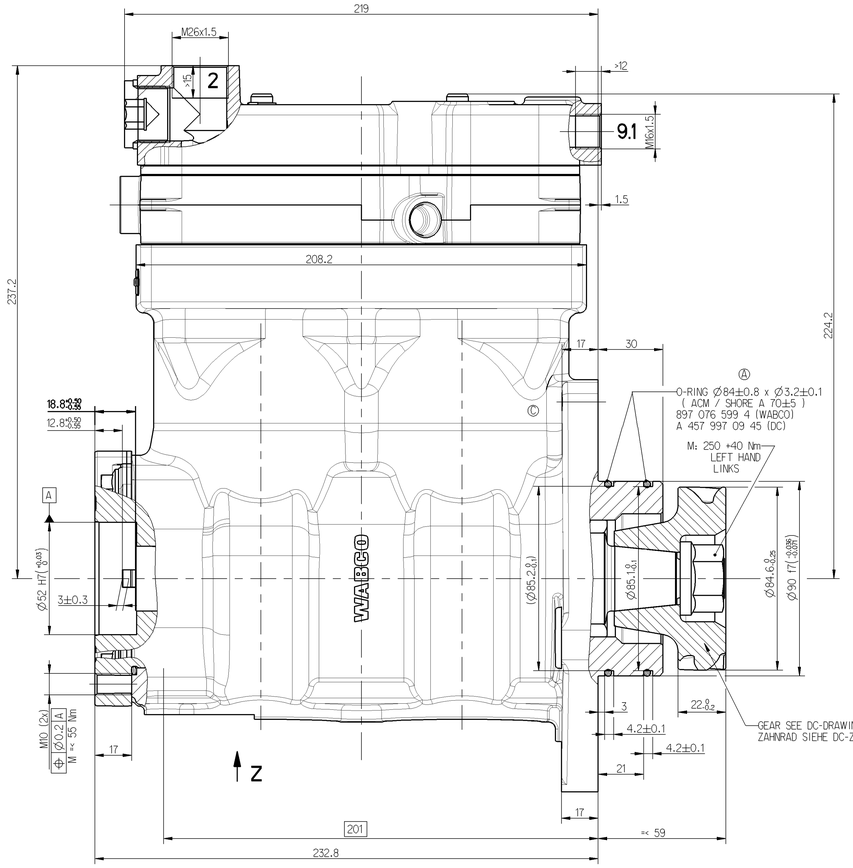

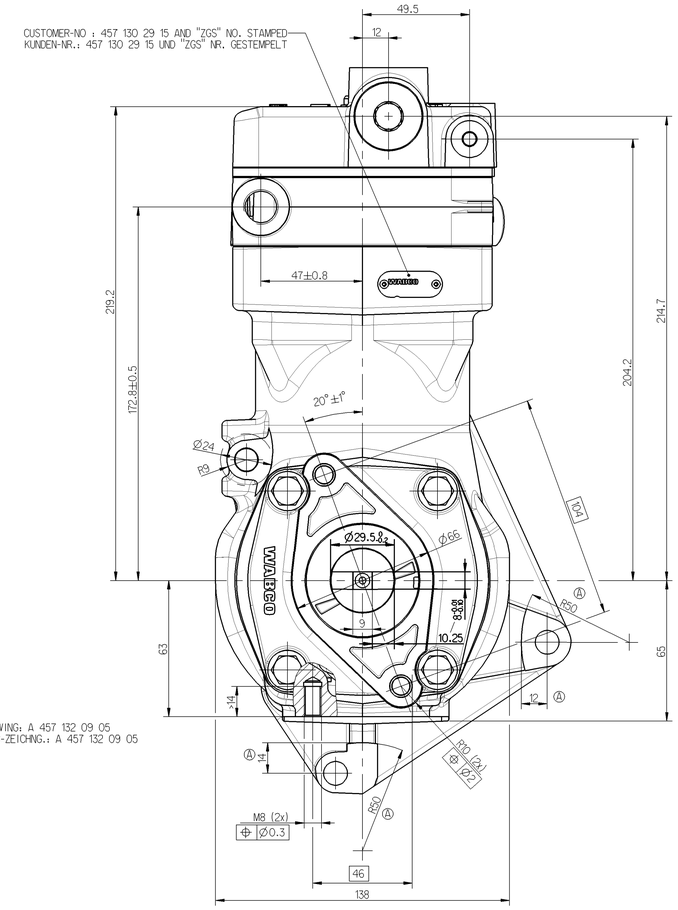

WORKING MEDIUM / BETRIEBSMEDIUM : AIR / LUFT

COOLANT / KUEHLMEDIUM : WATER WITH ANTIFREEZE / WASSER MIT FROSTSCHUTZ

BORE / BOHRUNG : Ø 85 mm

STROKE / HUB : 56 mm

SWEPT VOLUME / HUBRAUM : 636 cm^3

MAX. WORKING SPEED / MAX. BETRIEBSDREHZAHL : n_{max} = 3000 min^{-1}

OVERSPEED (TEMPORARILY < 4 Sec.) / UEBERDREHZAHL (KURZZEITIG < 4 Sek.) : n_{ue} = 1.3 x n_{max}

MAX. WORKING PRESSURE / MAX. BETRIEBSDRUCK : p_e = 12.5 bar

MAX. PRSSURE / HOECHSTDRUCK : p_e = 16 bar *

* MEASURING POINT : DISCHARGE PORT
MESSPUNKT : DRUCKANSCHLUSS

END PLAY OF CRANKSHAFT
AXIALSPIEL DER KURBELWELLE : 0.08...0.38 mm

LUBRICATION : LUBRICATION SUPPLIED FROM ENGINE
SCHMIERART : UMLAUFSCHMIERUNG MIT DRUCKOELANSCHLUSS

FREE FROM ASBESTOS
ASBESTFREI

(...) AUXILIARY DIMENSION
HILFSMASS

PORTS PROTECTED
ANSCHLUESSE GESCHUETZT

MAX. PERMISSIBLE TILT DURING CONTINUOUS WORKING
MAX. ZULAESSIGE NEIGUNG IM DAUERBETRIEB :

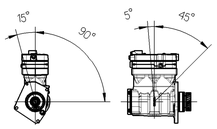

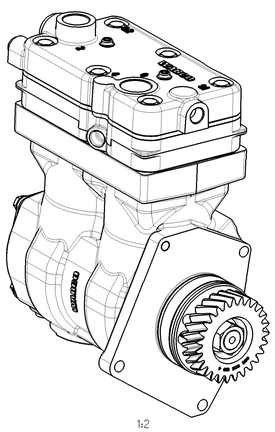

1:2

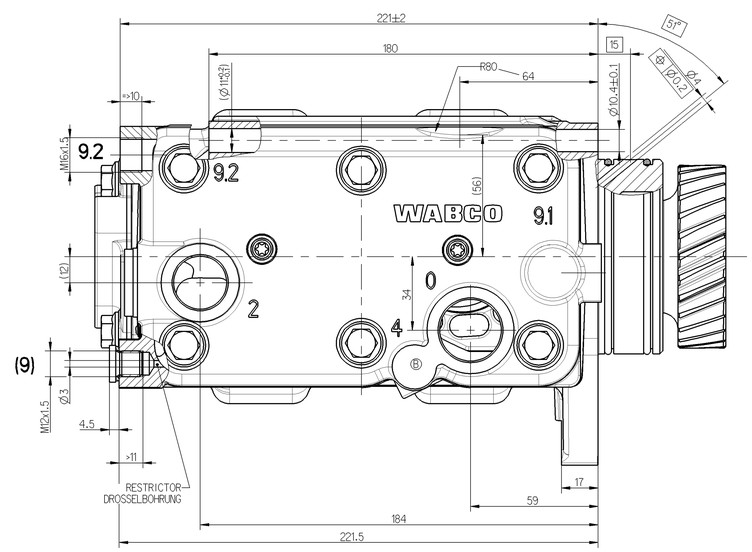

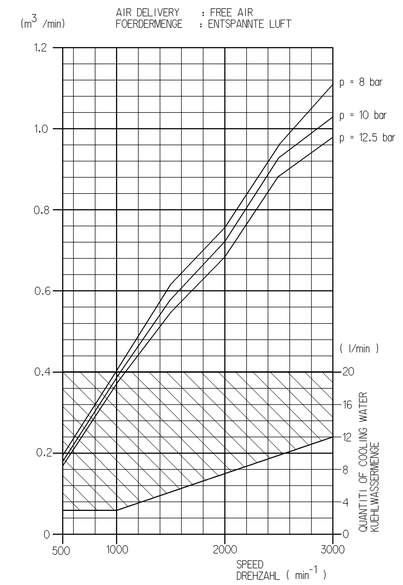

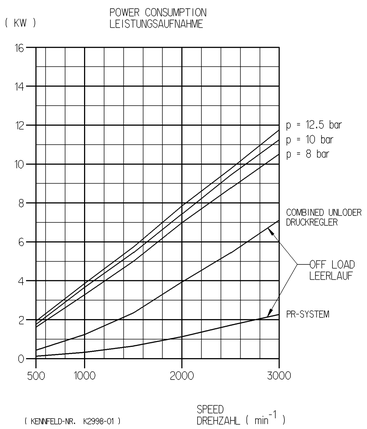

0 = INLET PORT / SAUGANSCHLUSS M : < 120 Nm

2 = DISCHARGE PORT / DRUCKANSCHLUSS M : < 100 Nm

8.1 = OIL SUPPLY / DRUCKOELANSCHLUSS

8.2 = OIL DRAIN / OELRUECKLAUF

9.1 / 9.2 = COOLANT CONNECTION / KUEHLMITTELANSCHLUSS

9.1 ⇄ 9.2 DIRECTIONS OF FLOW / DURCHSTROEMRICHTUNGEN

9.1/9.2 ..... M =< 35 Nm

(9) = VENTING PORT / ENTLUEFTUNGSANSCHLUSS M : < 25 Nm

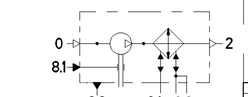

INVALID REPLACED BY: 912 510 102 0 Code:053 of 07.09.26

114651	1d	2007-10-01	
DCN-No.	Rev.	Date	
State of Revision			

General Specification: JED-334-0
Further Technical Data: 911 553 200 0
Doc. Code: 535 Sheet: 1/5 To 5/5
General Tolerances JED-261

Class 1)	Range of Nominal Dimensions (a. mm) ≤ 50	> 50 ≤ 180	> 180 ≤ 400	> 400	∡
Fine	0.5	1.0	1.5	2.0	
Medium X	1.0	2.0	3.0	4.0	±3°
Coarse	2.0	3.5	5.0	6.5	

Tapped Holes acc. JED-152
1) Tolerance Class Applied Crossmarked

Copyright WABCO *
Date | Signature
Drawn 2004-02-04 BRUNS
Checked 2004-02-04 HOELZEL
Engineer Bruns

WABCO

TWIN CYLINDER COMPRESSOR
ZWEIZYLINDER KOMPRESSOR
COMPRESSEUR BICYLINDRIQUE
COMPRESSORE BICILINDRICO

Material No. 911 553 200 0
WABCO id. No.: 9195210000
Doc. Code 605 | Language en/de/fr/it | Sheet 1/1
Mass 19.7 kg | Scale 1:1 1:2 | Size A 0 | Title 515
Function Code | CAD System Pro/E | Prod. Type 0 2 X | Replacement for
100mm

This document remains the property of WABCO. It must not be reproduced or made available to third parties without written consent. Diese Unterlage ist Eigentum der WABCO. Ohne schriftliche Zustimmung darf sie weder vervielfältigt noch Dritten zugänglich gemacht werden. Ce document est la propriété de WABCO. Il ne doit ni être reproduit ni être mis à la disposition de tiers sans son accord écrit. Questo documento è proprietà della WABCO. Non può essere riprodotto o messo a disposizione di terzi senza il nostro consenso scritto. Este documento es propiedad de WABCO. No puede ser reproducido ni puesto a disposición de terceros sin nuestro consentimiento escrito. Dit document is eigendom van WABCO. Het mag zonder schriftelijke toestemming van WABCO niet worden gekopieerd of ter beschikking worden gesteld aan derden. Dokument jest własnością firmy WABCO. Bez pisemnej zgody firmy WABCO nie wolno go powielać ani udostępniać osobom trzecim. Dokument je majetek WABCO. Bez pisemného souhlasu WABCO nesmí být kopírován ani zpřístupněn třetím osobám. Dokument je lastnina WABCO. Brez pisnega soglasja WABCO ga ni dovoljeno kopirati ali dajati na razpolago tretjim osebam. Dokument WABCO. Bez pisanog pristanka WABCO-a ne smije se kopirati niti dati na raspolaganje trećim osobama. Dokument WABCO. Fără acordul scris al WABCO nu este permis copierea sau punerea la dispoziție a terților. Document WABCO. Fără acordul scris al WABCO nu este permis copierea sau punerea la dispoziție a terților. Document WABCO. Bez pisanog pristanka WABCO-a ne smije se kopirati niti dati na raspolaganje trećim osobama