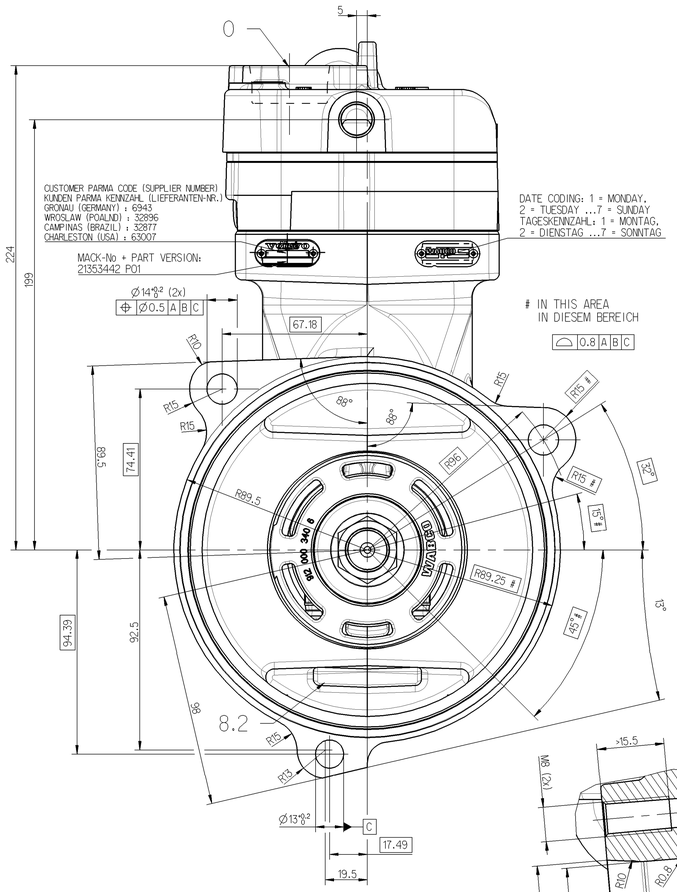

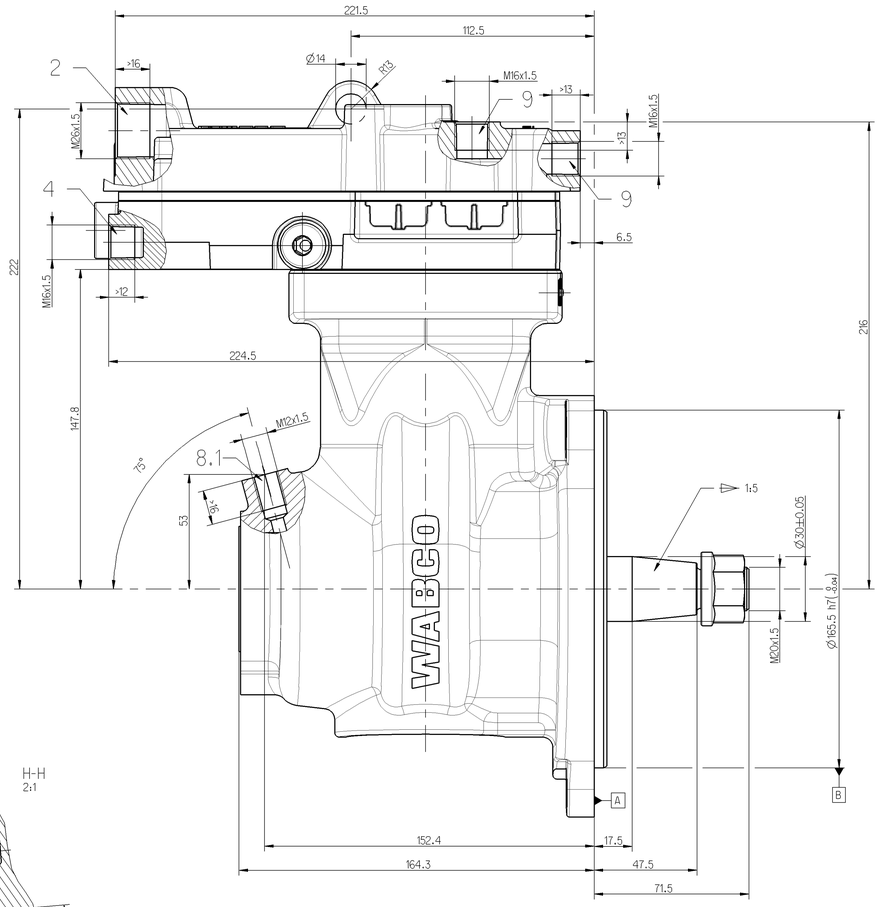

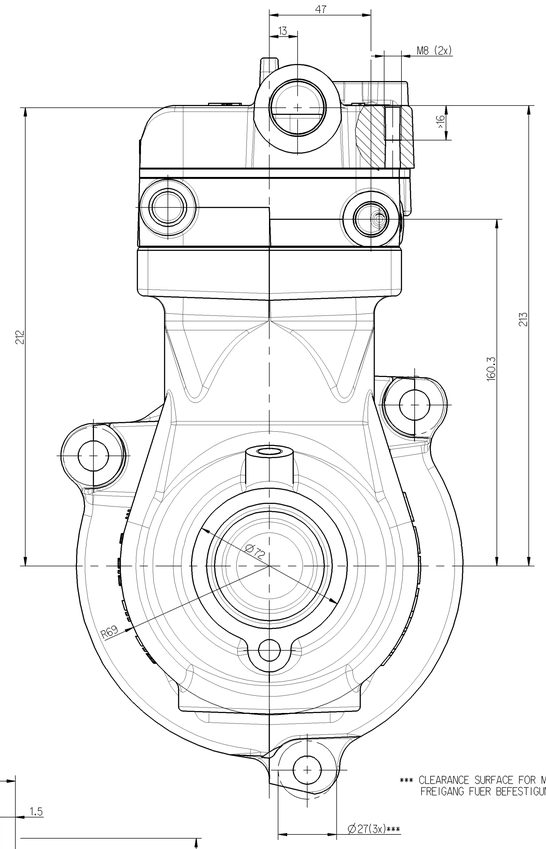

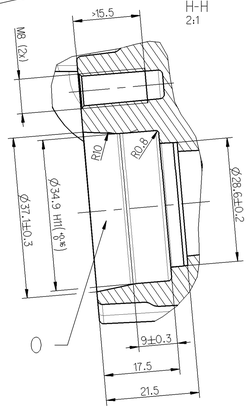

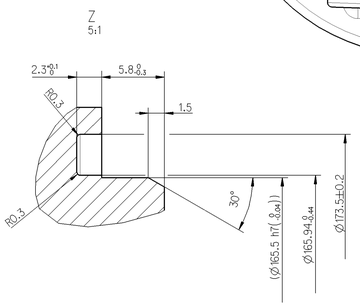

WORKING MEDIUM BETRIEBSMEDIUM :	AIR LUFT
COOLANT KUEHLMEDIUM :	WATER WITH ANTIFREEZE WASSER MIT FROSTSCHUTZ
BORE BOHRUNG :	Ø 85 mm
STROKE HUB :	56mm
SWEPT VOLUME HUBRAUM :	318 cm^3
MAX. WORKING SPEED MAX. BETRIEBSDREHZAHL :	n_{max} = 3000 min^{-1}
OVERSPEED (TEMPORARILY < 4 Sec.) UEBERDREHZAHL (KURZZEITIG < 4 Sek.) :	n_{ue} = 1.3 x n_{max}
MAX. WORKING PRESSURE MAX. BETRIEBSDRUCK :	p_e = 14 bar *
MAX. PRSSURE HOECHSTDRUCK :	p_e = 16 bar *

* MEASURING POINT : DISCHARGE PORT
MESSPUNKT : DRUCKANSCHLUSS

MAX. PERMISSIBLE PRESSURE PORT TEMPERATURE IN SERVICE
MAX. ZULAESSIGE DRUCKSTUTZENTEMPERATUR WAEHREND DES FAHRBETRIEBES : 220 °C

LUBRICATION : LUBRICATION SUPPLIED FROM ENGINE
SCHMIERART : UMLAUFSCHMIERUNG MIT DRUCKOELANSCHLUSS

AXIAL CLEARANCE OF CRANKSHAFT :
AXIALSPIEL DER KURBELWELLE : 0.1 ... 0.4 mm

PORTS PROTECTED
ANSCHLUESSE GESCHUETZT

CRANKCASE: SURFACE PROTECTION
KURBELGEHAEUSE: OBERFLAECHENSCHUTZ JED-069M1

FREE FROM ASBESTOS
ASBESTFREI

MAX. PERMISSIBLE TILT DURING CONTINUOUS WORKING
MAX. ZULAESSIGE NEIGUNG IM DAUERBETRIEB

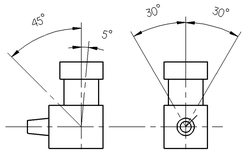

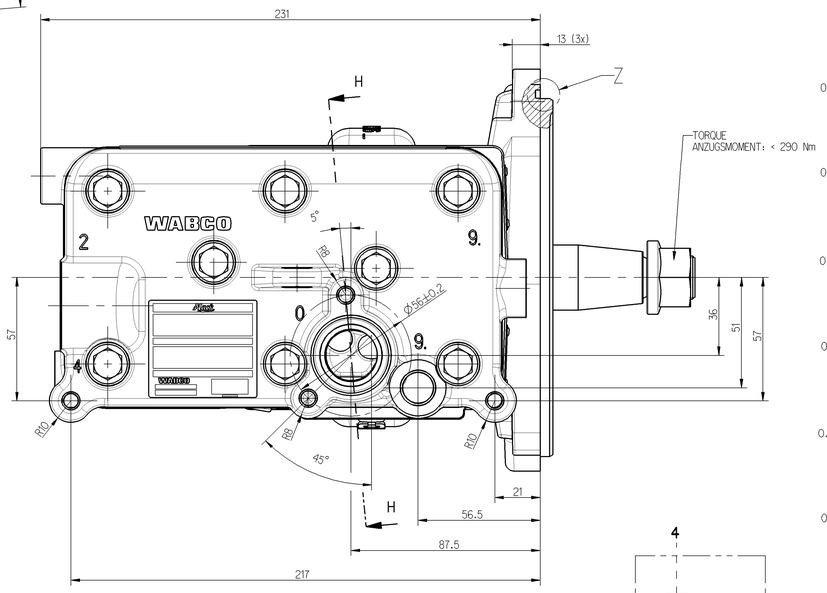

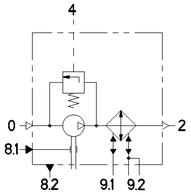

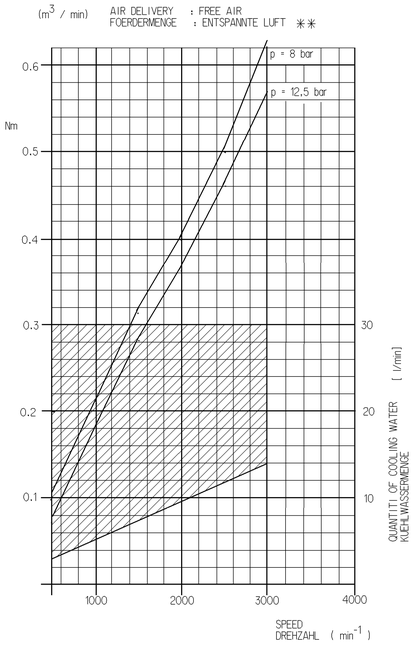

** DIAGRAM FOR NATURALLY ASPIRATED COMPRESSOR ONLY
DIAGRAMM NUR FUER NICHTAUFGELADENEN KOMPRESSOR

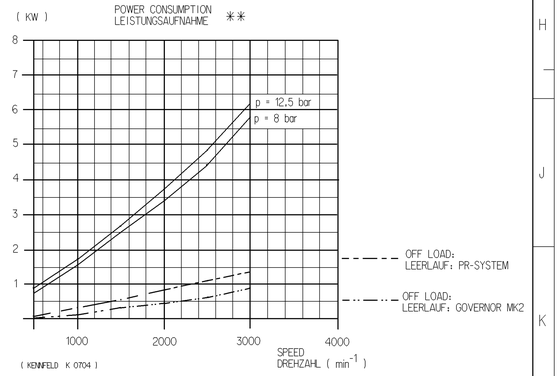

COMPRESSOR WITH OPTIMIZED PISTON
KOMPRESSOR MIT OPTIMIERTEN KOLBEN

0 = INLET PORT
SAUGANSCHLUSS

2 = DISCHARGE PORT
DRUCKANSCHLUSS M : < 100 Nm

4 = GOVERNOR PORT
STEUERANSCHLUSS M : < 25 Nm

8.1 = OIL SUPPLY
DRUCKOELANSCHLUSS M : < 25 Nm

8.2 = OIL DRAIN
OELRUECKLAUF

9 = COOLANT CONNECTION
KUEHLMITTELANSCHLUSS M : < 35 Nm

General Specification: JED-334-0							
Further Technical Data: 912 112 001 0							
Doc. Code: 035		Sheet: 1		Up: 7			
General Tolerances JED-261							
Class 1)	Range of Nominal Dimensions (in mm)						
	≤ 50	> 50 ≤ 80	> 80 ≤ 400	> 400			
Fine	0.5	1.0	1.5	2.0			
Medium	1.0	2.0	3.0	4.0	±3°		
Coarse	2.0	3.5	5.0	6.5			
Tapped Holes acc. JED-152							
1) Tolerance Class Applied Crossmarked							

Copyright WABCO®

Date	Signature
Drawn 2009-03-11	Grosskopf
Checked 2009-04-20	Stumberg
Author Grosskopf	
Mass 16,154 kg	Scale 1:1
Size A 0	CAD System Pro/E

WABCO
SINGLE CYLINDER COMPRESSOR
EINZYLINDER KOMPRESSOR

912 142 001 0

Date of first issue: 2009-04-20		
Doc.Code	Language	Sheet
005	DE	1/1

ECN No.	Revision	Techn. Resp.	Replacement for
-	-	5000	912 142 000 0

100mm