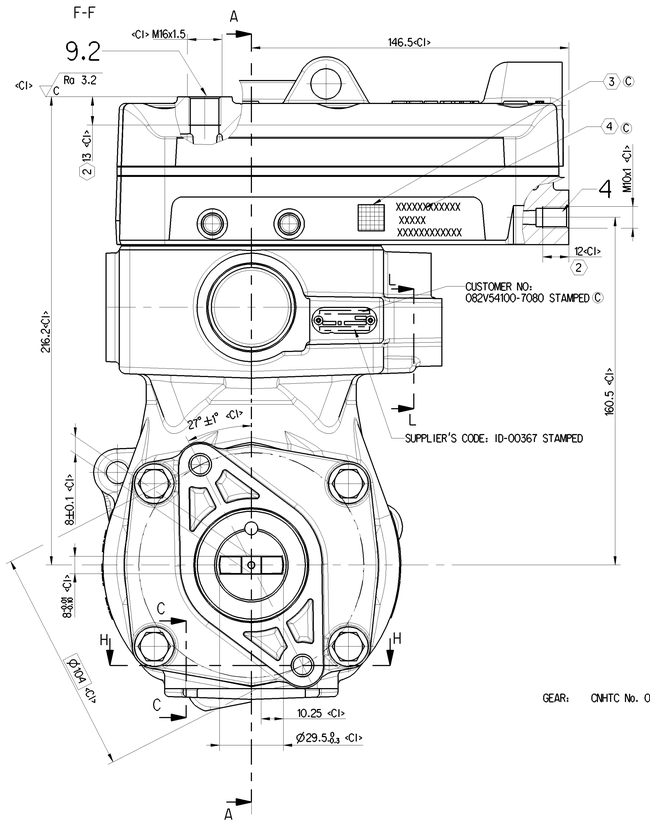

C TORQUE: 100 ±10 Nm

ROTATION ANGLE FROM: 90^{+10}_{-5}°

THE GEAR IS LOCKED FROM ROTATION AT THE OUTER DIAMETER

THE CRANKSHAFT IS LOCKED FROM ROTATION AT THE HUB FOR THE AUXILIARIES. (APPROX. 130 Nm).

WORKING MEDIUM :	AIR
COOLANT :	WATER WITH ANTIFREEZE
WITH WATER-COOLING REQUIRED QUANTITY COOLING WATER:	1
BORE :	Ø 85 mm
STROKE :	56 mm
SWEPT VOLUME :	318 cm^3
MAX. WORKING SPEED :	n_{max} = 3000 min^{-1}
OVERSPEED (MAX. 4 SEC) :	n_{ue} = 1.3 x n_{max}
MAX. WORKING PRESSURE :	p_e = 12.5 bar
MAX. PRESSURE AT DISCHARGE PORT :	p_e = 14 bar
MAX. PRESSURE AT DISCHARGE PORT : (TEMPORARILY: ∠= 4 sec)	p_e = 16 bar
END PLAY OF CRANKSHAFT	0.1 ... 0.4 mm

LUBRICATION SUPPLIED FROM ENGINE
REFER TO PRODUCT SPECIFICATION 912 160 005 0

FREE FROM ASBESTOS

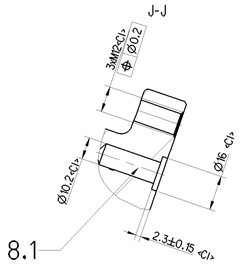

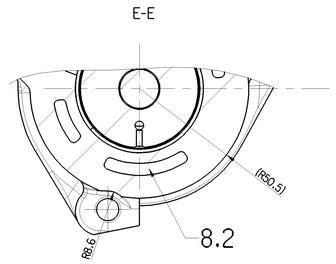

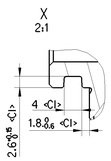

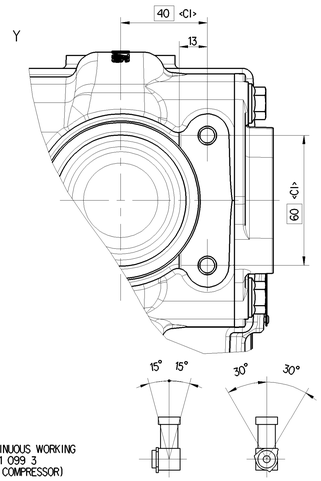

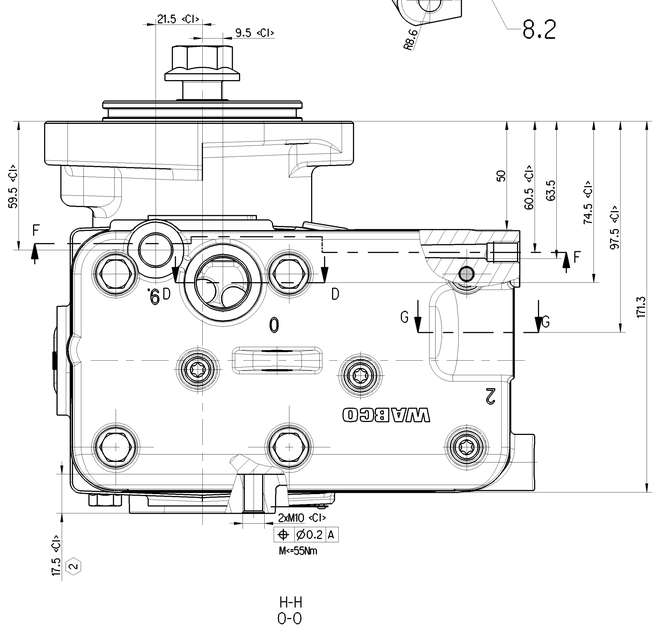

MAX. PERMISSIBLE TILT DURING CONTINUOUS WORKING
REFER TO WABCO DOCUMENT 826 001 099 3
(INSTALLATION AND MAINTENANCE OF COMPRESSOR)

2 MAX THREAD ENGAGEMENT

0	SUCTION PORT	M <= 100 Nm
2	DISCHARGE PORT	M <= 100 Nm
4	GOVERNOR PORT	M <=25Nm
8.1	OIL SUPPLY	
8.2	OIL DRAIN	
9.1/9.2	COOLANT CONNECTION	M <= 35 Nm

(...) AUXILIARY DIMENSION

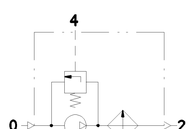

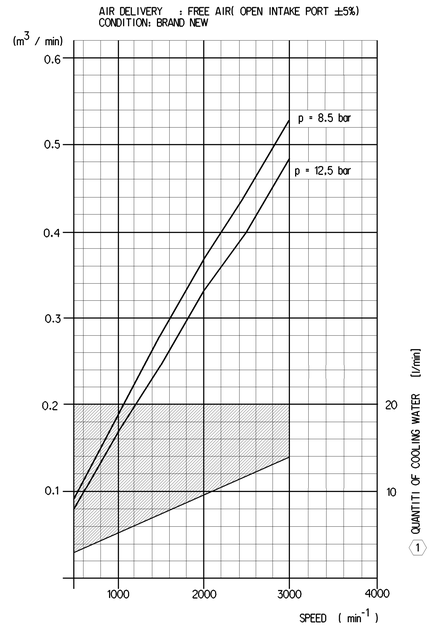

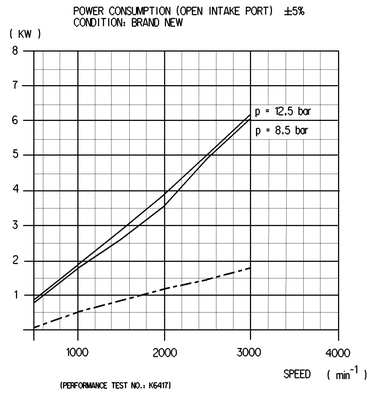

C 3 DATA MATRIX CODE:
SIZE: MIN.10X10/MAX.18X18
MATERIAL CODE(9 CHARACTERS):200033678
LABELING BIT(1 CHARACTERS): 2
BATCH NUMBER(12CHARACTERS):XXXXXXXXXXXX
5 6 7

C 4 CUSTOMER NUMBER:082V54100-7080
SUPPLIER CODE: 00367
BATCH NUMBER:XXXXXXXXXXXX
5 6 7

5 (4 CHARACTERS)YEAR MONTH

6 (6 CHARACTERS)PRODUCTION SEQUENCE

7 00 (BACKUP)

General Specification: JED-334-1 , Size 150 14405 LP																			
Further Technical Data: 912160005O																			
Doc. Code: 035										Sheet: 1 To 9									
General Tolerances JED-261																			
		Range of Nominal Dimensions (in mm)																	
		≥	0	>	50	>	180												
Class	1)	≤	50	≤	180	≤	400	>	400										
Fine		0.5		1.0		1.5		2.0											
Medium	X	1.0		2.0		3.0		4.0		±3°									
Coarse		2.0		3.5		5.0		6.5											
Tapped Holes acc. JED-152																			
1) Tolerance Class Applied Crosmarked																			

Copyright WABCO®

Date	Signature	
Drawn 2019-07-22	Wang	
Checked 2019-07-23	Yuan	
Coord Yuan		

WABCO

SINGLE CYLINDER COMPRESSOR

Mass 15.584 kg	Scale 1:1	Material No. 912 160 005 0		Doc.Code 005	Language EN	Sheet 1/1
Size A 0	JED System CREO	ECN No. 502035	Revision 5x C	Techn. Resp. 5000		Replacement for

Date of first issue: 2016-10-28

100mm

Tale Documento la riproduzione o la diffusione, tutto o parte, non autorizzata, è proibita e può costituire reato. Questo documento, ed eventuali copie da lui tratte, non possono essere consegnate a terzi o comunque messi a loro disposizione, senza il nostro consenso scritto. Qui indicate caratteristiche tecniche sono solo a titolo informativo e non costituiscono offerta. Qualsiasi ordine sarà accettato solo sulla base delle condizioni generali di vendita in vigore al momento della stipulazione del contratto. Non si permette consegna a terzi o comunque porre documento, o diffonderlo o comunque rendere copia o tratto in qualsiasi forma, tutto o parte, senza il nostro consenso scritto. Qualsiasi violazione comporta obbligo di risarcimento danni. Questo documento è proprietà esclusiva della WABCO. Questo documento contiene informazioni proprietarie