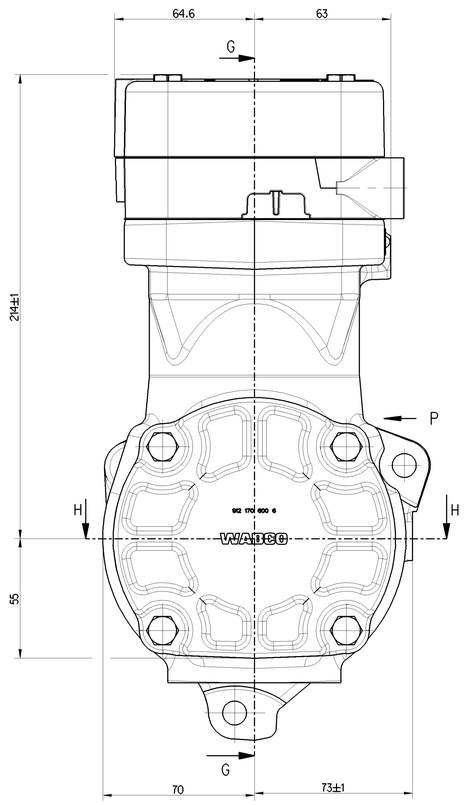

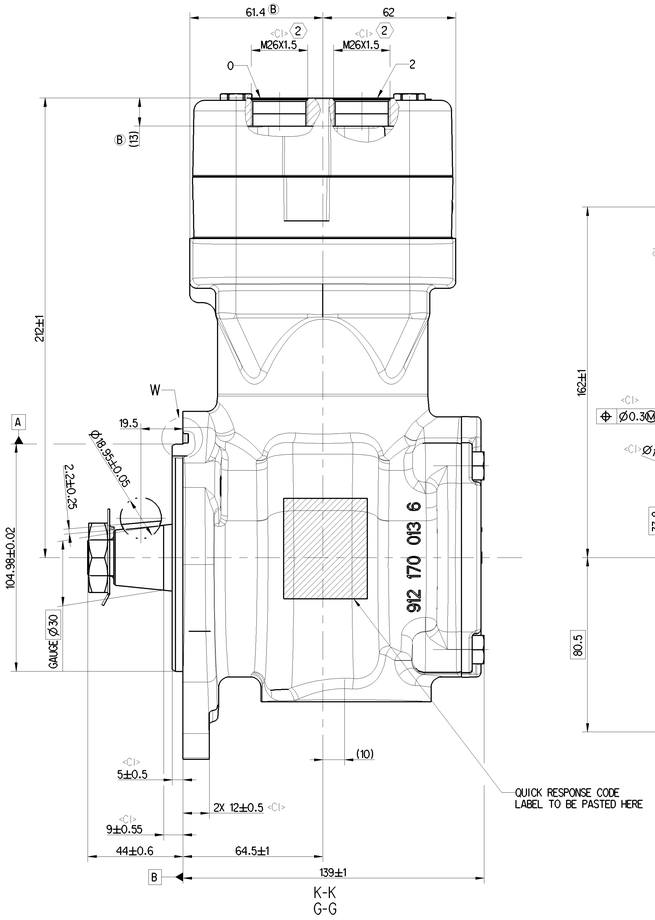

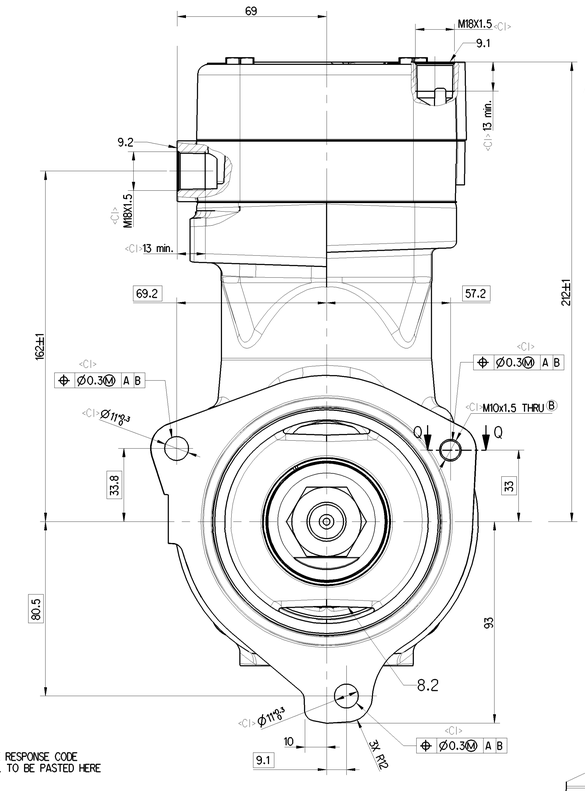

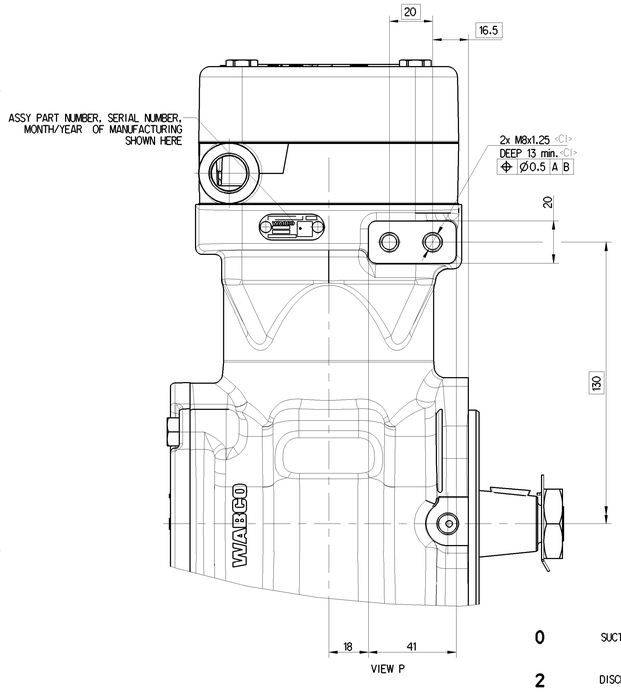

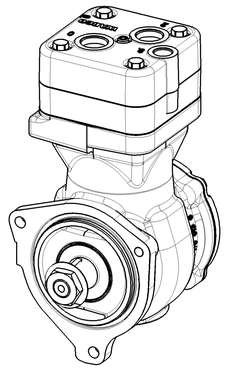

0	SUCTION PORT	M =< 60±7 Nm
2	DISCHARGE PORT	M =< 60±7 Nm
8.1	OIL SUPPLY	M =< 16±2 Nm
8.2	OIL DRAIN	
9.1/9.2	COOLANT CONNECTION	M =< 36±4 Nm

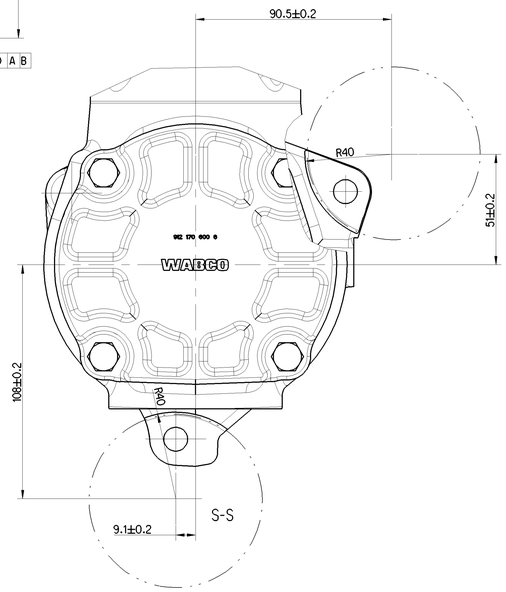

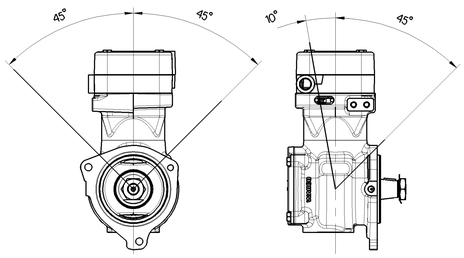

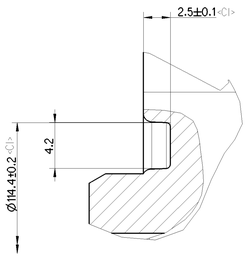

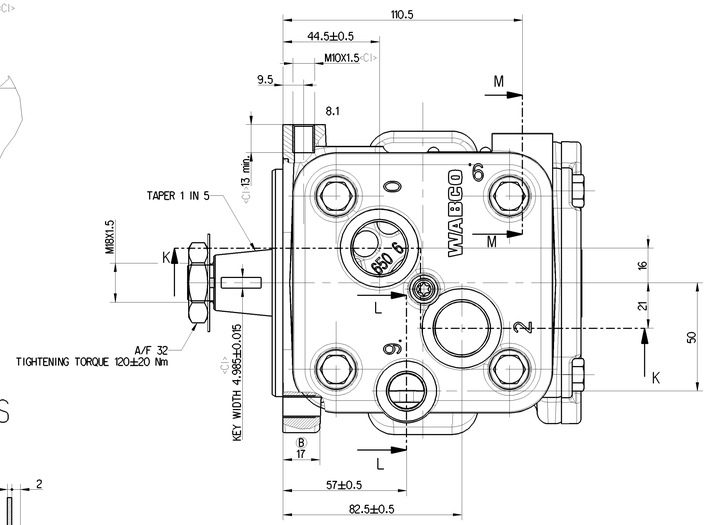

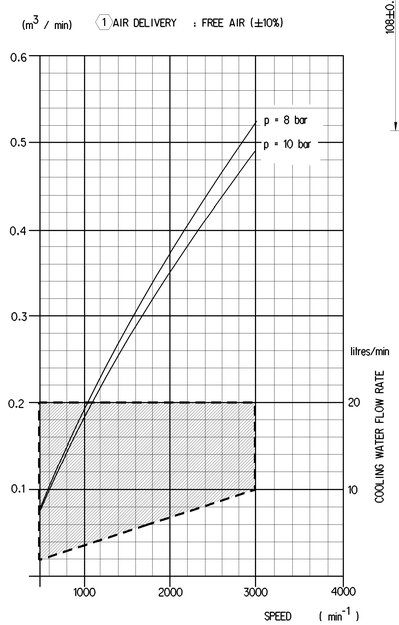

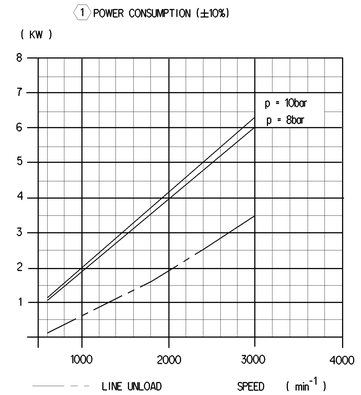

WORKING MEDIUM	AIR
COOLANT	WATER WITH ANTIFREEZE
BORE	Ø 85 mm
STROKE	56 mm
SWEPT VOLUME	318 cm^3
MAX. WORKING SPEED	n_{max} = 3000 min^{-1}
OVERSPEED (MAX. 4 SEC)	n_{ue} = 1.3 x n_{max}
MAX. WORKING PRESSURE	p_e = 12.5 bar
MAX. PRESSURE	p_e = 16 bar
END PLAY OF CRANKSHAFT	0.1 ... 0.4
LUBRICATION SUPPLIED FROM ENGINE	
FREE FROM ASBESTOS	
PORTS PROTECTED	

1 DIAGRAM FOR NATURALLY ASPIRATED COMPRESSOR ONLY

B 2 THREAD TO SUIT THE CUSTOMER ADAPTER OF 16 mm THREAD LENGTH

(...) AUXILIARY DIMENSION

LOCK WASHER DETAILS

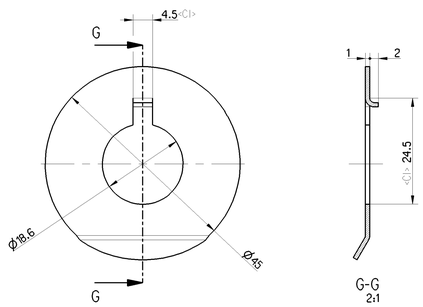

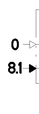

General Specification: JED-354-1							Copyright WABCO®	WABCO
Further Technical Data: 912 170 003 0							Date / Signature	SINGLE CYLINDER COMPRESSOR
Doc. Code: 035				Sheet: 1 To: 7			2021-08-25 Ranjith K (Drawn)	
General Tolerances JED-261							2021-08-26 Karthikeyan B (Checked)	
Range of Nominal Dimensions (in mm)							Karthikeyan B (Appr.)	
Class 1)		≤ 50	> 50 ≤ 180	> 180 ≤ 400	> 400		Mass / Scale: 12.214 kg / 1:1 (5:1)	Material No.: 912 170 003 0
Fine		0.5	1.0	1.5	2.0		Size: A 0	CAD System: CREO
Medium	X	1.0	2.0	3.0	4.0	±3°	Tapped Holes acc. JED-152	
Coarse		2.0	3.5	5.0	6.5		1) Tolerance Class Applied Crossmarked	

Doc. Code	Language	Sheet
005	EN	1/1

CD-No.	Revision	Techn. Resp.	Replacement for
507199	6 B	5000	-

Tale documento la riproduzione ed ogni altro mezzo, non può essere comunicato a terzi o utilizzato per scopi diversi da quelli per i quali è stato fornito. Ogni violazione comporta quanto previsto dalla legge a carico di chi ne abusa. Tale documento è stato redatto secondo le norme WABCO. Qualsiasi modifica apportata senza autorizzazione WABCO, rende nulla la presente.
Ausführungen dieses Dokumentes dürfen weder vervielfältigt noch Dritten zugänglich gemacht werden. Jeder Verstoß verpflichtet zum Schadensersatz. Es ist entsprechend den WABCO Normen erstellt. Jede ohne Genehmigung von WABCO vorgenommene Änderung macht diese Zeichnung ungültig.
This document is to be kept in confidence. Offenders will be held liable for damages. Drawing to be made according to WABCO standards. Any alteration made without WABCO approval will invalidate this document.
Questo documento non può essere copiato o reso noto a terzi o usato per altri scopi da quelli per i quali è stato fornito. Ogni violazione comporta quanto previsto dalla legge a carico di chi ne abusa. Tale documento è stato redatto secondo le norme WABCO. Qualsiasi modifica apportata senza autorizzazione WABCO, rende nulla la presente.
Este documento no puede ser copiado o ser puesto a terceros o usado para otros propósitos que los para los que se ha suministrado. Cualquier violación conlleva el pago de daños. Este documento ha sido redactado de acuerdo con las normas WABCO. Cualquier modificación realizada sin autorización de WABCO anula el presente documento.
Este documento não pode ser copiado ou ser posto a terceiros ou usado para outros propósitos que os para os quais foi fornecido. Qualquer violação implica o pagamento de indemnização. Este documento foi redactado de acordo com as normas WABCO. Qualquer alteração feita sem autorização da WABCO torna este documento nulo.