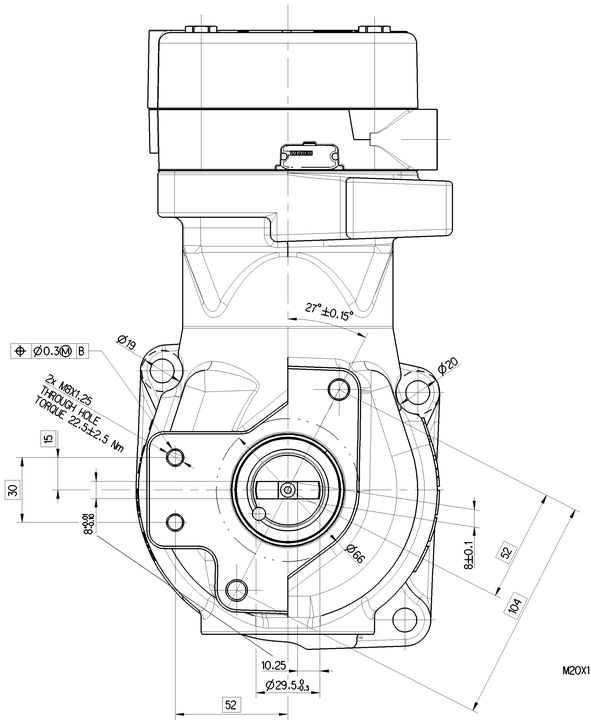

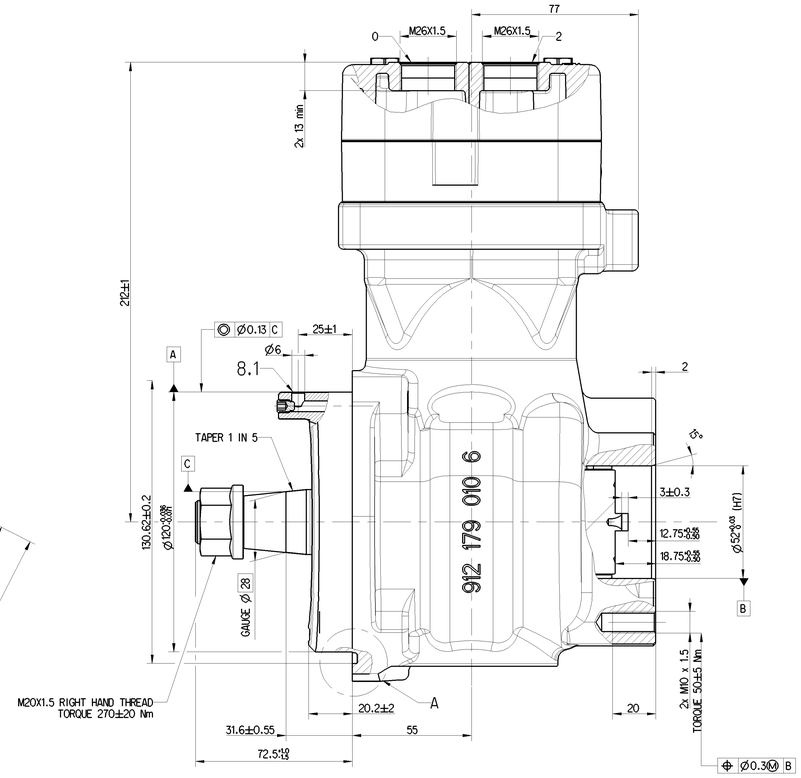

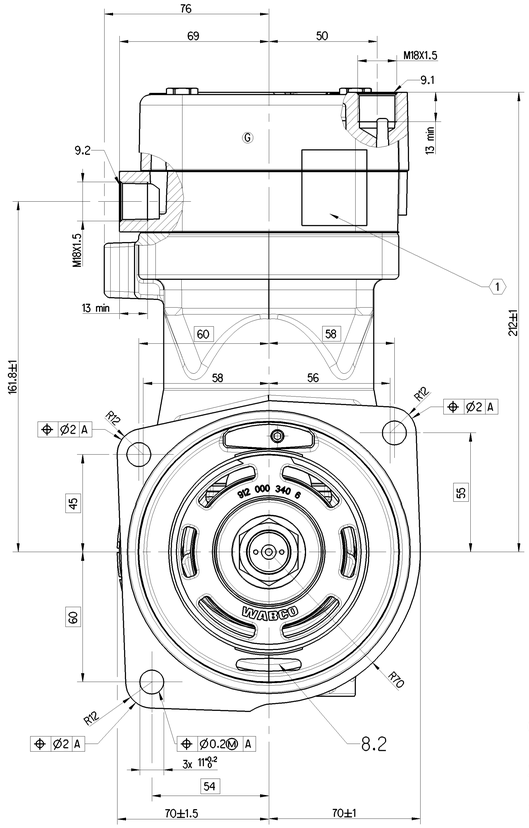

WORKING MEDIUM :		AIR
COOLANT :		WATER WITH ANTIFREEZE
BORE :		Ø 85 mm
STROKE :		56 mm
SWEPT VOLUME :		318 cm^3
MAX. WORKING SPEED :		n_{max} = 3000 min^{-1}
OVERSPEED (MAX. 4 SEC) :		n_{ue} = 1.3 x n_{max}
MAX. WORKING PRESSURE :		p_e = 12.5 bar
MAX. PRESSURE :		p_e = 16 bar
END PLAY OF CRANKSHAFT		0.08 ... 0.40 mm

LUBRICATION SUPPLIED FROM ENGINE

FREE FROM ASBESTOS

PORTS PROTECTED

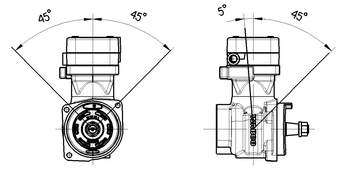

0	SUCTION PORT	M =< 60±7 Nm
2	DISCHARGE PORT	M =< 60±7 Nm
8.1	OIL SUPPLY	
8.2	OIL DRAIN	
9.1/9.2	COOLANT CONNECTION	M =< 36±4 Nm

**** DIAGRAM FOR NATURALLY ASPIRATED COMPRESSOR ONLY

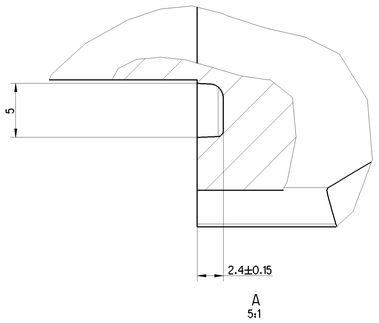

A
5:1

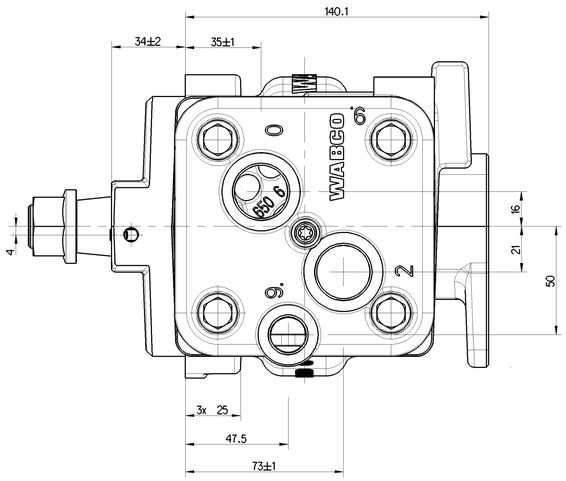

(1) QR CODE LABEL DETAILS (G)

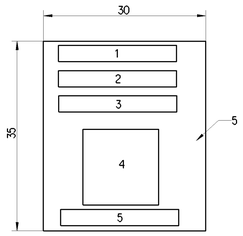

NR.	FIELD	SAMPLE DATA
1	PART IDENTIFICATION CODE	XXX
2	CUSTOMER PART No.	7716AAP00020N
3	VENDOR CODE	DS165B
4	QR CODE	REFER TABLE 1
5	QR CODE CONTENT	QR CODE CONTENT
6	REMAINING AREA	-

(G)

TABLE 1 : CONTENT OF QR CODE

NR.	FIELD	SAMPLE DATA
1	PART IDENTIFICATION CODE	XXX
2	CUSTOMER PART No.	7716AAP00020N
3	VENDOR CODE	DS165B
4	MANUFACTURING DATE	XXXXXX
5	MANUFACTURING SHIFT	XX
6	SERIAL No.	XXXX

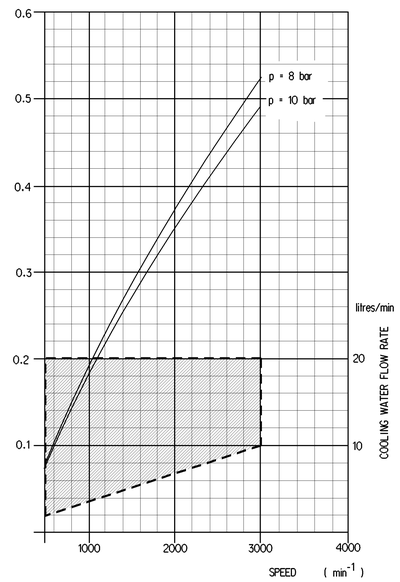

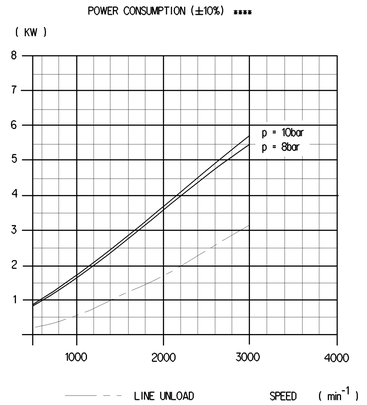

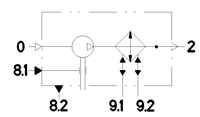

General Specification: JED-334-0								Copyright WABCO®	WABCO
Further Technical Data: Product Specification								Date / Signature	SINGLE CYLINDER COMPRESSOR
Doc. Code: 035				Sheet: 1 To 6				Drawn: 2021-07-02 Ranjith K	
General Tolerances JED-261								Checked: 2021-09-07 Karthikeyan B	
	Range of Nominal Dimensions (in mm)							Expert: Karthikeyan B	
Class 1)	> 0 ≤ 50	> 50 ≤ 180	> 180 ≤ 400	> 400				Mass / Scale: 12.806 kg / 1:1 (5:1)	Material No.: 912 179 000 0
Fine	0.5	1.0	1.5	2.0				Doc. Code / Language / Sheet: 005 / EN / 1/1	Date of first issue: 2013-09-24
Medium	1.0	2.0	3.0	4.0	±3°			Size / Cat. System: A 0 / CRE0	ECN No.: 507199 / Revision: 4 G / Techn. Repr.: 5000
Coarse	2.0	3.5	5.0	6.5					Replacement for: -
Tapped Holes acc.: JED-752									
1) Tolerance Class Applied Crossmarked									

Tous Commentaires ou remarques à ce dessin, toute modification ou complémentaire de ces notes ont lieu/fins, voir ... Copyright WABCO. Ce document, ainsi que les informations qui y figurent, ne peuvent être utilisés à d'autres fins que celles pour lesquelles ils ont été remis. Ils ne doivent pas être rendus accessibles à des tiers ou publiés sans l'accord préalable de WABCO. Ce document ne doit pas être copié ou reproduit, en tout ou en partie, sans l'autorisation écrite de WABCO. Ce document est la propriété de WABCO.