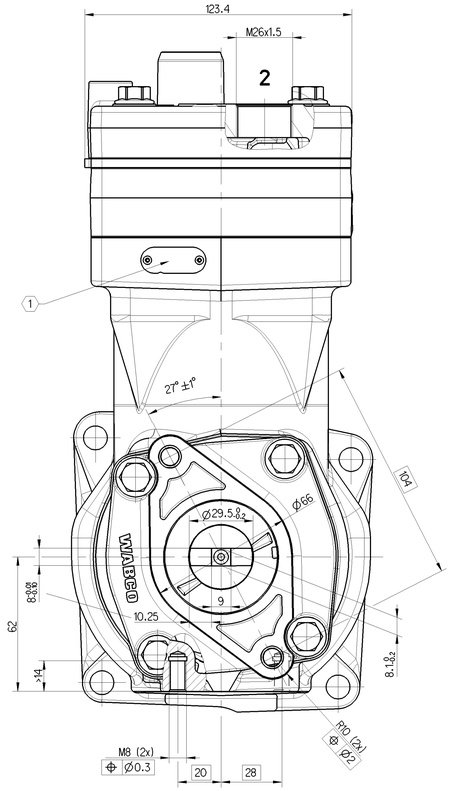

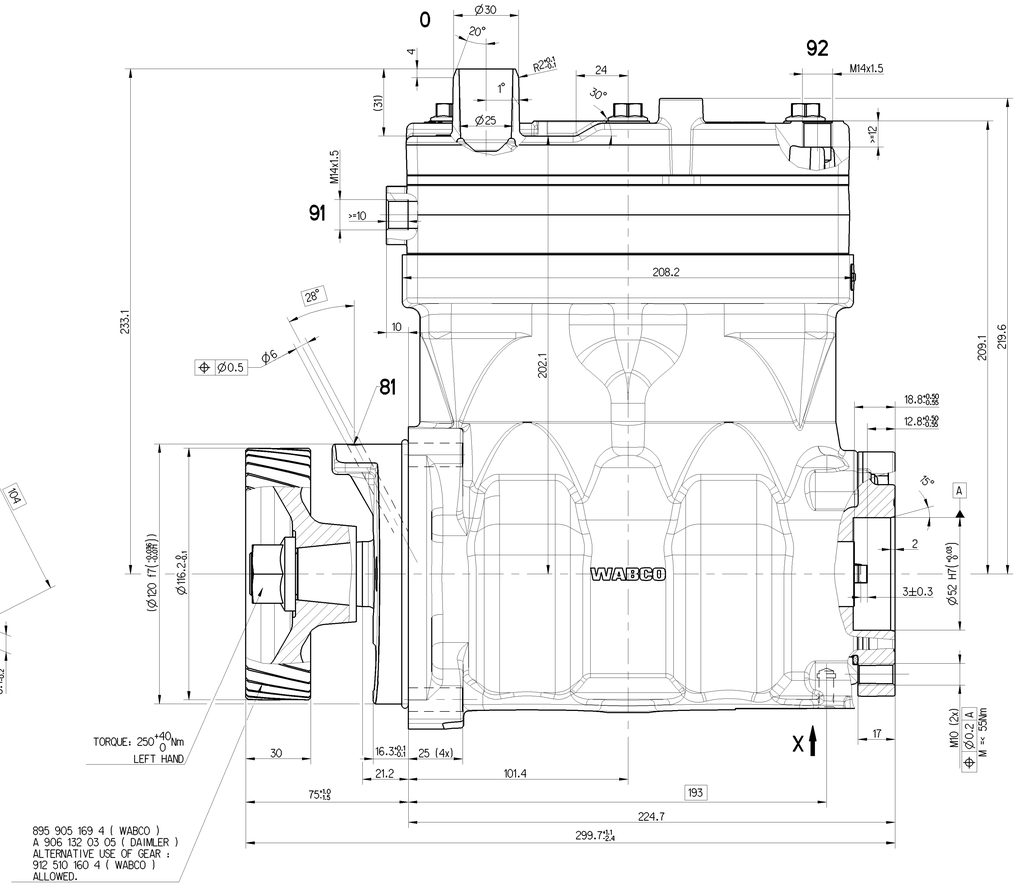

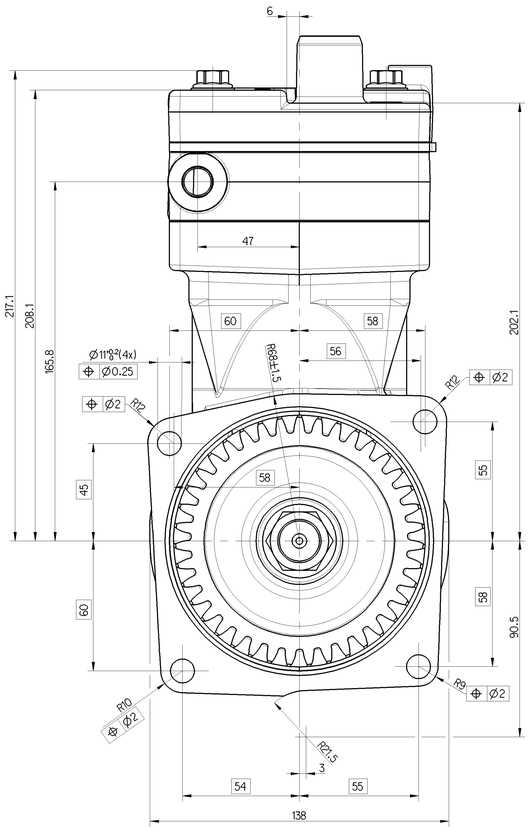

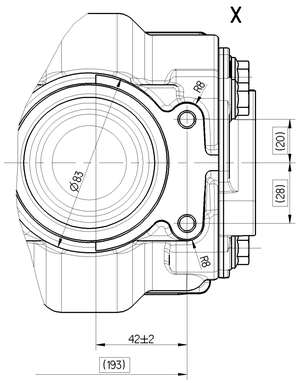

WORKING MEDIUM	AIR
COOLANT	WATER WITH ANTIFREEZE
BORE	Ø 85 mm
STROKE	56 mm
SWEPT VOLUME	636 cm^3
MAX. WORKING SPEED	n_{max} = 3000 min^{-1}
OVERSPEED (TEMPORARILY < 4 SEC.)	n_{ue} = 1.3 x n_{max}
MAX. WORKING PRESSURE	p_e = 12.5 bar
MAX. PRESSURE	p_e = 16 bar ②
END PLAY OF CRANKSHAFT	0.08 ... 0.38 mm
FREE FROM ASBESTOS	
PORTS PROTECTED	
LUBRICATION SUPPLIED FROM ENGINE	

② MEASURING POINT AT DISCHARGE PORT

MAX. PERMISSIBLE TILT DURING CONTINUOUS WORKING

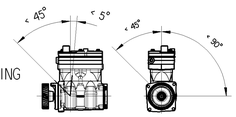

0	INLET PORT	
2	DISCHARGE PORT	M <= 100 Nm
8.1	OIL SUPPLY	
8.2	OIL DRAIN	
9.1 9.2	COOLANAT CONNECTIONS	M <= 35 Nm

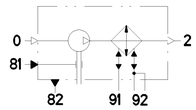

9.1 ⇄ 9.2 DIRECTIONS OF FLOW

O-RING (Ø118±1 x Ø3±0.1)
897 772 857 4 (WABCO/JED-313 = (ACM)/SHORE A 70±5)
(DAIMLER / DBL 6038.20 = ELASTOMER/SHORE A 70±5)

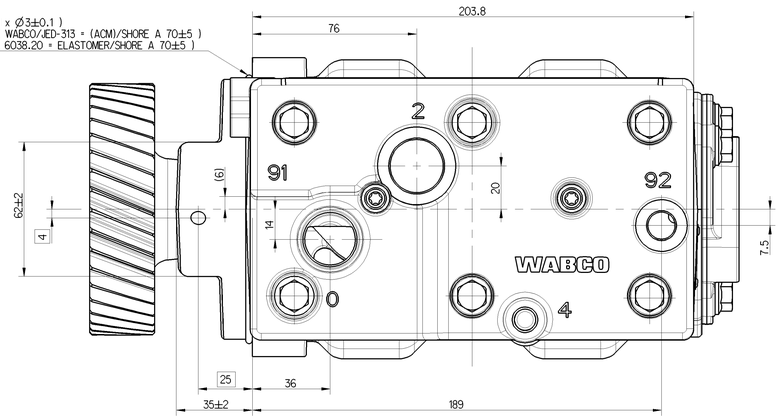

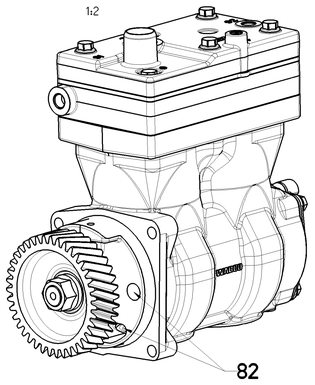

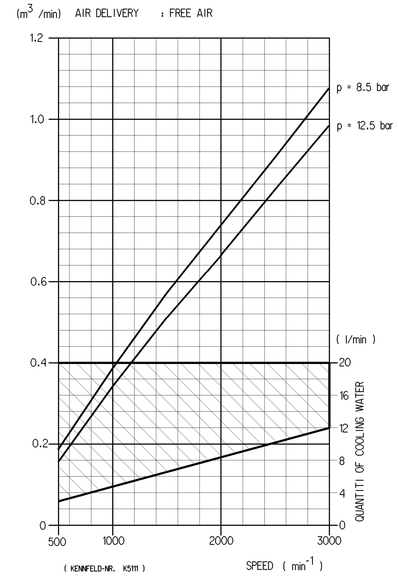

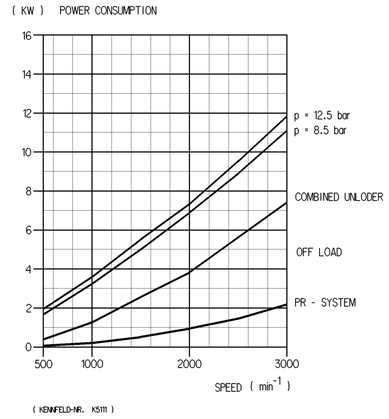

(...) AUXILIARY DIMENSION

① CUSTOMER'S LABEL

General Specification: JED-354-0 ; Size ISO 14405-1 E																							
Further Technical Data: 912 510 003 0																							
Doc. Code: 035																							
General Tolerances JED-261																							
		Range of Nominal Dimensions (in mm)																					
Class	1)	≤ 50	> 50 ≤ 180	> 180 ≤ 400	> 400																		
Fine		0.5	1.0	1.5	2.0																		
Medium	X	1.0	2.0	3.0	4.0	±3°																	
Coarse		2.0	3.5	5.0	6.5																		
Tapped Holes acc. JED-152																							
1) Tolerance Class Applied Crossmarked																							

Copyright WABCO®

Date	Signature	
Drawn 2016-12-02	Trokojlo	
Checked 2016-12-02	Skobobzan	
Expert Planski		
Mass 18.974 kg	Scale 1:1	
Size A 0	CAD System CREO	

WABCO

TWIN CYLINDER COMPRESSOR

Material No.: 912 510 003 A

Date of first issue: 2016-12-02

Doc.Code	Language	Sheet
005	EN	1/1

ECN-No.	Revision	Tndn. Resp.	Replacement for
-	-	2009	-

100mm

Tato informace nebo jakákoliv jiná informace, kterou jste obdrželi od společnosti WABCO, je vlastnictvím WABCO a nesmí být bez souhlasu WABCO kopírována, zveřejněna nebo jinak zpřístupněna jiným osobám. Tento výkres nebo jakákoliv jiná informace, kterou jste obdrželi od WABCO, je vlastnictvím WABCO a nesmí být bez souhlasu WABCO kopírován, zveřejněn nebo jinak zpřístupněn jiným osobám. Tento výkres nebo jakákoliv jiná informace, kterou jste obdrželi od WABCO, je vlastnictvím WABCO a nesmí být bez souhlasu WABCO kopírován, zveřejněn nebo jinak zpřístupněn jiným osobám.

Dieses Dokument oder jegliche andere Information, die Sie von WABCO erhalten haben, ist Eigentum von WABCO und darf ohne Zustimmung von WABCO weder kopiert, veröffentlicht noch anderen zugänglich gemacht werden. Dieses Dokument oder jegliche andere Information, die Sie von WABCO erhalten haben, ist Eigentum von WABCO und darf ohne Zustimmung von WABCO weder kopiert, veröffentlicht noch anderen zugänglich gemacht werden. This document or any other information you received from WABCO is property of WABCO and may not be copied or published or made available to other parties without WABCO's consent.