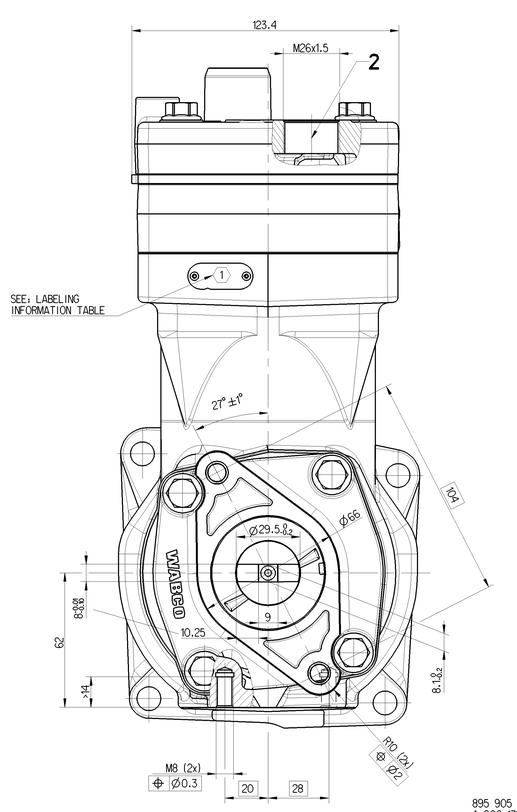

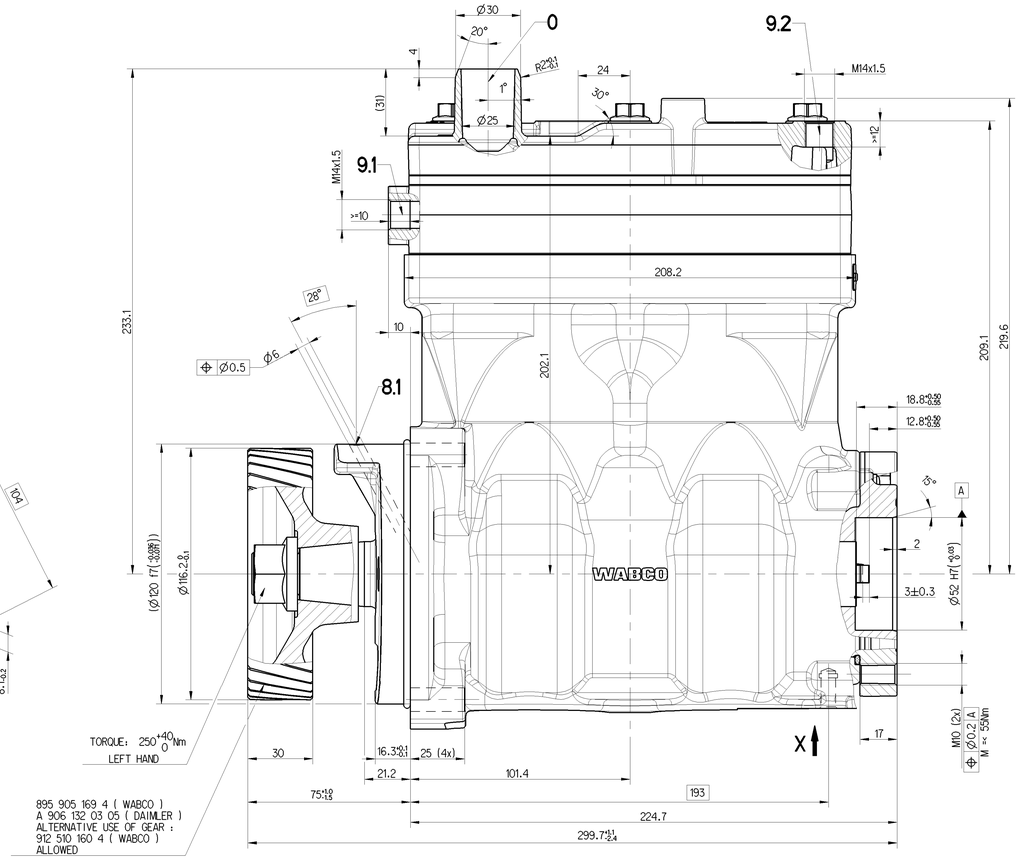

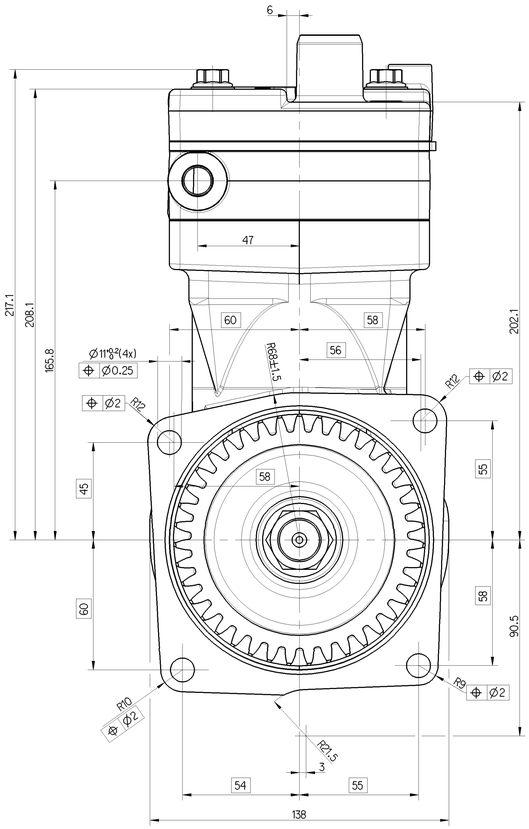

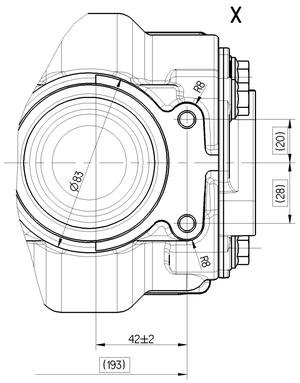

WORKING MEDIUM	AIR
COOLANT	WATER WITH ANTIFREEZE
BORE	Ø 85 mm
STROKE	56 mm
SWEPT VOLUME	636 cm^3
MAX. WORKING SPEED	n_{max} = 3000 min^{-1}
OVERSPEED (TEMPORARILY < 4 Sec.)	n_{ue} = 1.3 x n_{max}
MAX. WORKING PRESSURE	p_e = 12.5 bar
MAX. PRSSURE	p_e = 16 bar (2)
END PLAY OF CRANKSHAFT	0.08...0.38 mm
LUBRICATION : LUBRICATION SUPPLIED FROM ENGINE	
FREE FROM ASBESTOS	
PORTS PROTECTED	
CRANKCASE: SURFACE PROTECTION JED-069M1 (OPTIONAL)	

(2) MEASURING POINT : DISCHARGE PORT

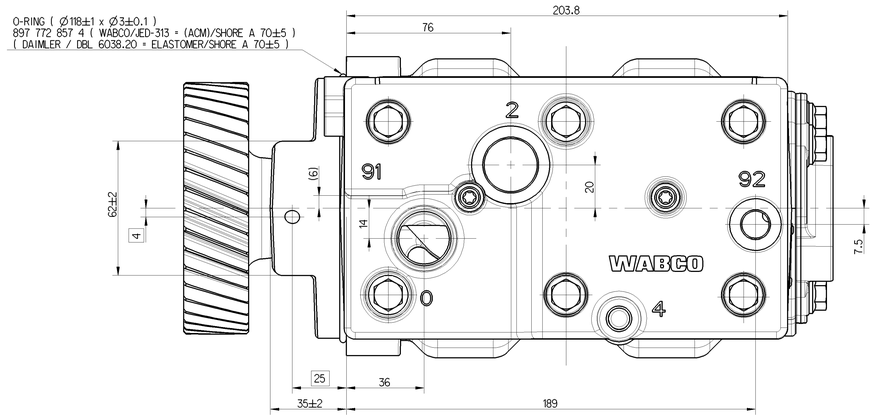

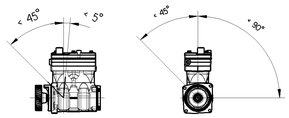

MAX. PERMISSIBLE TILT DURING CONTINUOUS WORKING

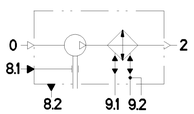

0	INLET PORT	
2	DISCHARGE PORT	M <= 100 Nm
8.1	OIL SUPPLY	
8.2	OIL DRAIN	
9.1 9.2	COOLANT CONNECTION	M <= 35 Nm

9.1 ⇄ 9.2 DIRECTIONS OF FLOW
DURCHSTROEMRICHTUNGEN

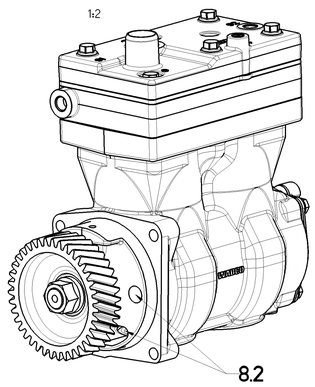

(...) AUXILIARY DIMENSION

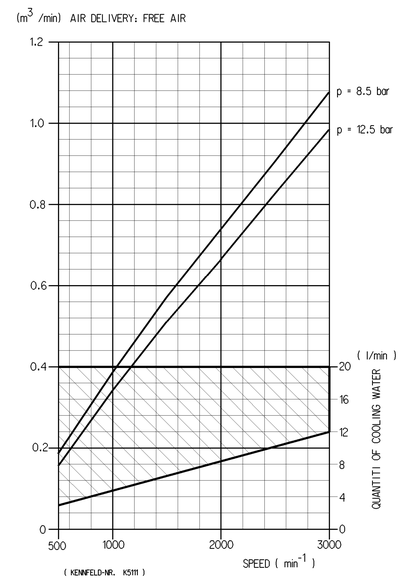

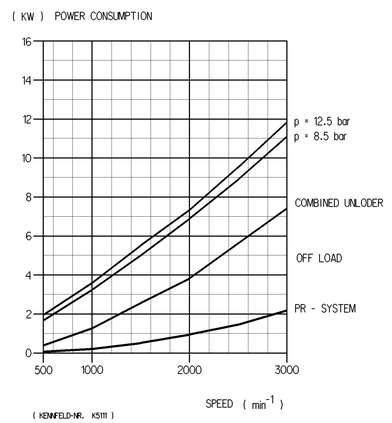

** ALSO VALID FOR PRI: 037. 003. 105. 008.

LABELING INFORMATION TABLE (SEE ALSO DOC.922)

PRODUCTION SITE	LABEL	LABEL ID NUMBER	LABEL LAYOUT
048 **	(1)	899 050 145 4	PRODUCTION DATE / WABCO ID NUMBER

General Specifications: JED-354-O , Size ISO 14405-1 E							
Further Technical Data: 912 510 003 0							
Doc. Code: 035			Sheet: 1/5 To 5/5				
General Tolerances JED-261							
		Range of Nominal Dimensions (± mm)					
Class 1)		≤ 50	> 50 ≤ 80	> 80 ≤ 400	> 400 ≤ 1000		
Fine		0.5	1.0	1.5	2.0		
Medium	X	1.0	2.0	3.0	4.0	±3°	
Coarse		2.0	3.5	5.0	6.5		
Tapped Holes acc. JED-152							
1) Tolerance Class Applied Crossmarked							

Copyright WABCO®

Date	Drawn	Signature
2017-03-06	Trokajlo	
2017-03-08	Checked Skibodzian	
Date Name TROKAILO		

Mass	Scale	Material No.	Date of first issue 2017-03-08
18.974 kg	1:1	912 510 003 R	Doc.Code 005 / Language EN / Sheet 1/1
Size A 0	CAD System CREO	ECN-No. - / Revision - / Techn. Repl. 2009	Replacement for -

WABCO

TWIN CYLINDER COMPRESSOR

100mm

Tale comunicato o riprodotto di questo documento, tale modifica o comunicazione da parte nostra non implica, nel contesto vigente, la rinuncia a qualsiasi diritto di proprietà intellettuale o industriale. Questo documento contiene informazioni proprietarie che non possono essere divulgate a terzi senza il consenso scritto della WABCO. Questo documento è stato preparato e viene da noi consegnato a Voi solo per informarVi sulla nostra attività. Non si assume alcuna responsabilità per eventuali errori o omissioni. Si ricorda che le specifiche, le descrizioni di prodotto e le condizioni di fornitura possono essere modificate senza preavviso. Le informazioni contenute in questo documento riguardano prodotti standard. Le applicazioni con condizioni di funzionamento speciali possono richiedere prodotti non standard. Per ordinare fa fede solo la conferma d'ordine scritta. Tutte le informazioni tecniche, le specifiche, le dimensioni, le caratteristiche e le prestazioni dei prodotti WABCO sono quelle vigenti al momento della stampa. Le informazioni contenute in questo documento riguardano prodotti standard. Le applicazioni con condizioni di funzionamento speciali possono richiedere prodotti non standard. Per ordinare fa fede solo la conferma d'ordine scritta.