WORKING MEDIUM :		AIR
BETRIEBSMEDIUM :		LUFT
COOLANT :		WATER WITH ANTIFREEZE
KÜHLMEDIUM :		WASSER MIT FROSTSCHUTZ
BORE :		∅ 85 mm
BOHRUNG :		
STROKE :		56 mm
HUB :		
SWEPT VOLUME :		636 cm³
HUBRAUM :		
MAX. WORKING SPEED :		nmax = 3000 min-1
MAX. BETRIEBSDREHZAHL :		
OVERSPEED (MAX. 4 SEC.) :		nue = 1.3 x nmax
UEBERDREHZAHL (MAX. 4 SEC.) :		
END PLAY OF CRANKSHAFT		0.1 ... 0.4 mm
AXIALSPIEL DER KURBELWELLE		
LUBRICATION SUPPLIED FROM ENGINE		
UMLAUFSCHMIERUNG MIT DRUCKÖLANSCHLUSS		
MAX. WORKING PRESSURE:		p= 14 bar **
MAX. BETRIEBSDRUCK:		
MAX. PRESSURE (TEMPORARILY MAX. 4 SEC.):		p= 16 bar **
MAX. DRUCK (ZEITWEISE MAX. 4 SEC.):		

** MEASURING POINT: DISCHARGE PORT
MESSPUNKT: DRUCKANSCHLUSS

MAX. PERMISSIBLE TILT DURING CONTINUOUS WORKING
MAX. ZULAESSIGE NEIGUNG IM DAUERBETRIEB

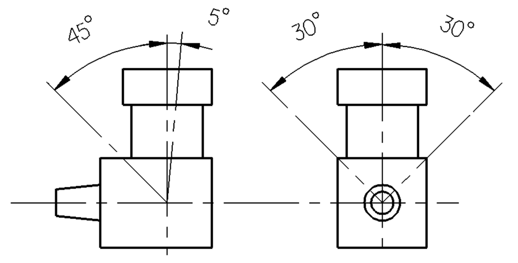

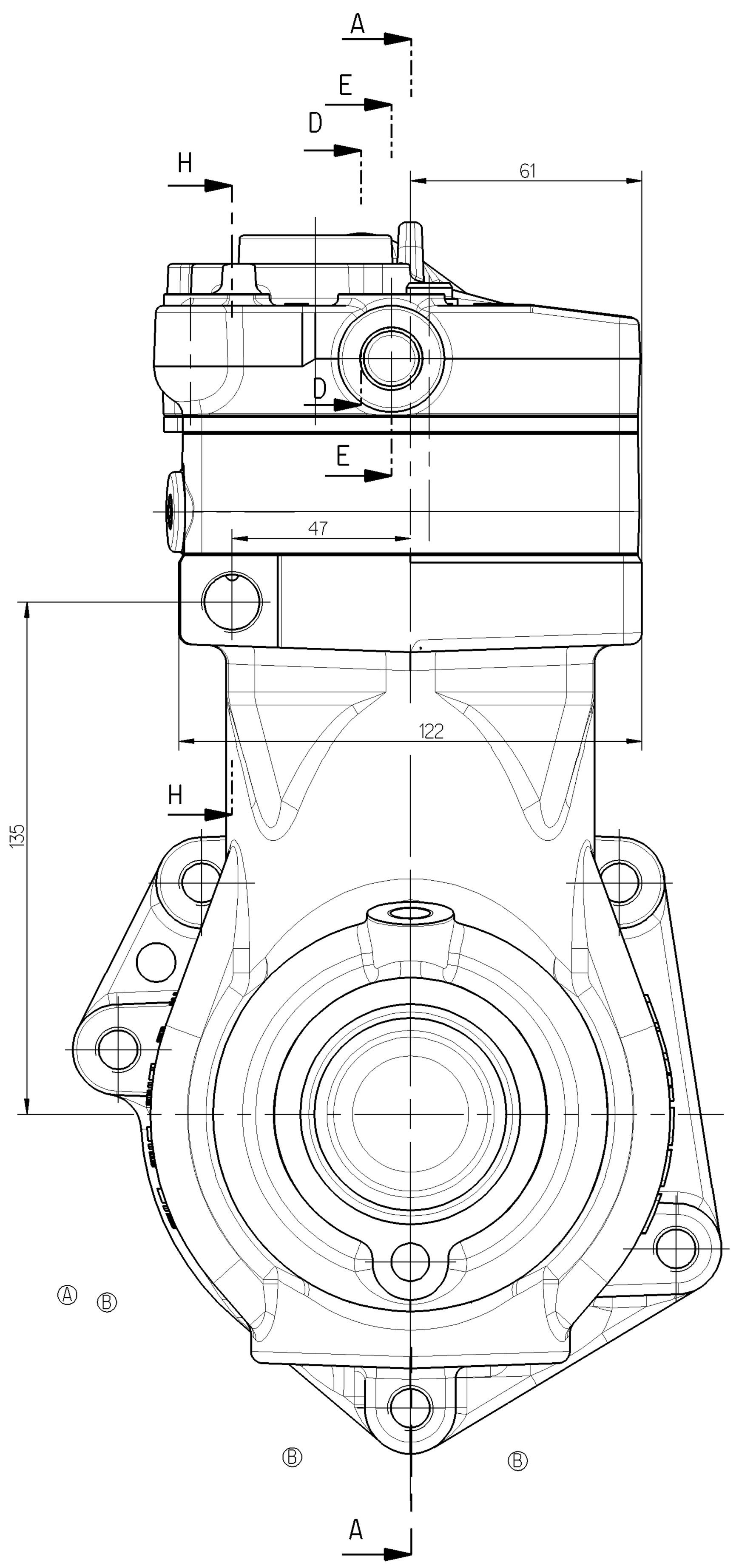

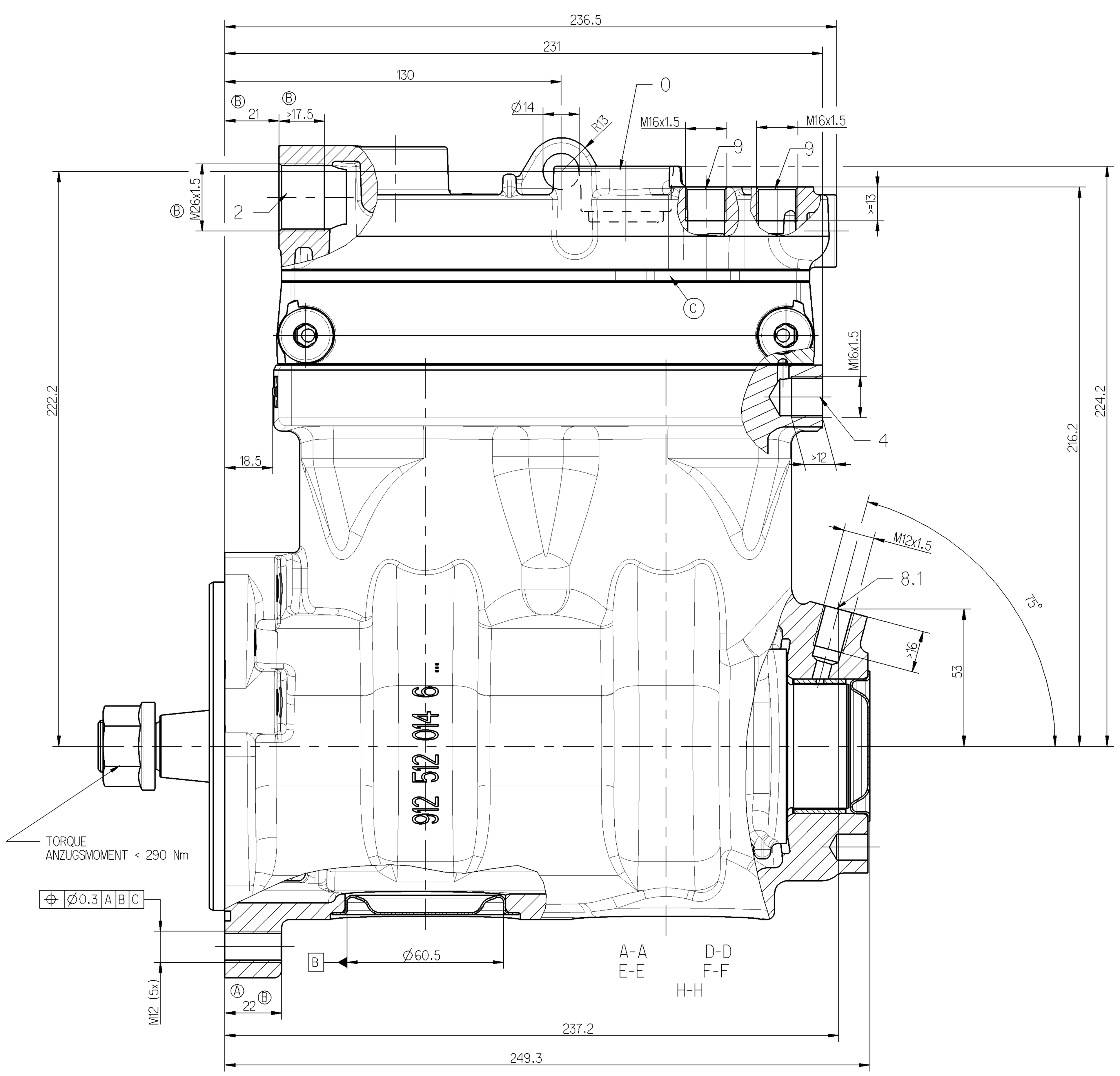

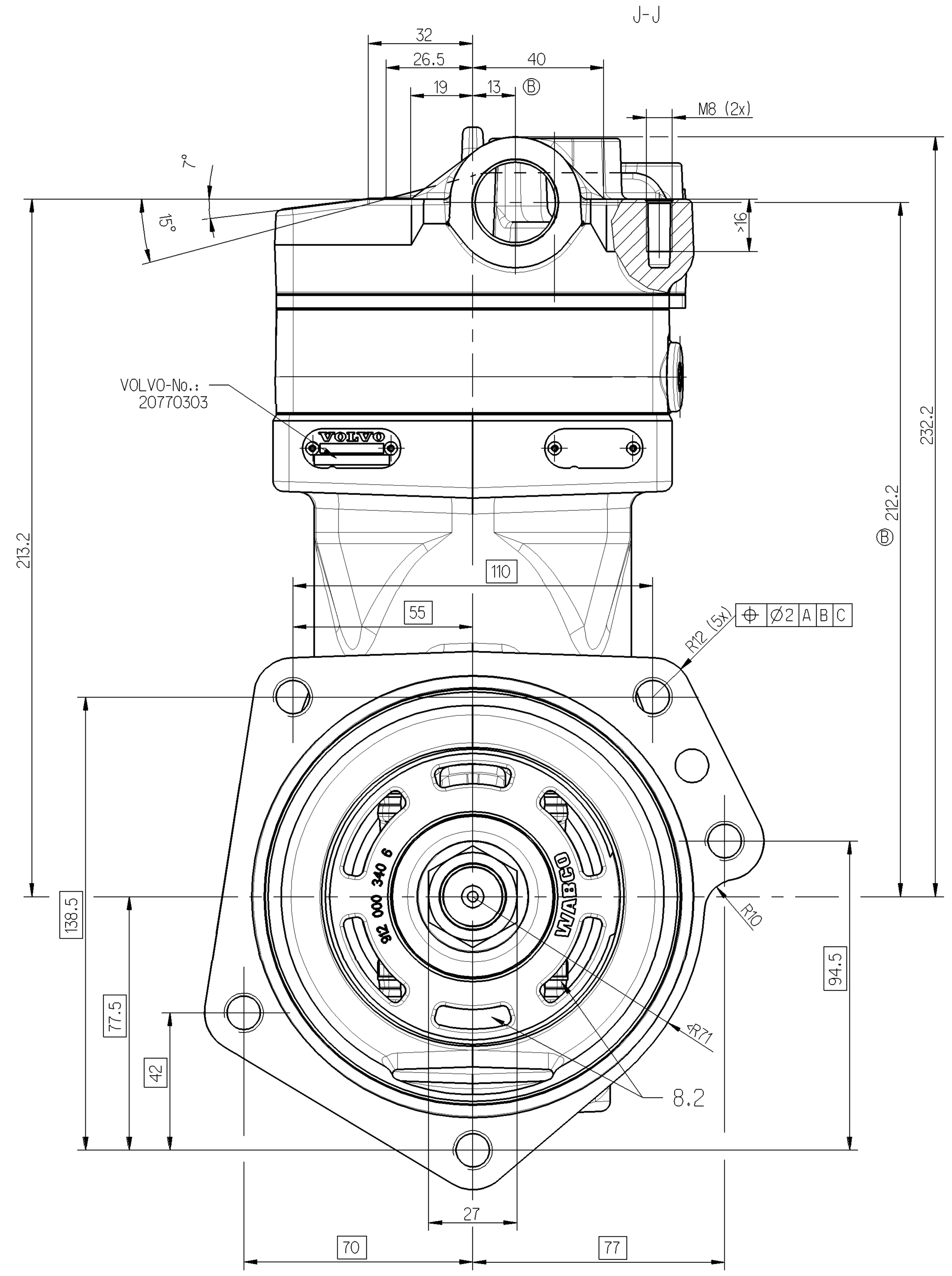

0	SUCTION PORT SAUGANSCHLUSS	
2	DISCHARGE PORT DRUCKANSCHLUSS	M <= 150 Nm
4	GOVERNOR PORT STEUERANSCHLUSS	M <= 25 Nm
8.1	OIL SUPPLY DRUCKÖLANSCHLUSS	M <= 25 Nm
8.2	OIL DRAIN ÖLRÜCKLAUF	
9	COOLANT CONNECTION KUEHLMITTELANSCHLUSS	M <= 35 Nm

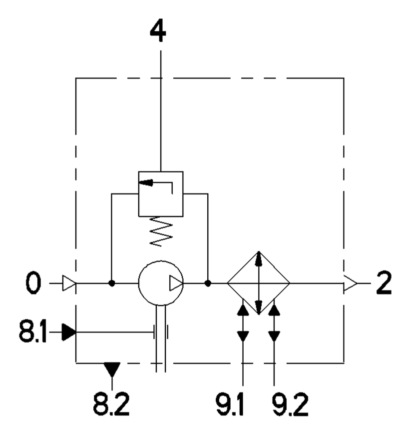

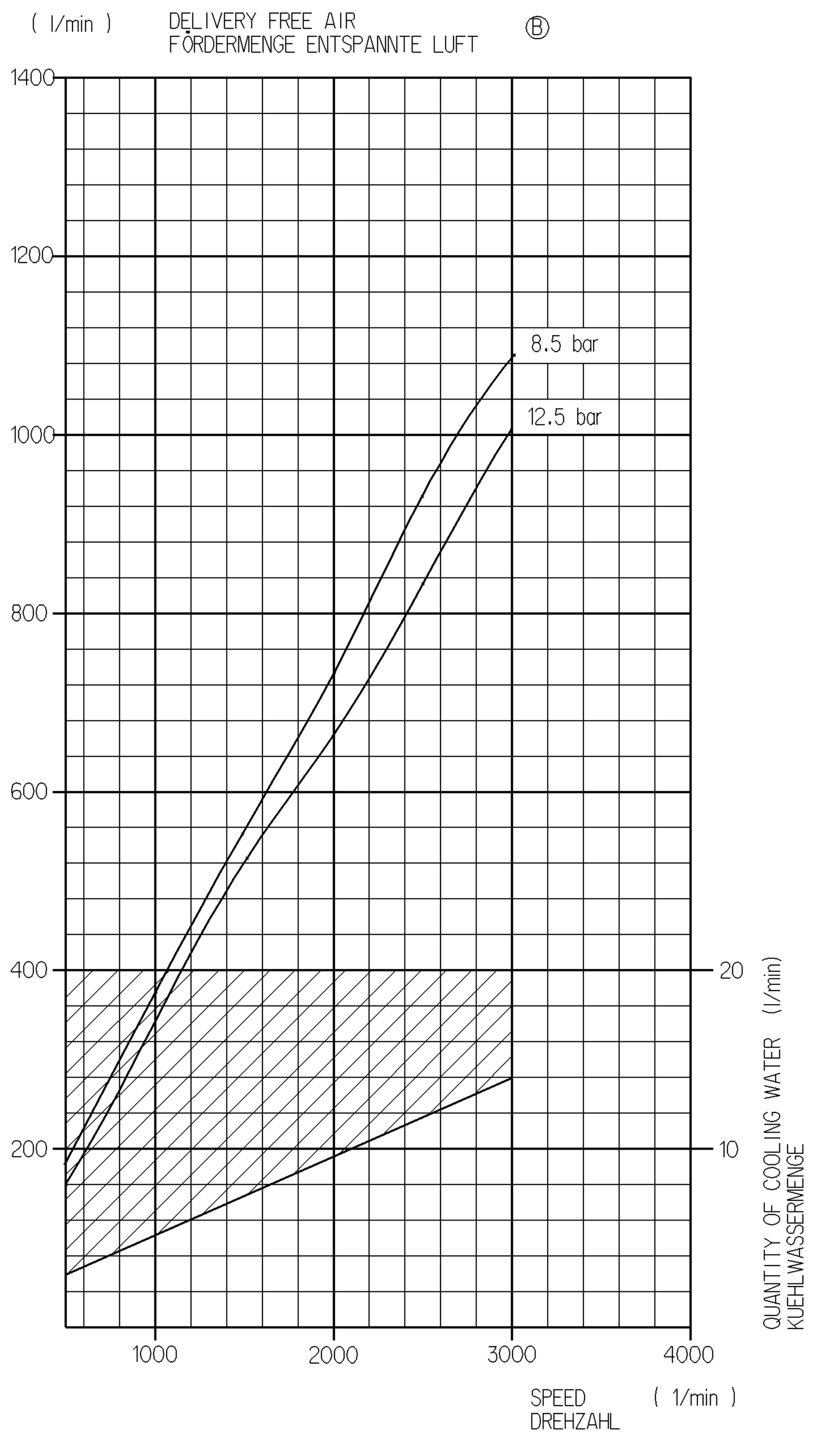

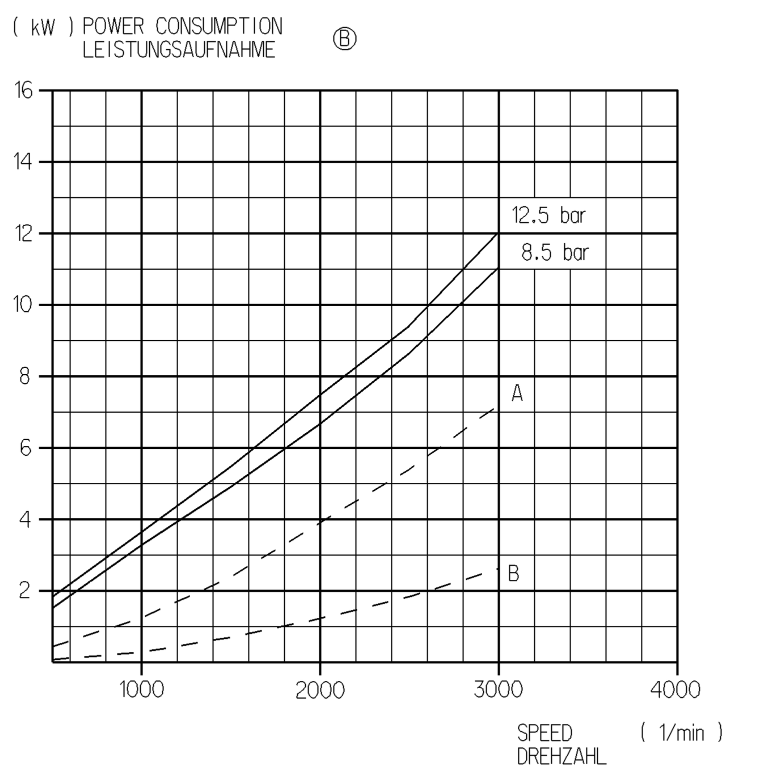

- - - - OFF LOAD
LEERLAUF

A) COMBINED UNLOADER
DRUCKREGLER

B) PR-SYTEM

(Kennfeld-Nr. K0106)

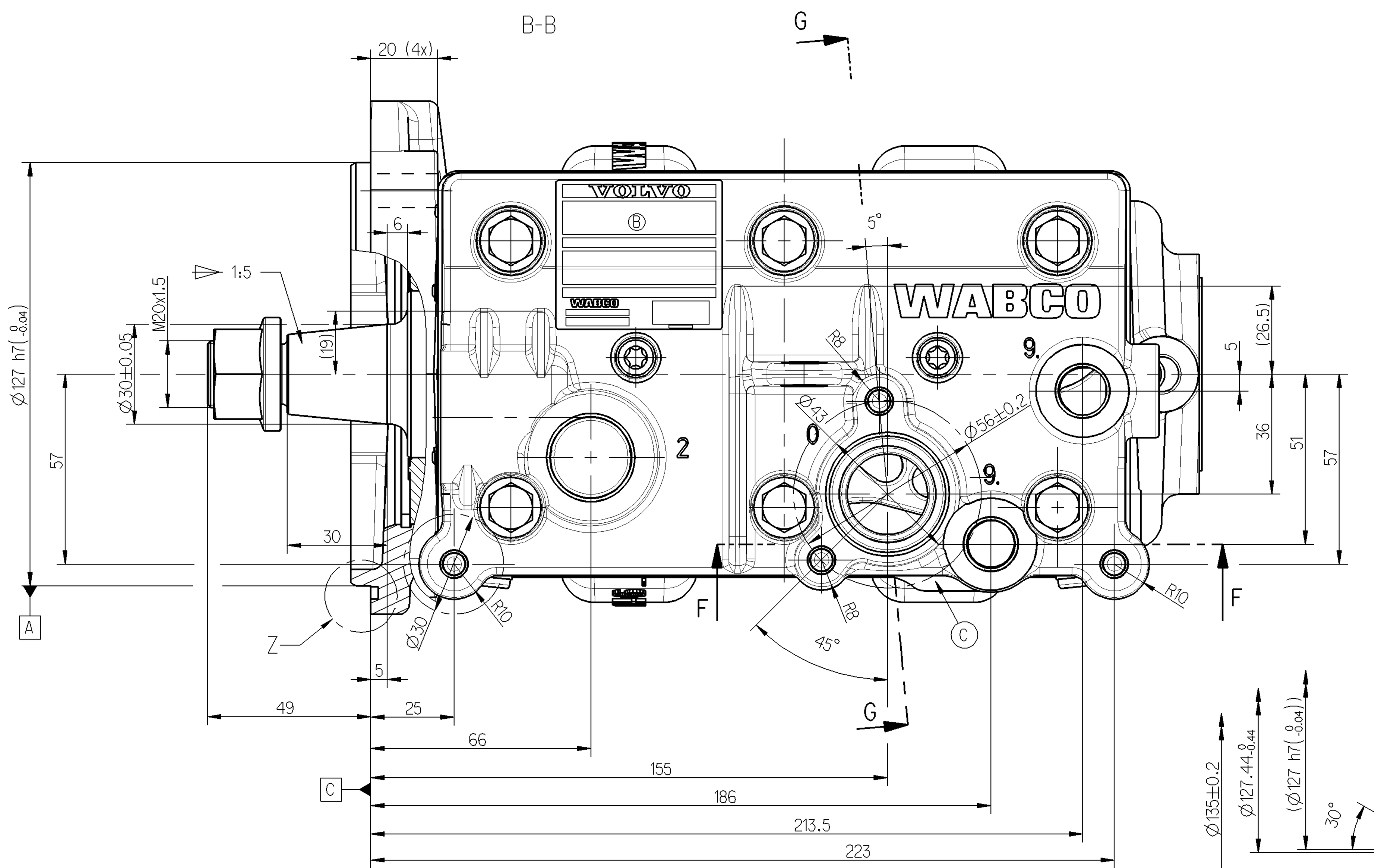

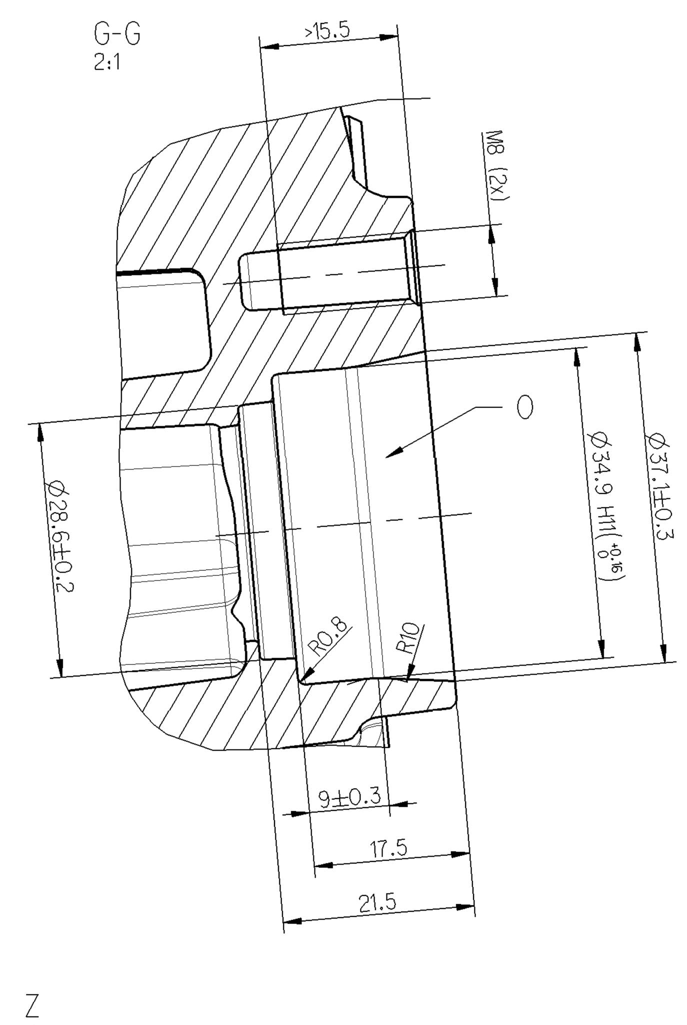

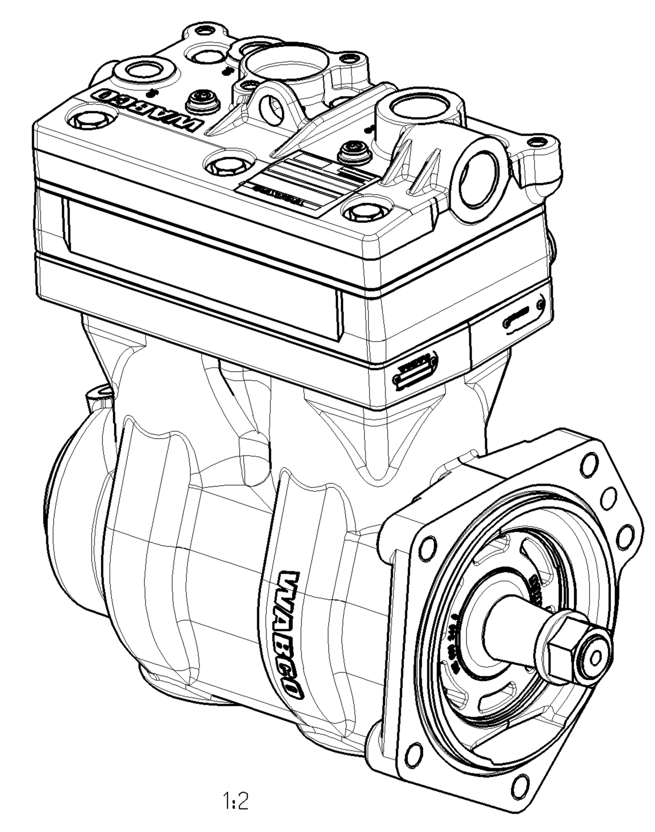

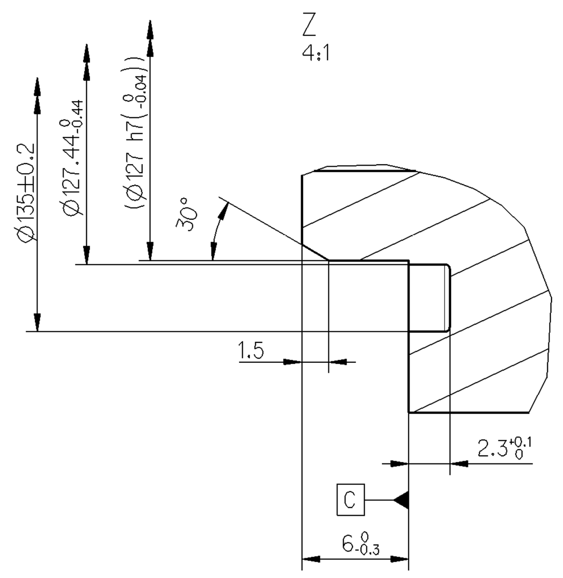

Toute Communication ou reproduction de ce document, toute exploitation ou communication de son contenu sont interdites, sauf autorisation expresse. Tout manquement à cette règle constitue un délit et expose son auteur au versement de dommages et intérêts. Tous droits de propriété industrielle réservés, notamment en matière de brevets et de modèles.
Non è permesso consegnare a terzi o riprodurre questo documento, né utilizzarne il contenuto o renderlo comunque noto a terzi senza autorizzazione esplicita. Ogni infrazione costituirà un evidente abuso e comporterà il risarcimento dei danni subiti. È fatto riserva di tutti i diritti derivanti da brevetti o modelli.
Weitergabe sowie Vervielfältigung dieser Unterlage, Verwertung und Mitteilung ihres Inhalts nicht gestattet, soweit nicht ausdrücklich zugestanden. Zuwiderhandlungen stellen einen offensichtlichen Missbrauch dar und verpflichten zu Schadenersatz. Alle Rechte für den Fall der Patenterteilung oder Gebrauchsmuster-Eintragung vorbehalten.
Copying of this document and giving it to others and the use or communication of the contents thereof, are forbidden without express authority. Contravention of this restriction will constitute an evident abuse and result in a liability for the payment of damages. All rights are reserved in the event of the grant of a patent or registration of a utility model or design. This document is the subject of copyright.

DCN-No.	Rev.	Date
110738	2x C	2007-05-21
111495	12x B	2006-11-17
110264	4x A	2006-07-19

State of Revision

General Specification: JED-334-0						
Further Technical Data: 912 512 006 0						
Doc. Code: 435		Sheet: 1		To 5		
General Tolerances JED-261						
Class 1)		≤ 50	> 50 ≤ 180	> 180 ≤ 400	> 400	±3°
Fine		0.5	1.0	1.5	2.0	
Medium	X	1.0	2.0	3.0	4.0	
Coarse		2.0	3.5	5.0	6.5	
Tapped Holes acc. JED-152						
1) Tolerance Class Applied Crossmarked						

Range of Nominal Dimensions (± mm)

Date	Signature
Drawn	
2006-06-21	Großkopf
Checked	
2006-06-30	Stumberg
Expert	
	Grosskopf

Copyright WABCO ®

WABCO

TWIN CYLINDER COMPRESSOR
ZWEIZYLINDER KOMPRESSOR
COMPRESSEUR BICILINDRIQUE
COMPRESSORE BICILINDRICO

Mass	Scale	Material No.	WABCO Id. No.: 9125120060		
19.155 KG	1:1	912 512 006 0	Doc.Code 005	Language en/de fr/it	Sheet 1/1
Size	TRI	Function Code	CAD System Pro/E	Prod.Type 0 0 X	Replacement for 884 057 254 0
A 0	515				

100mm