WORKING MEDIUM	AIR
COOLANT	WATER WITH ANTIFREEZE
BORE	Ø 85 mm
STROKE	56 mm
SWEPT VOLUME	636 cm^3
MAX. WORKING SPEED	n_{max} = 3000 min^{-1}
OVERSPEED (MAX. 4 SEC.)	n_{ue} = 1.3 x n_{max}
MAX. WORKING PRESSURE	14 bar (1)
MAX. PRESSURE	16 bar (1)
MAX. PRESSURE (TEMPORARILY MAX. 4 SEC.)	16 bar
LUBRICATION SUPPLIED FROM ENGINE	

(1) MEASURING POINT: DISCHARGE PORT

MAX. PERMISSIBLE TILT DURING CONTINUOUS WORKING

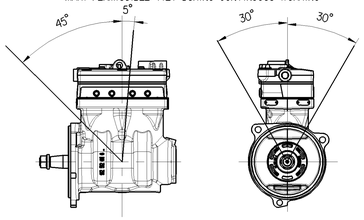

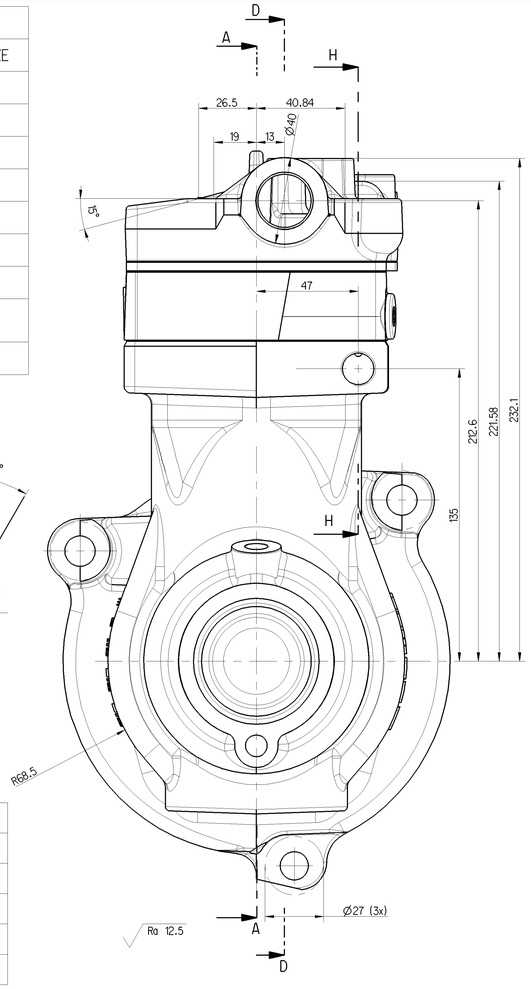

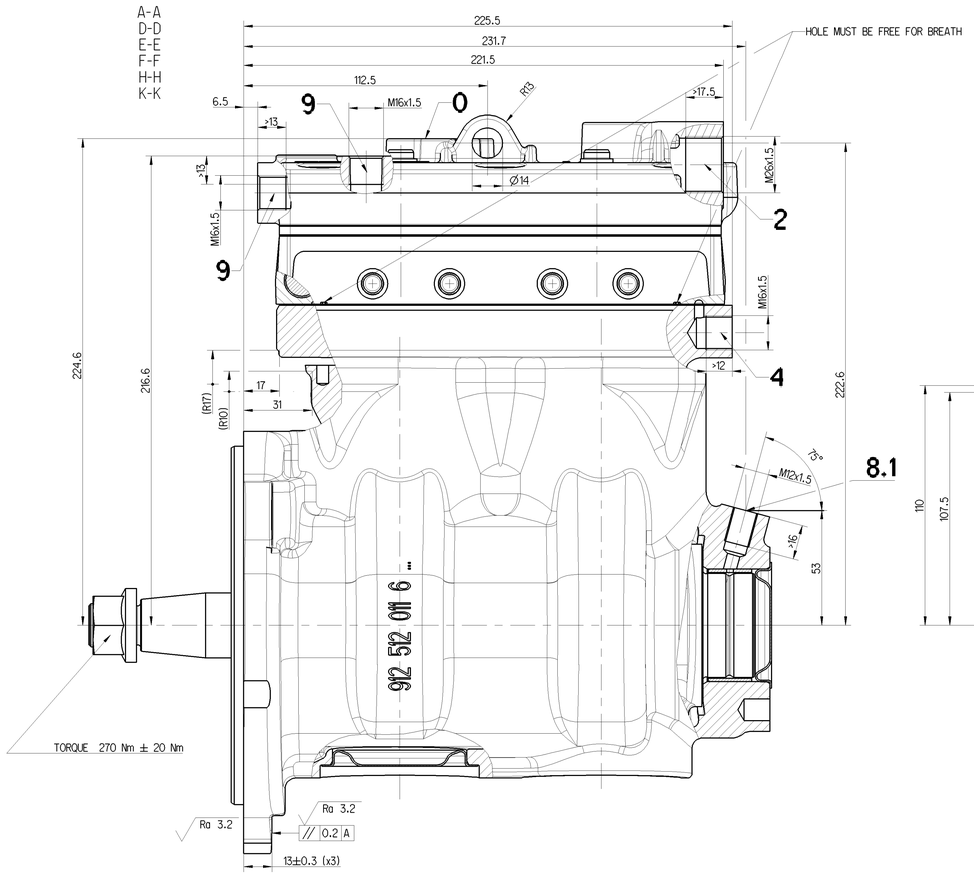

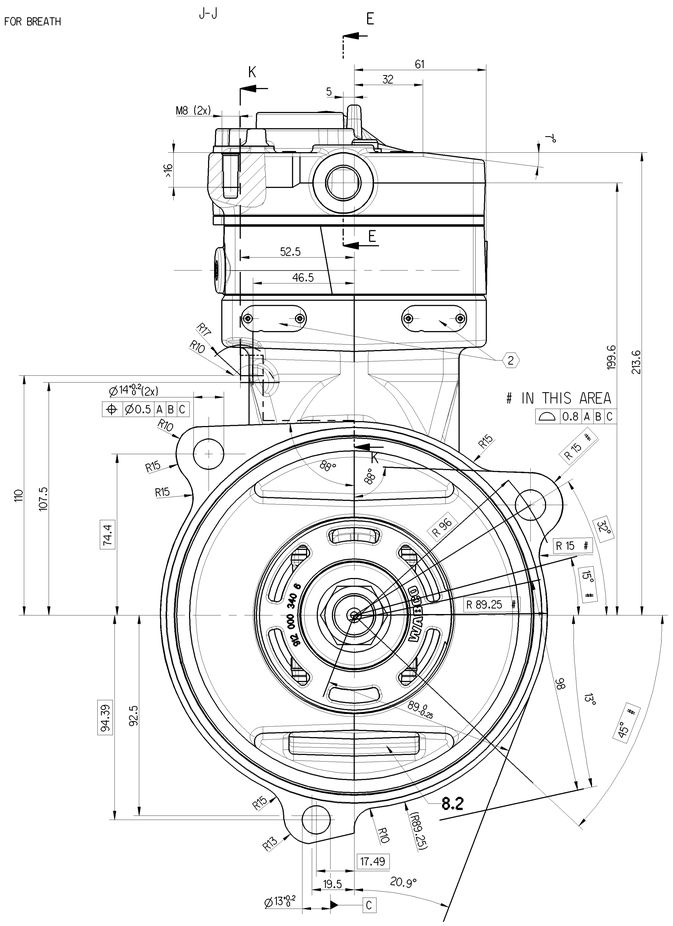

0	SUCTION PORT	
2	DISCHARGE PORT	M <= 150 Nm
4	GOVERNOR PORT	M <= 25 Nm
8.1	OIL SUPPLY	M <= 25 Nm
8.2	OIL DRAIN	
9	COOLANT CONNECTION	M <= 35 Nm

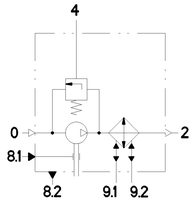

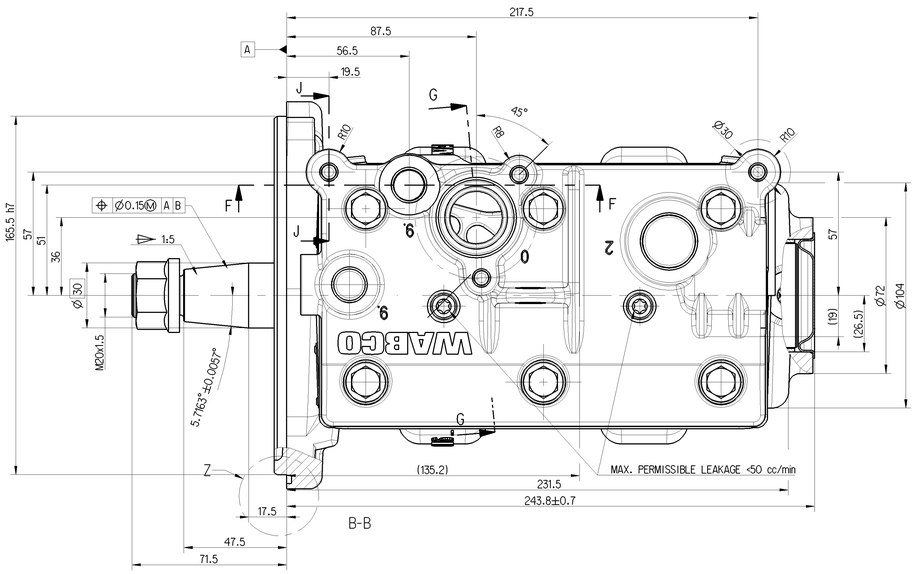

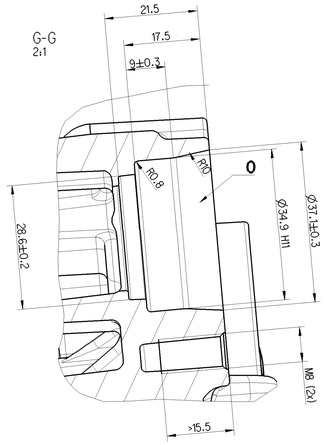

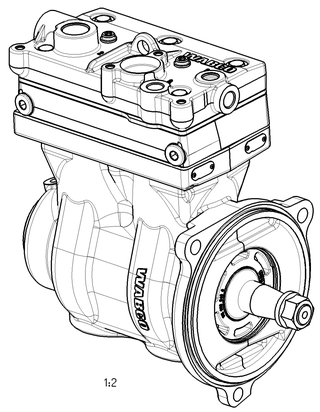

1:2

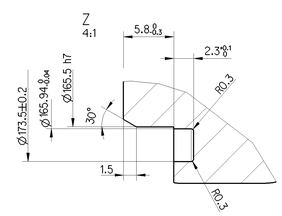

(l/min) DELIVERY FREE AIR

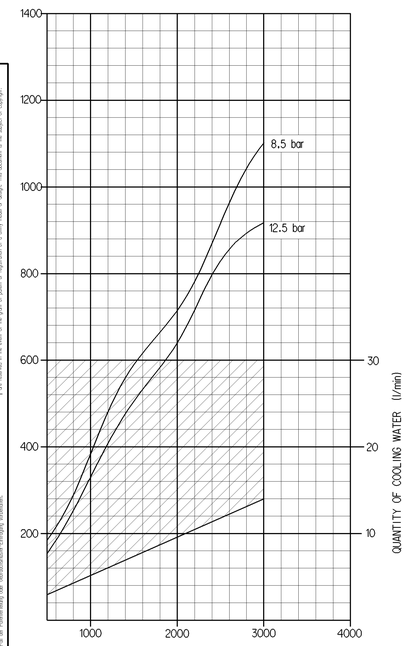

(kW) POWER CONSUMPTION

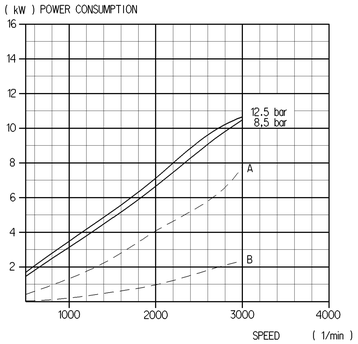

- - - - OFF LOAD

A) COMBINED UNLOADER

B) PR-SYSTEM

(Kennfeld-Nr. K 12 + 26/08)

(2) CUSTOMER'S LABEL

WABCO-NUMBER	REPLACEMENT FOR
912 512 029 A	912 512 029 0
912 514 009 A	912 514 009 0
912 542 007 A	912 542 007 0
912 551 006 A	912 551 006 0

Ø34.9 H11	+0.16 / 0
Ø165.5 h7	0 / -0.04

General Specification: JED-334-0
Further Technical Data: 912 512 029 R
Doc. Code: 035 Sheet: 1 To 3

General Tolerances JED-261

Class (1)	Range of Nominal Dimensions (in mm) ≥ 50	> 50 ≥ 180	> 180 ≥ 400	> 400	
Fine	0.5	1.0	1.5	2.0	±3°
Medium	1.0	2.0	3.0	4.0	
Coarse	2.0	3.5	5.0	6.5	

Tripped Holes acc. JED-152
(1) Tolerance Class Applied Crossmarked

Copyright WABCO®

Date	Signature
Drawn 2016-12-01	Trokosjlo
Checked 2016-12-02	Skobodzion
Agent Pionski	

WABCO

TWIN CYLINDER COMPRESSOR

Mass	Scale	Material No.	Date of first issue: 2016-12-02
20.219 KG	1:1	912 512 029 A	Doc.Code 053 / Language EN / Sheet 1/1
Size A 0	CAD System CREO	ECN-No. - / Revision - / Techn. Resp. 2009	Replacement for -

100mm

Tale Dokumentacja są własnością firmy WABCO. Nie wolno jej powielać ani udostępniać osobom trzecim bez zgody firmy WABCO. Wszystkie prawa, w szczególności prawo ochrony, prawo wydania zezwolenia na powielanie oraz sprzedaż, prawo tłumaczenia, prawo wynalazcze oraz prawo zgłoszenia wynalazku w urzędach patentowych są zastrzeżone. Nie wolno ujawniać osobom trzecim ani wykorzystywać w celach innych niż przewidziane umową treści niniejszej dokumentacji ani udzielać jej osobom trzecim bez zgody firmy WABCO. Naruszenie powyższego zobowiązuje do odszkodowania.

Ten dokument należy traktować jako poufny. Nie wolno go ujawniać osobom trzecim bez pisemnej zgody firmy WABCO. Naruszenie powyższego zobowiązuje do odszkodowania.

Tento dokument je majetkem firmy WABCO. Bez předchozího souhlasu firmy WABCO jej nesmí třetím osobám zpřístupnit, ani jej nesmí třetím osobám sdělovat. Porušení tohoto ustanovení zakládá nárok na náhradu škody.